

JS6120GHBEV 配件图册

JS6120GHBEV Parts Catalog

目 录
Contents

分组 Clusters	总成号 Assembly	总成描述 Assembly	页码 Page	分组 Clusters	总成号 Assembly	总成描述 Assembly	页码 Page
1		动力部分 Power Section	1	2		热管理 Thermal Management	8
3	SPS	悬挂及桥部分 Suspension and Bridge Section	22	4	CHS	底盘部分 Chassis Section	49
5	ETR	外饰部分 Exterior	90	6	ITR	内饰部分 Interior	121

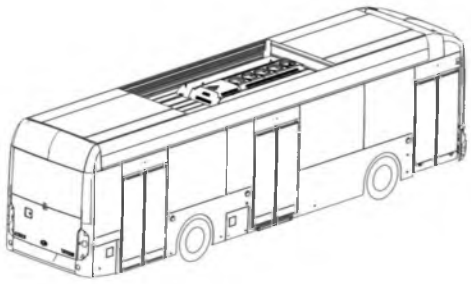	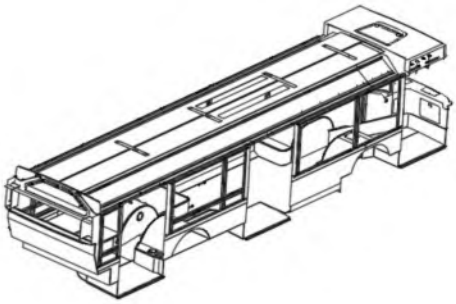

目 录
Contents

分组 Clusters	总成号 Assembly	总成描述 Assembly	页码 Page	分组 Clusters	总成号 Assembly	总成描述 Assembly	页码 Page
7	SET	座椅及扶手部分 Seats and Armrests	131	8	VHA	整车附件 Vehicle Accessories	136
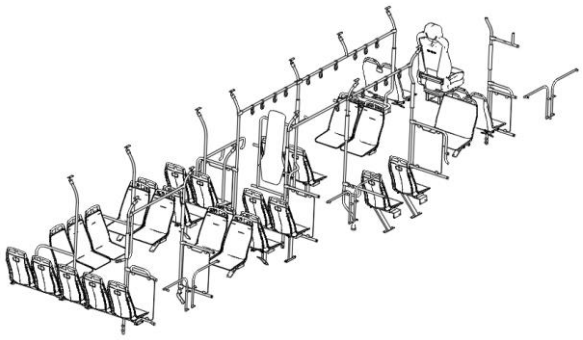				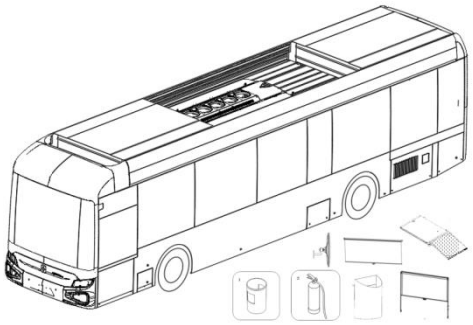			
9	STR	骨架部分 Frame	142	10	VES	电器部分 Electrical Components	145
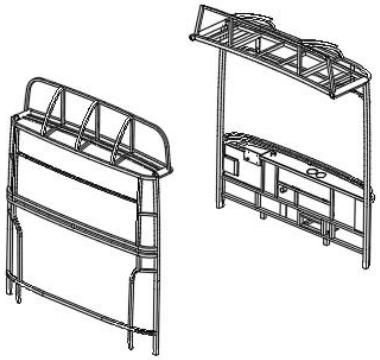				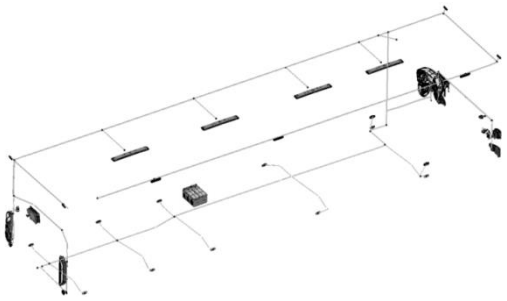			
11	ACD	空调部分 Air Conditioning Section	199				

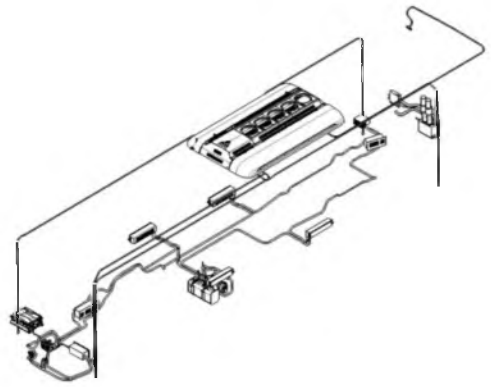	

动力部分
Power Section

1.1	1000	电机悬置总成 Motor Suspension Assembly	2	1.2	2101	高压件安装 High-voltage Component Installation	4
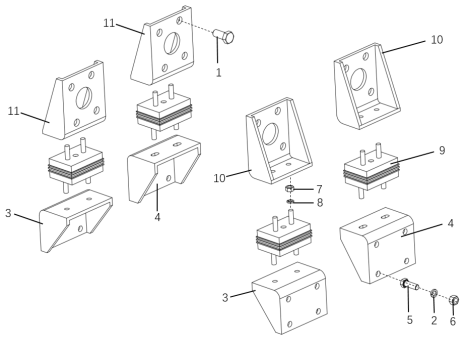				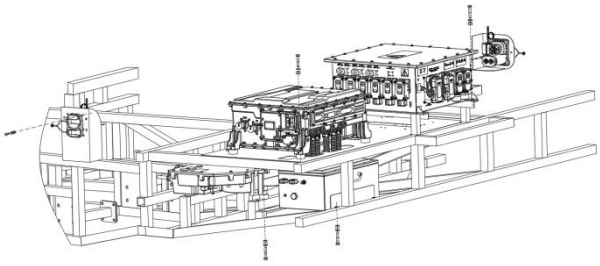			
1.3	2201	传动轴 Drive Shaft	6				
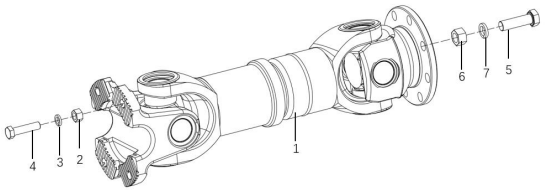							

JS6120GHBEV	系列车型产品零配件图册 Series Bus Parts Catalog	
1001	电机悬置总成 Motor Suspension Assembly	Group 1.1

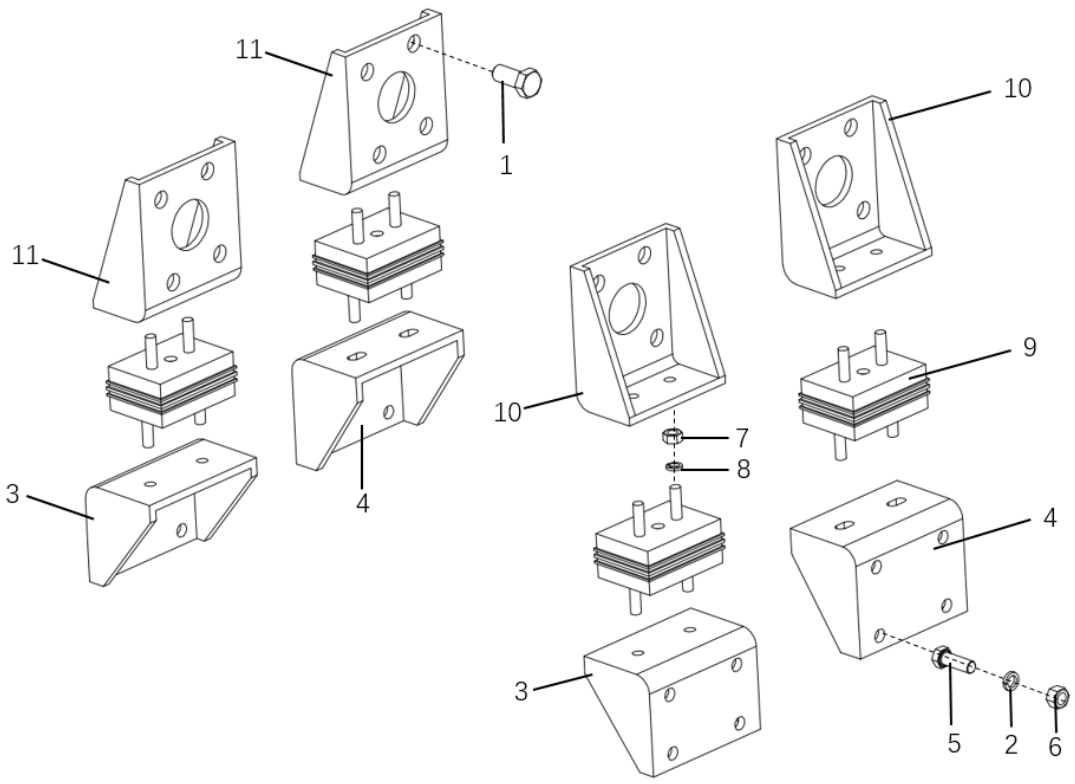

序号 No.	编　码 Parts No.	部件名称 Module Nape	数量 Quantity	单位 Unit	备注 Remark
1	6010001093	六角头螺栓 Hexagon Head Bolt	16	件 Part	
2	6040000007	弹簧垫圈 Spring Washer	32	件 Part	
3	5100003774	前悬置左支撑 Front Suspension Left Support	2	件 Part	
4	5100003775	后悬置左支撑 Rear Suspension Left Support	2	件 Part	
5	6010000125	六角螺栓 Hexagon Bolt	16	件 Part	
6	6030000044	六角螺母 Hexagon Nut	16	件 Part	
7	6030000043	六角螺母 Hexagon Nut	16	件 Part	
8	6040000261	弹垫 Spring Washer	16	件 Part	

序号 No.	编　码 Parts No.	部件名称 Module Nape	数量 Quantity	单位 Unit	备注 Remark
9	5100002979	电机悬置软垫 Motor Suspension Soft Pad	4	件	
10	5100004003	前悬置左支架 Front Suspension Left Bracket	2	件	
11	5100004004	前悬置右支架 Front Suspension Right Bracket	2	件	

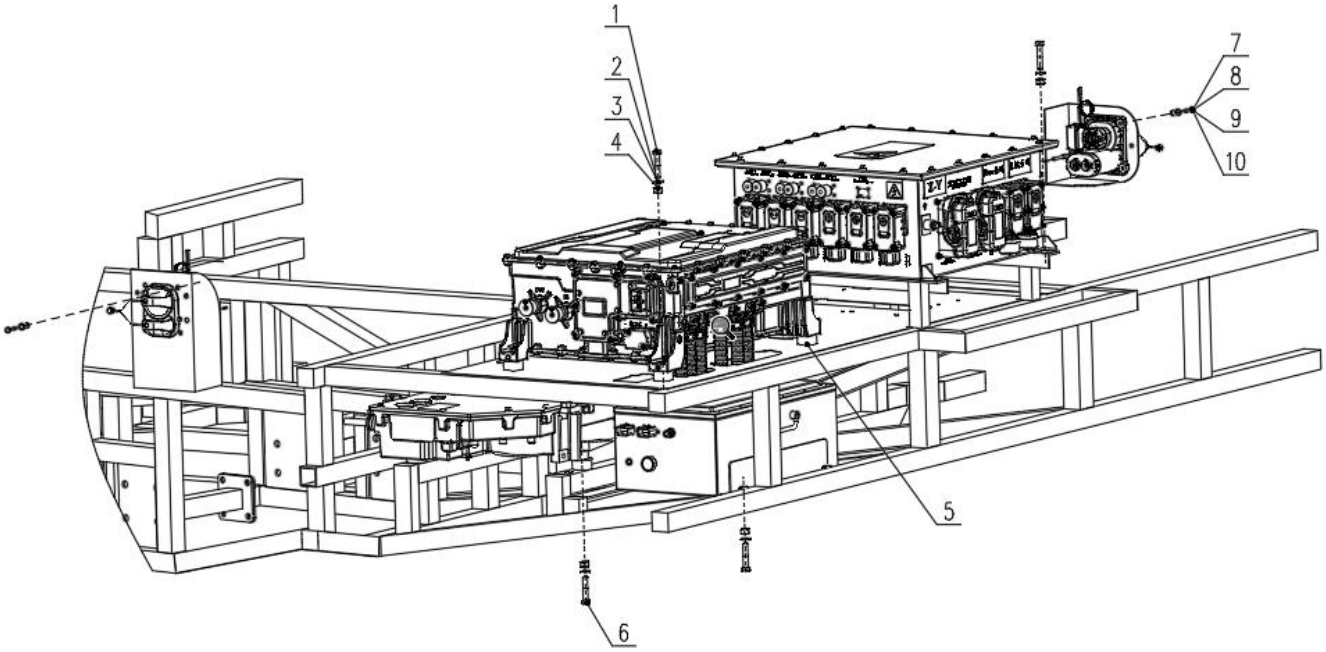

序号 No.	编　码 Parts No.	部件名称 Module Nape	数量 Quantity	单位 Unit	备注 Remark
1	6010000113	六角头螺栓 Hex Head Bolt	12	件 Part	
2	4113060032	弹簧垫圈 Spring Washer	12	件 Part	
3	6030000043	六角螺母 Hex Nut	12	件 Part	
4	4000012731	平垫圈 Flat Washer	24	件 Part	
5	5120004770	电位均衡减震座 Potential Equalizing Shock Absorber Seat	12	件 Part	
6	6010000062	六角头螺栓 Hex Head Bolt	4	件 Part	
7	6010000093	六角头螺栓 Hex Head Bolt	12	件 Part	

序号 No.	编　码 Parts No.	部件名称 Module Nape	数量 Quantity	单位 Unit	备注 Remark
8	4113060031	弹簧垫圈 Spring Washer	12	件 Part	
9	6030000041	六角螺母 Hex Nut	12	件 Part	
10	6040000137	平垫圈 Flat Washer	24	件 Part	

JS6120GHBEV	系列车型产品零配件图册 Series Bus Parts Catalog	
2201	传动轴总成 Drive Shaft Assembly	Group 1.3

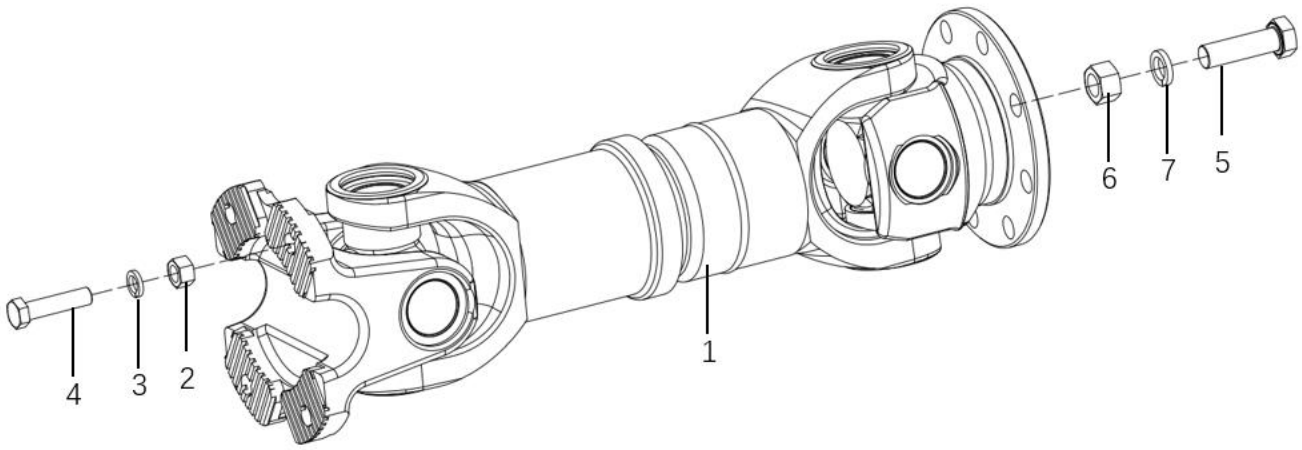

序号 No.	编　码 Parts No.	部件名称 Module Nape	数量 Quantity	单位 Unit	备注 Remark
1	5220000660	后桥传动轴 Rear Axle Drive Shaft	1	根 Root	
2	6030000091	1 型六角螺母-细牙 Type 1 Hex Nut - Fine Thread	4	件 Part	
3	6040000007	不锈钢弹簧垫圈 Stainless Steel Spring Washer	4	件 Part	
4	6010001228	六角头螺栓-细牙 Hex Head Bolt - Fine Thread	4	件 Part	
5	6010000211	六角头螺栓-细牙 Hex Head Bolt - Fine Thread	8	件 Part	
6	6030000071	1 型六角螺母-细牙 Type 1 Hex Nut - Fine Thread	8	件 Part	
7	4113060034	不锈钢弹簧垫圈 Stainless Steel Spring Washer	8	件 Part	

JS6120GHBEV	系列车型产品零配件图册 Series Bus Parts Catalog	
2201	传动轴 Drive Shaft	Group 1.3.1

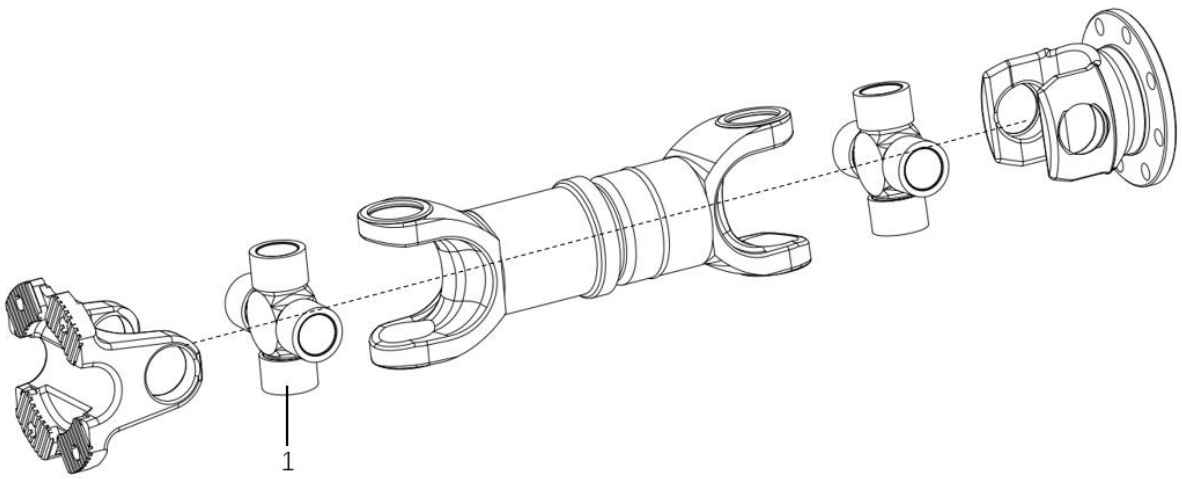

序号 No.	编　码 Parts No.	部件名称 Module Nape	数量 Quantity	单位 Unit	备注 Remark
1	522000066001	传动轴十字轴 Drive Shaft Cross Joint	2	件 Part	0125 万向节 0125 Universal Joint

热管理
Thermal Management

2.1	1301	电机散热器主体装置安装图 Motor Radiator Main Assembly Installation Diagram	10	2.2	1301	电机膨胀水箱安装 Motor Expansion Tank Installation	11
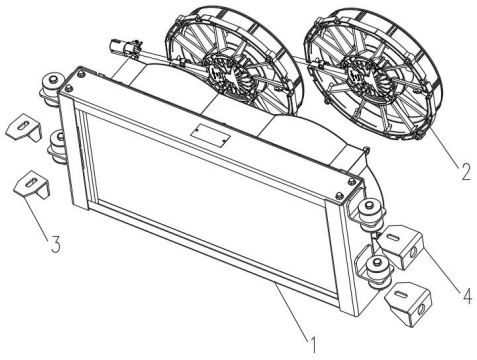				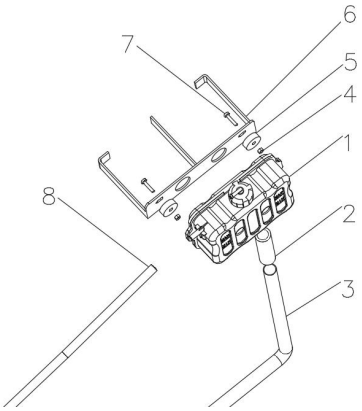			
2.3	1301	电机水泵安装 Motor Water Pump Installation	12	2.4	1301	电机冷却管路 Motor Cooling Pipeline	14
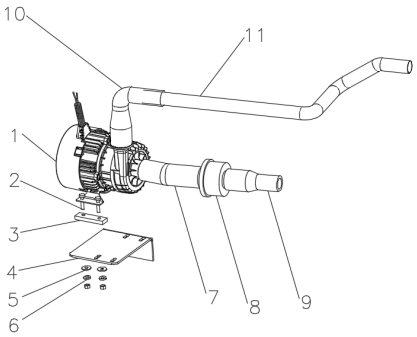				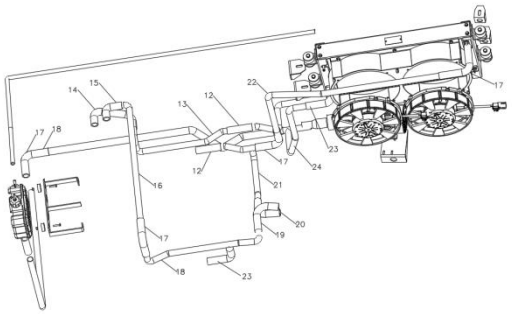			
2.5	1302	电池冷却水泵安装 Battery Cooling Water Pump Installation	16	2.6	1302	电池冷却膨胀水箱安装 Battery Cooling Expansion Tank Installation	18

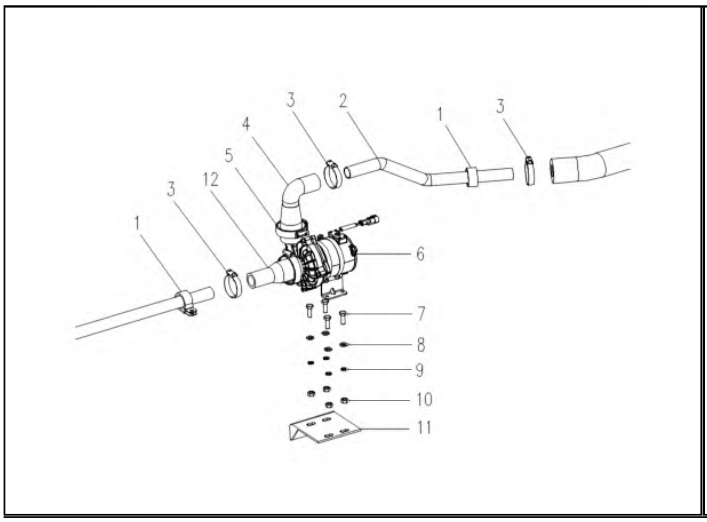
1
3
12
5
4
3
2
1
3
6
7
8
9
10
11

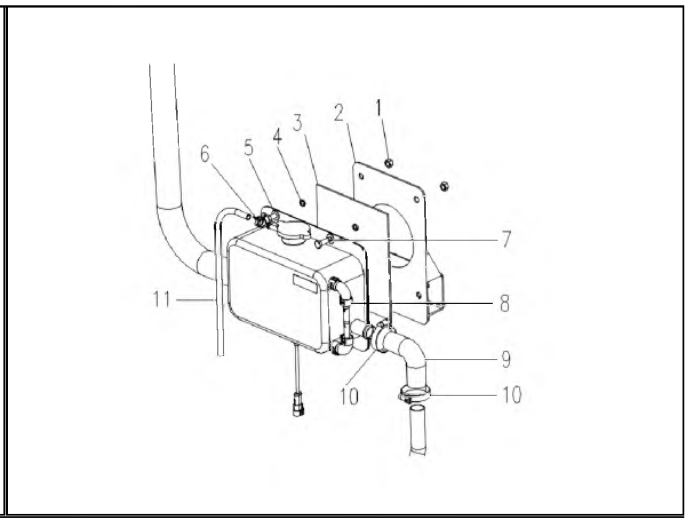
6
5
4
3
2
1
7
11
8
9
10
10

热管理

Thermal Management

2.7	1302	电池冷却部件总成 Battery Cooling Component Assembly	20	2.8	1302	电池冷却管路 Battery Cooling Pipeline	21

JS6120GHBEV	系列车型产品零配件图册 Series Bus Parts Catalog	
1301	电机散热器主体装置安装图 Motor Radiator Main Assembly Installation Diagram	Group 2.1

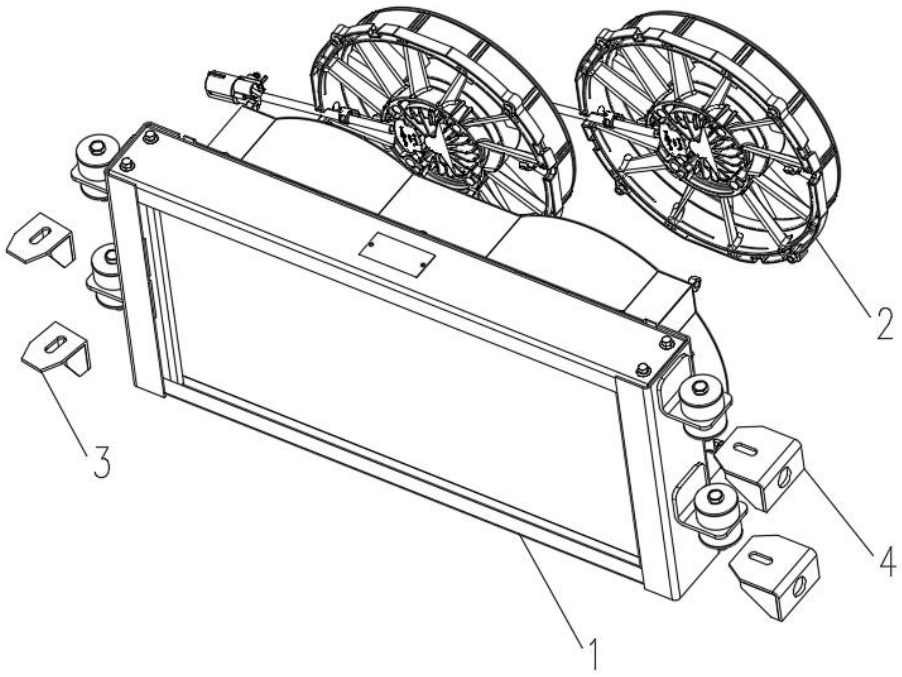

序号 No.	编　码 Parts No.	部件名称 Module Nape	数量 Quantity	单位 Unit	备注 Remark
1	5130809764	纯电用水箱 Pure Electric Water Tank	1	个 Indivi dual Part	
2	5360000332	电子风扇 Electric Fan	2	个 Indivi dual Part	
3	5130813819	水箱固定支架后 Rear Water Tank Fixing Bracket	2	个 Indivi dual Part	
4	5130814994	水箱固定支架前 Front Water Tank Fixing Bracket	2	个 Indivi dual	

				Part	

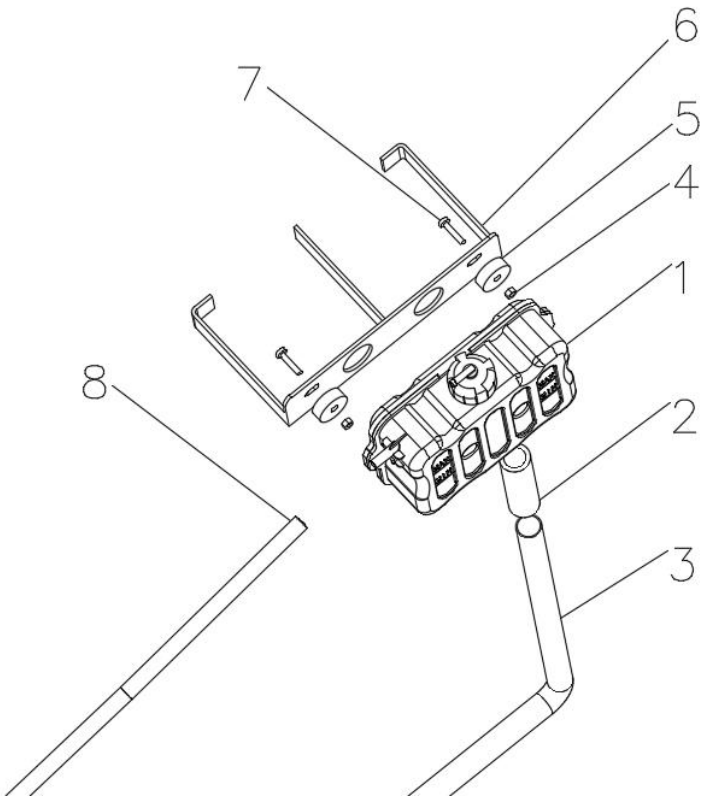

序号 No.	编　码 Parts No.	部件名称 Module Nape	数量 Quantity	单位 Unit	备注 Remark
1	2131100027	电动车用塑料膨胀水箱 Electric Vehicle Plastic Expansion Tank	1	个 Indivi dual Part	
2	5130805809	直接头 Straight Connector	3	个 Indivi dual Part	
3	5130810845	补偿水管 Compensation Water Pipe	1	个 Indivi dual Part	
4	6030000042	六角螺母 Hex Nut	2	个 Indivi dual Part	
5	4113060047	平垫圈 Flat Washer	4	个 Indivi dual	

				Part	
6	5130813809	膨胀水箱过度支架 Expansion Tank Transition Bracket	1	个 Individual Part	
7	6010000106	六角头螺栓 Hex Head Bolt	2	个 Individual Part	
8	2810142609	输水胶管 Water Delivery Hose	1	个 Individual Part	

JS6120GHBEV	系列车型产品零配件图册 Series Bus Parts Catalog	
1301	电机水泵安装 Motor Water Pump Installation	Group 2.3

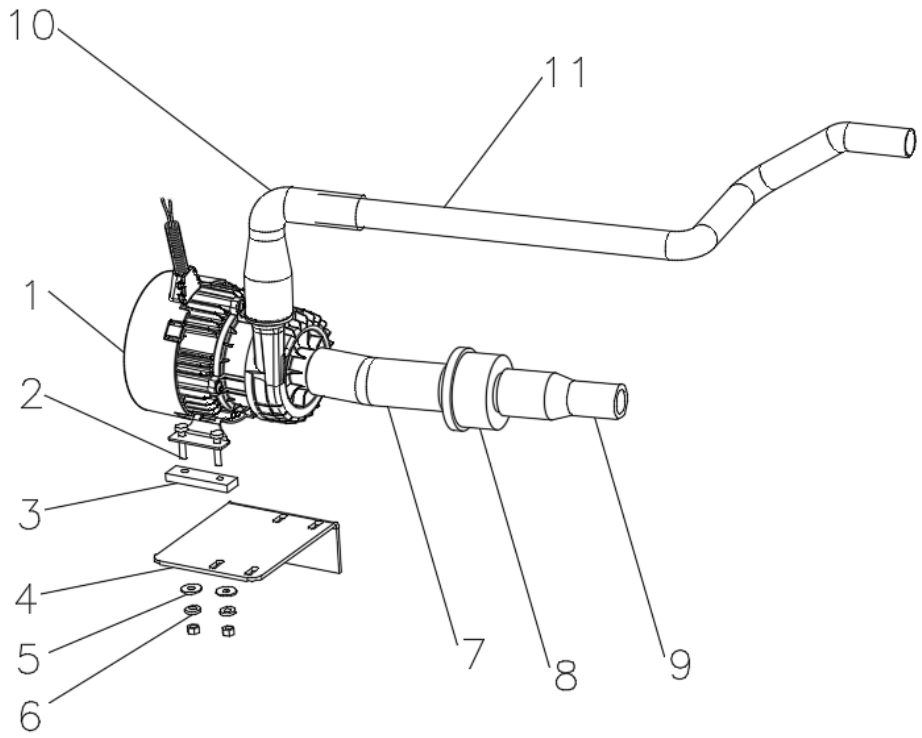

序号 No.	编　码 Parts No.	部件名称 Module Nape	数量 Quantity	单位 Unit	备注 Remark
1	5130809841	水泵 Water Pump	1	个 Individual Part	
2	6010000094	六角头螺栓 Hex Head Bolt	2	个 Individual Part	
3	5130806341	S 水泵垫块 S-Type Water Pump Cushion Block	1	个 Individual Part	
4	5130813789	水泵支架 Water Pump Bracket	1	个 Individual Part	
5	4113060046	平垫圈	4	个 Individual	

		Flat Washer		Part	
6	4113060031	弹簧垫圈 Spring Washer	4	个 Individual Part	
7	5130809835	冷却用橡胶弯接头 Cooling Rubber Elbow Joint	1	个 Individual Part	
8	5130810188	滤水器 Water Filter	1	个 Individual Part	

序号 No.	编　码 Parts No.	部件名称 Module Nape	数量 Quantity	单位 Unit	备注 Remark
9	5130809570	胶变径直通 Rubber Reducing Straight Connector	1	个 Individual Part	
10	5130809776	冷却用橡胶弯接头 Cooling Rubber Elbow Joint	1	个 Individual Part	
11	5130810840	水泵出水钢管 Water Pump Outlet Steel Pipe	1	个 Individual Part	

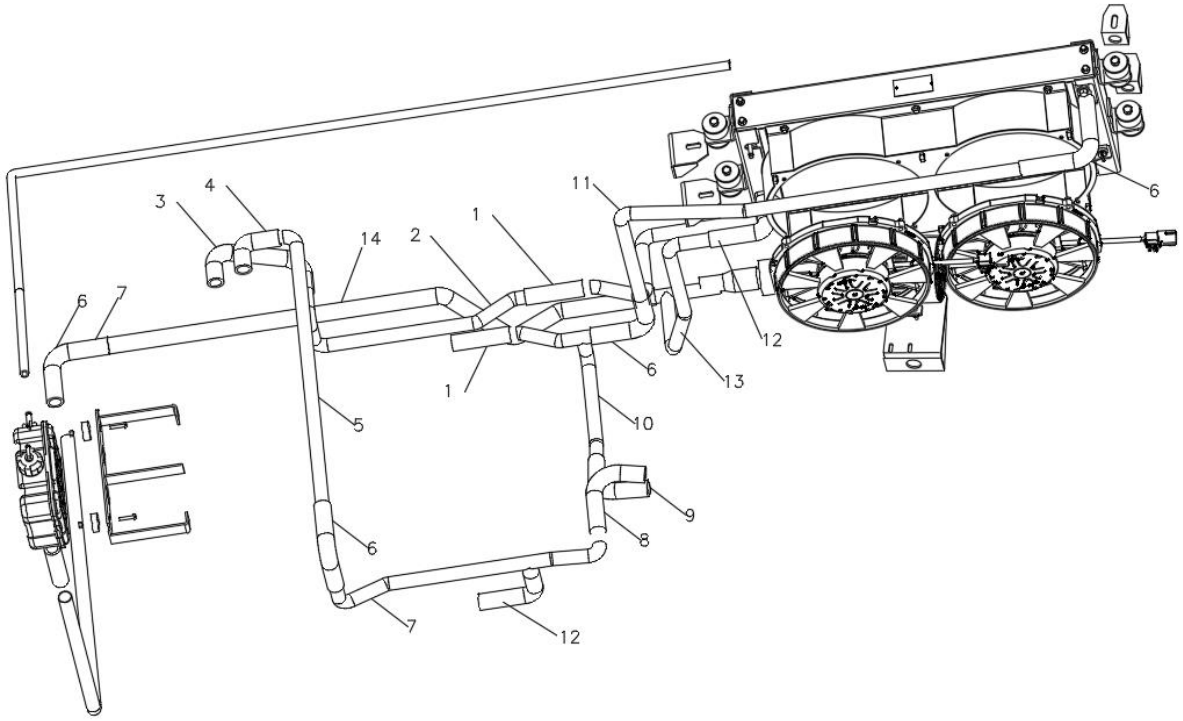

序号 No.	编　码 Parts No.	部件名称 Module Nape	数量 Quantity	单位 Unit	备注 Remark
1	5130805809	直接头 Straight Connector	3	个 Individual Part	
2	5130810841	多合一进水钢管 Multi-Function Inlet Steel Pipe	1	个 Individual Part	
3	5130809836	冷却用橡胶弯接头 Cooling Rubber Elbow Joint	1	个 Individual Part	
4	5130809837	冷却用橡胶弯接头 Cooling Rubber Elbow Joint	1	个 Individual Part	
5	5130810842	多合一出水钢管	1	个	

		Multi-Function Outlet Steel Pipe		Individual Part	
6	5810001068	橡胶弯头（φ25） Rubber Elbow (φ25)	4	个 Individual Part	
7	5130810843	电机控制器进水钢管 Motor Controller Inlet Steel Pipe	1	个 Individual Part	
8	5130809838	冷却用橡胶弯接头 Cooling Rubber Elbow Joint	1	个 Individual Part	

序号 No.	编　码 Parts No.	部件名称 Module Nape	数量 Quantity	单位 Unit	备注 Remark
9	5130809839	冷却用橡胶弯接头 Cooling Rubber Elbow Joint	1	个 Individual Part	
10	5130810844	电机及电机控制器出水钢管 Motor And Motor Controller Outlet Steel Pipe	1	个 Individual Part	
11	5130809831	水箱进水钢管 Water Tank Inlet Steel Pipe	1	个 Individual Part	
12	5130809515	冷却用橡胶弯接头 Cooling Rubber Elbow Joint	2	个 Individual Part	
13	5130810839	水箱出水钢管 Water Tank Outlet Steel Pipe	1	个 Individual Part	
14	2810142359	输水软管 Water Delivery Hose	1	个 Individual Part	

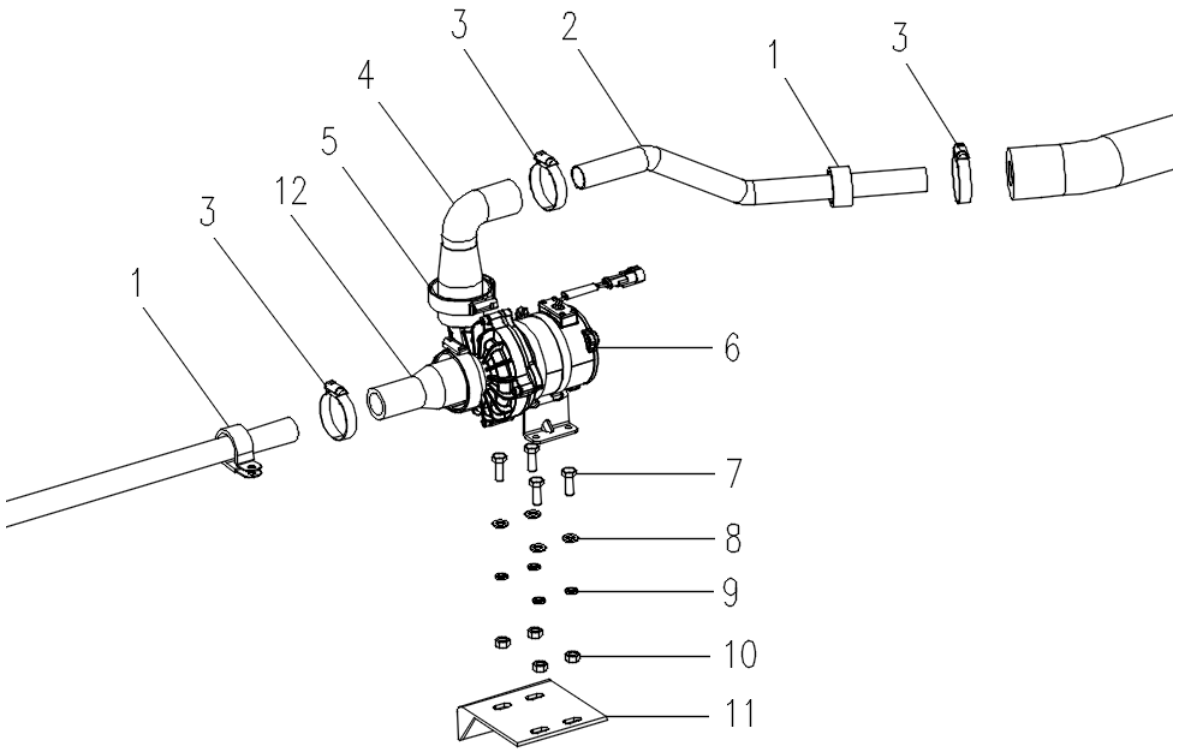

序号 No.	编　码 Parts No.	部件名称 Module Nape	数量 Quantity	单位 Unit	备注 Remark
1	2290200010	线束夹 Wire Harness Clamp	6	个 Indivi dual Part	
2	5130823654	出水钢管 Outlet Steel Pipe	4	根 Root	
3	4171220045	不锈钢齿带式卡箍 Stainless Steel Toothed Band Clamp	3	个 Indivi dual Part	
4	5130809776	冷却用橡胶弯接头 Cooling Rubber Elbow Joint	1	个 Indivi dual Part	
5	5130809723	加强补偿型美式全钢双层环箍 Reinforced Compensation-Type	2	件 Part	

		American-Style Double-Layer Steel Hose Clamp			
6	5130810099	水泵 Water Pump	1	件 Part	
7	6010000106	六角头螺栓 Hex Head Bolt	4	颗 Unit	
8	6040000192	平垫圈 Flat Washer	4	个 Individual Part	

序号 No.	编　码 Parts No.	部件名称 Module Nape	数量 Quantity	单位 Unit	备注 Remark
9	4113060035	弹垫 Spring Washer	4	个 Individual Part	
10	6030000042	六角螺母 Hex Nut	4	颗 Unit	
11	5130823656	水泵支架 Water Pump Bracket	1	件 Part	
12	5130809570	胶变径直通 ubber Reducing Straight Connector	1	个 Individual Part	

JS6120GHBEV	系列车型产品零配件图册 Series Bus Parts Catalog	
1302	电池冷却膨胀水箱安装	Group 2.6

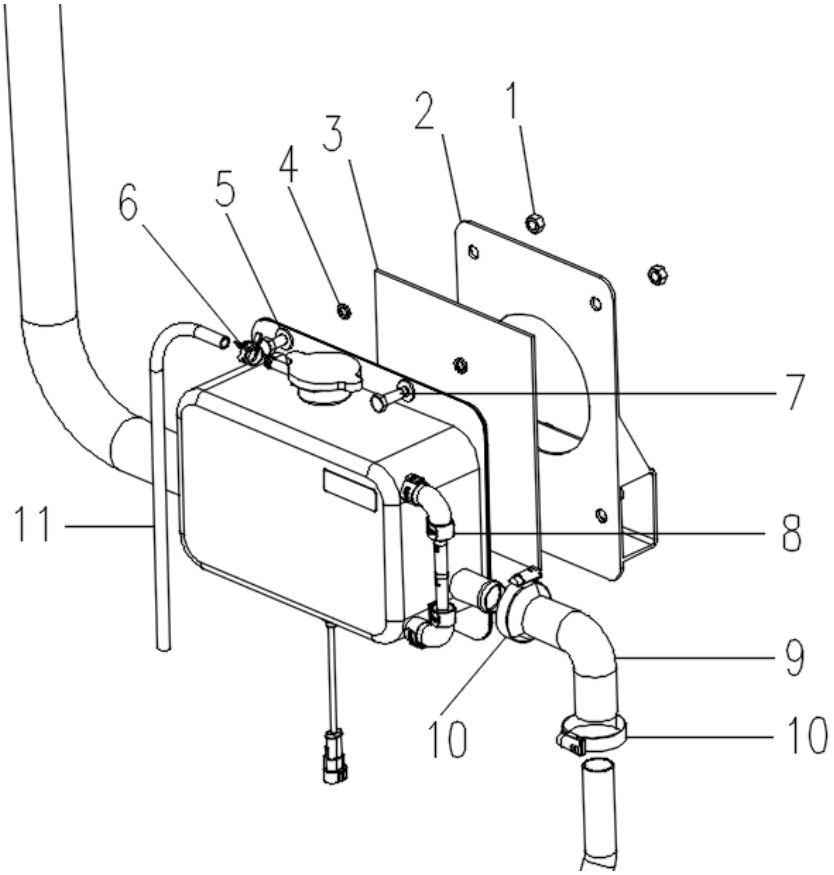

序号 No.	编　码 Parts No.	部件名称 Module Nape	数量 Quantity	单位 Unit	备注 Remark
1	6010000106	六角头螺栓 Hex Head Bolt	4	颗 Unit	
2	5130823651	膨胀水箱固定支架 Expansion Tank Fixing Bracket	1	件 Part	
3	2932300097	阻燃橡胶板 Flame-Retardant Rubber Plate	1	件 Part	
4	4113060035	弹垫 Spring Washer	4	个 Indivi dual Part	
5	6040000192	平垫圈 Flat Washer	4	个 Indivi dual Part	

6	4171220053	吉美卡箍 GEM Clamp	1	个 Individual Part	
7	6010000106	六角头螺栓 Hex Head Bolt	4	颗 Unit	
8	5130809849	电动车用膨胀水箱 Electric Vehicle Expansion Tank	1	个 Individual Part	

序号 No.	编　码 Parts No.	部件名称 Module Nape	数量 Quantity	单位 Unit	备注 Remark
9	5130805840	连接胶管 Connecting Rubber Hose	1	个 Individual Part	
10	4171220045	不锈钢齿带式卡箍 Stainless Steel Toothed Band Clamp	3	个 Individual Part	
11	2810142609	输水软管 Water Delivery Hose	1	根 Root	

JS6120GHBEV	系列车型产品零配件图册 Series Bus Parts Catalog	
1302	电池冷却部件总成	Group 2.7

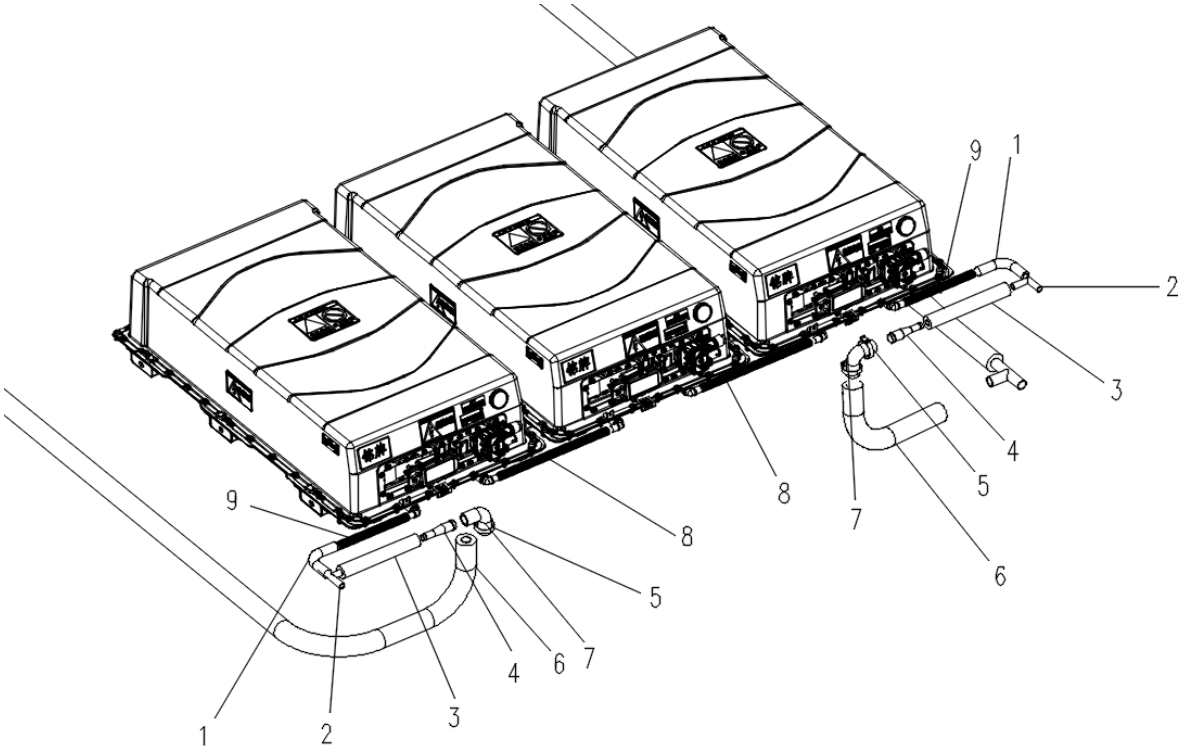

序号 No.	编　码 Parts No.	部件名称 Module Nape	数量 Quantity	单位 Unit	备注 Remark
1	5130805798	弯胶管 Bent Rubber Hose	8	个 Individual Part	
2	5130809941	三通接头 Tee Connector	4	个 Individual Part	
3	1130300225	输水软管(套保温管) Water Delivery Hose (With Insulation Sleeve)	4	根 Root	
4	5130810003	过渡钢管 Transition Steel Pipe	4	个 Individual Part	
5	4171220045	不锈钢齿带式卡箍 Stainless Steel Toothed Band Clamp	20	个 Individual Part	

6	2810142284	输水软管(套保温管) Water Delivery Hose (With Insulation Sleeve)	2	根 Root	
7	5130805840	连接胶管 Connecting Rubber Hose	4	个 Individual Part	
8	5130808506	水冷电池用双头快插水冷管 Double-End Quick-Connect Cooling Pipe For Liquid-Cooled Battery	8	根 Root	
9	5130808505	水冷电池用单头快插水冷管 Single-End Quick-Connect Cooling Pipe For Liquid-Cooled Battery	8	根 Root	

JS6120GHBEV	系列车型产品零配件图册 Series Bus Parts Catalog	
1302	电池冷却管路 Battery Cooling Pipeline	Group 2.8

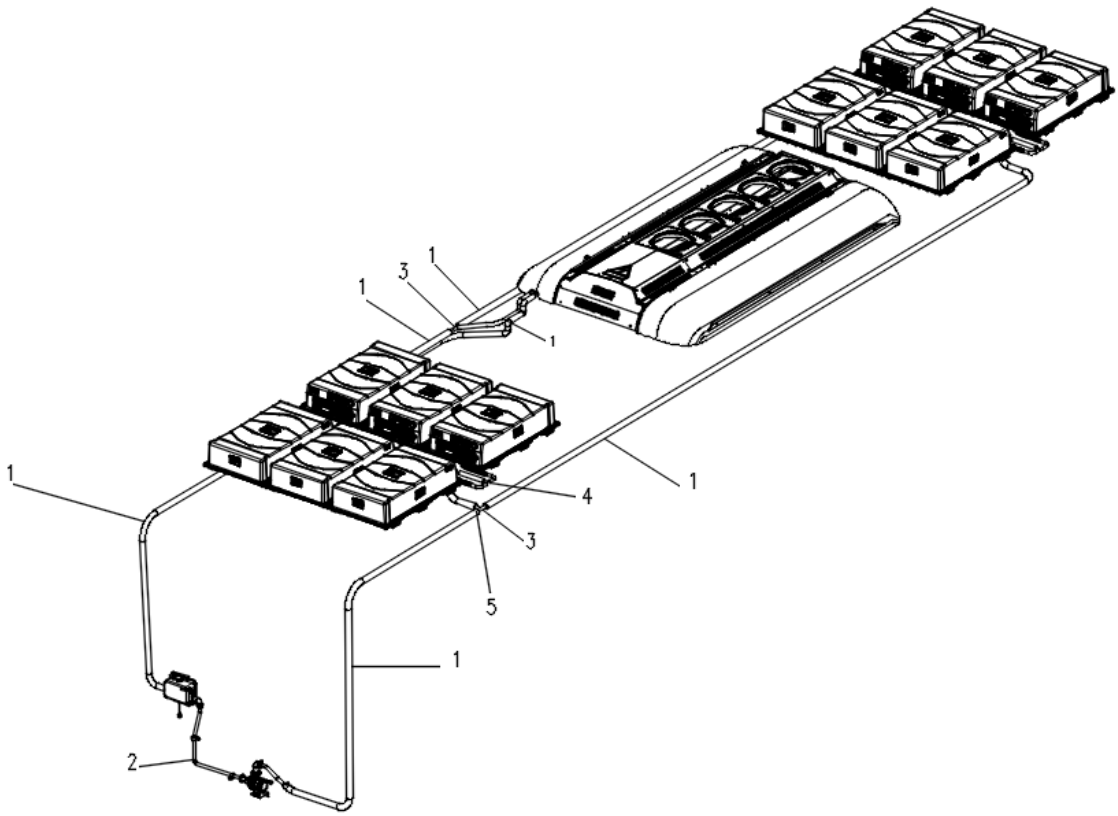

序号 No.	编　码 Parts No.	部件名称 Module Nape	数量 Quantity	单位 Unit	备注 Remark
1	2810142284	输水软管(套保温管) Water Delivery Hose (With Insulation Sleeve)	4	根 Root	
2	5130823653	进水钢管 Inlet Steel Pipe	1	根 Root	
3	5130809943	三通接头 Tee Connector	2	个 Indivi dual Part	
4	3080900013	丁基密封胶带 Butyl Sealing Tape	14	卷 Roll	
5	3080900014	丁基密封胶带 Butyl Sealing Tape	10	卷 Roll	

悬挂及桥部分
Suspension&Axle Section

3.1	2901	前独立悬架系统 Front Independent Suspension System	23	3.2	2911	后空气悬架系统 Rear Air Suspension System	23
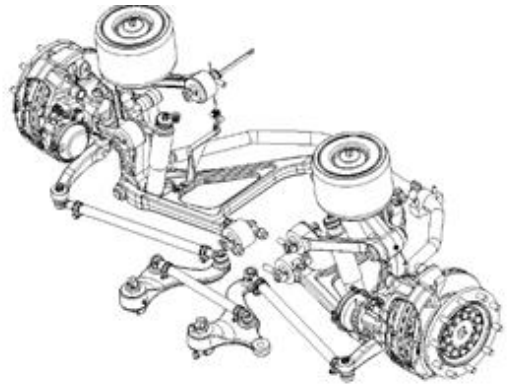				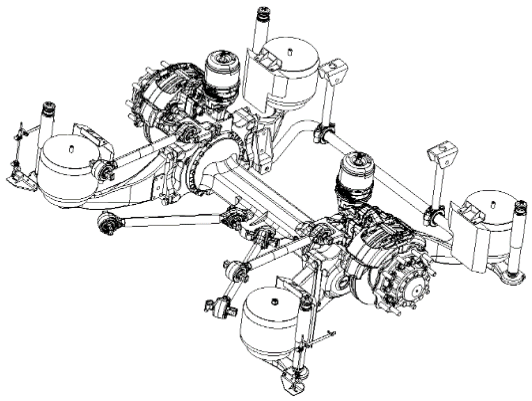			

JS6120GHBEV	系列车型产品零配件图册 Series Bus Parts Catalog	
2901	前独立悬架系统 Front Independent Suspension System	Group 3.1

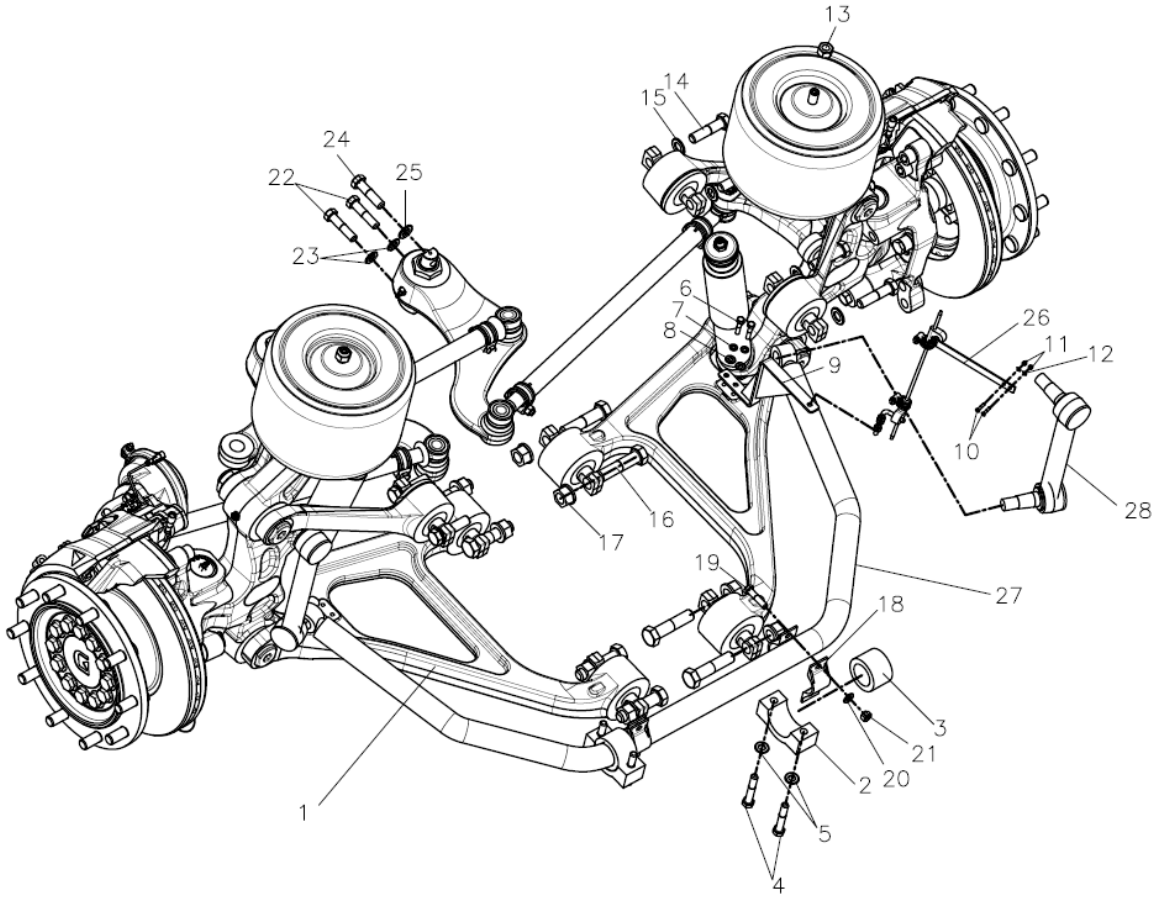

序号 No.	编　码 Parts No.	部件名称 Module Nape	数量 Quantity	单位 Unit	备注 Remark
1	5290003593	吉客 8T 前独立悬架 Geely 8T Front Independent Suspension	1	件 Part	
2	5290003059	稳定杆衬套半瓦（下） Stabilizer Bar Bushing Half-Liner (Lower)	2	件 Part	
3	5290002338	稳定杆衬套 Stabilizer Bar Bushing	2	件 Part	
4	6010000500	六角螺栓 Hex Bolt	4	件 Part	
5	4113060033	弹垫 Spring Washer	4	件 Part	
6	6010000103	六角头螺栓 Hex Head Bolt	4	件 Part	

7	6040000008	弹垫 Spring Washer	4	件 Part	
8	4113060047	平垫 Flat Washer	4	件 Part	

序号 No.	编　码 Parts No.	部件名称 Module Nape	数量 Quantity	单位 Unit	备注 Remark
9	5290003918	前高度阀前下支架（右） Front Height Valve Front Lower Bracket (Right)	1	件 Part	
10	6030000042	六角螺母 Hex Nut	2	件 Part	
11	6010000103	六角头螺栓 Hex Head Bolt	2	件 Part	
12	6040000008	弹垫 Spring Washer	2	件 Part	
13	6030000035	六角薄螺母 Hex Thin Nut	2	件 Part	
14	6010000517	六角头螺栓 Hex Head Bolt	8	件 Part	
15	4113060036	弹垫 Spring Washer	8	件 Part	
16	6010000339	六角头螺栓 Hex Head Bolt	8	件 Part	
17	6030000146	六角防松螺母 Hex Lock Nut	8	件 Part	
18	2290600005	稳定杆固定卡 Stabilizer Bar Clamp	4	件 Part	
19	6010000125	六角螺栓 12*35 Hex Bolt 12*35	4	件 Part	
20	6040000007	弹簧垫圈 Spring Washer	4	件 Part	
21	6030000044	六角螺母 Hex Nut	4	件 Part	
22	6010000467	六角头螺栓 Hex Head Bolt	4	件 Part	
23	4113060034	弹簧垫圈 Spring Washer	4	件 Part	

24	6010001332	六角头螺栓 Hex Head Bolt	2	件 Part	
25	4113060035	弹垫 Spring Washer	2	件 Part	
26	5290003598	高度阀调节杆总成（右） Height Valve Adjusting Rod Assembly (Right)	1	件 Part	
27	5290007075	横向稳定杆 Lateral Stabilizer Bar	1	件 Part	
28	5290007073	稳定杆吊杆总成 Stabilizer Bar Link Assembly	2	件 Part	

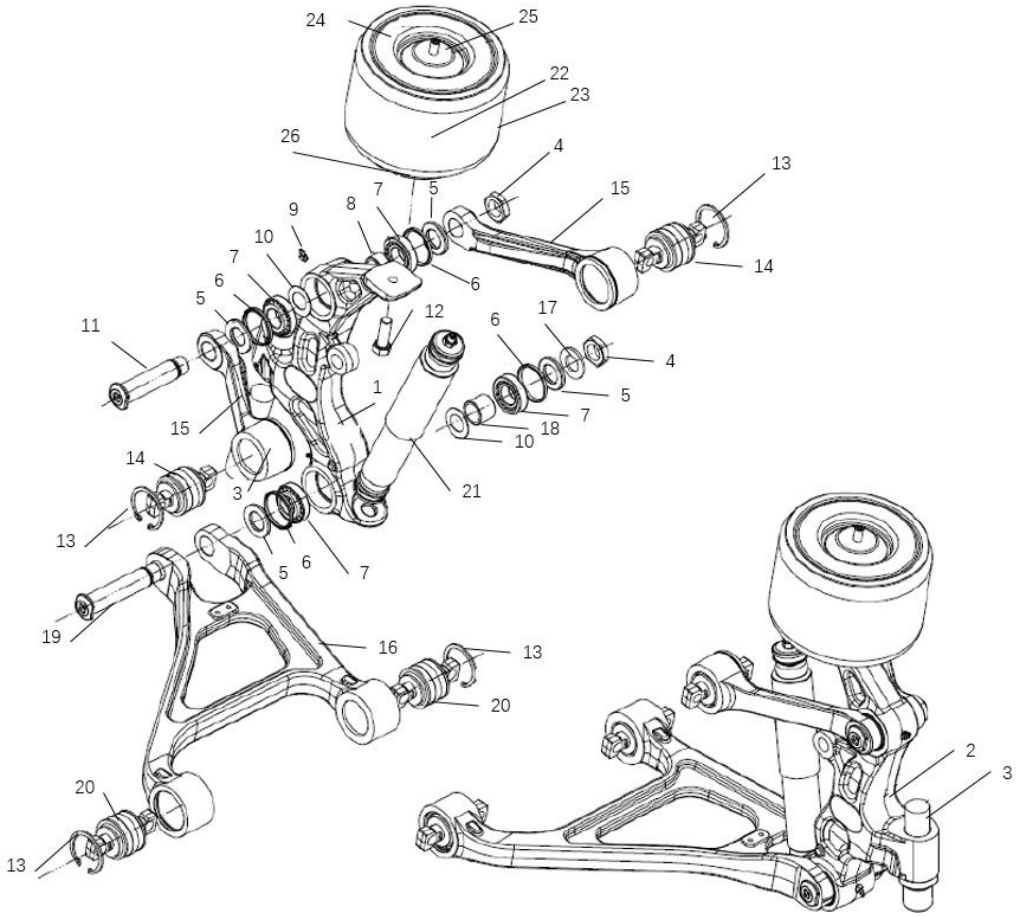

序号 No.	编　码 Parts No.	部件名称 Module Nape	数量 Quantity	单位 Unit	备注 Remark
1	529000359301	转向节支撑 Steering Knuckle Support	1	件 Part	
2	529000359302	转向节支撑 Steering Knuckle Support	1	件 Part	
3	529000359303	主销 King Pin	2	件 Part	
4	529000359304	锁紧螺母 Lock Nut	4	件 Part	M36X1.5
5	529000359305	油封支座 Oil Seal Seat	8	件 Part	
6	529000359306	骨架油封 Skeleton Oil Seal	8	件 Part	

7	529000359307	圆锥滚子轴承 Tapered Roller Bearing	8	件 Part	
8	529000359308	隔套 Spacer Sleeve	2	件 Part	

序号 No.	编　码 Parts No.	部件名称 Module Nape	数量 Quantity	单位 Unit	备注 Remark
9	529000359309	注油嘴 Grease Fitting	4	件 Part	M10 X 1
10	529000359310	调整垫片 Adjusting Shim	按需 On-Demand	件 Part	厚度 A=1.20~1.70 Thickness A= 1.20~1.70
11	529000359311	上控制臂销轴 Upper Control Arm Pin Shaft	2	件 Part	
12	529000359312	六角螺栓 Hex Bolt	2	件 Part	M18X2
13	529000359313	挡圈 Snap Ring	8	件 Part	
14	529000359314	上下控制臂球铰 Upper/Lower Control Arm Ball Joint	4	件 Part	
15	529000359315	上控制臂 Upper Control Arm	4	件 Part	
16	529000359316	下控制臂 Lower Control Arm	2	件 Part	
17	529000359317	垫片 Washer	2	件 Part	
18	529000359318	隔套 Spacer Sleeve	2	件 Part	
19	529000359319	下控制臂销轴 Lower Control Arm Pin Shaft	2	件 Part	
20	529000359320	下控制臂球铰 Lower Control Arm Ball Joint	4	件 Part	
21	529000359321	减振器 Shock Absorber	2	件 Part	
22	529000359322	气囊 Air Spring	2	件 Part	
23	529000359323	气囊囊皮	2	件 Part	

		Air Spring Bellows			
24	529000359324	气囊盖板 Air Spring Cover Plate	2	件 Part	
25	529000359325	气囊橡胶限位块 Air Spring Rubber Stopper	2	件 Part	
26	529000359326	气囊活塞 Air Spring Piston	2	件 Part	

JS6120GHBEV	**系列车型产品零配件图册** **Series Bus Parts Catalog** YAXING	
2901	吉客 8T 前独立悬架（BFA 80I(3000 01744 530) Geely 8T Front Independent Suspension [BFA 80I (3000 01744 530)]	Group 3.1.2

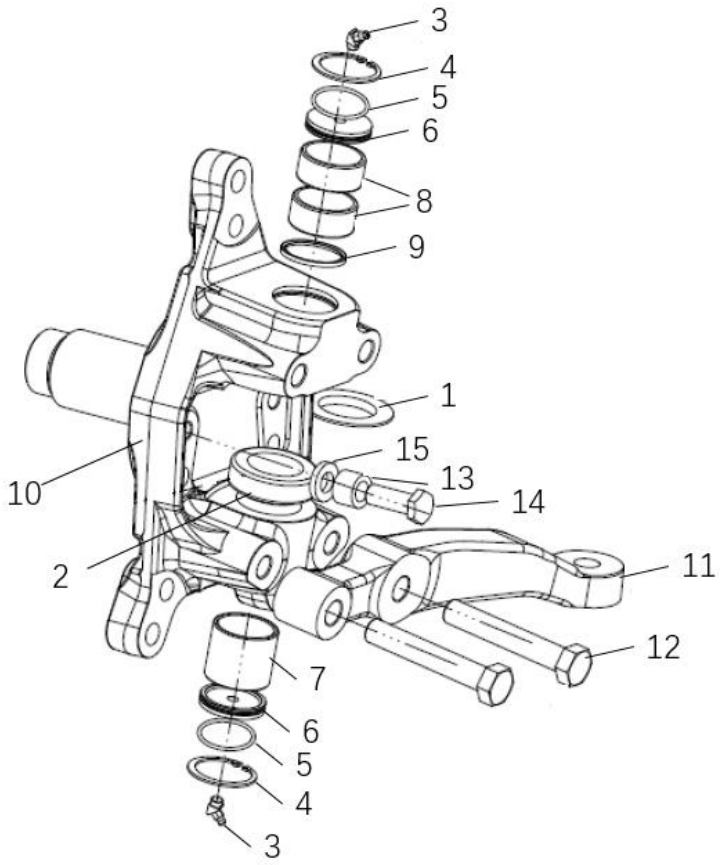

序号 No.	编　码 Parts No.	部件名称 Module Nape	数量 Quantity	单位 Unit	备注 Remark
1	529000359327	调整垫片 Adjusting Shim	2	件 Part	50X77，厚度 1.8~3.0 50X77, Thickness 1.8~3.0
2	529000359328	推力轴承(滚柱轴承) Thrust Bearing (Roller Bearing)	2	件 Part	
3	529000359309	注油嘴 Grease Fitting	4	件 Part	
4	529000359329	挡圈 Snap Ring	4	件 Part	
5	529000359330	O 型圈 O-Ring	4	件 Part	
6	529000359331	密封支架	4	件 Part	

		Sealing Bracket			
7	529000359332	轴套 Sleeve Bushing	2	件 Part	
8	529000359333	滚针轴承 Needle Roller Bearing	2	件 Part	
9	529000359334	Sealing Ring/密封铜垫	2	件 Part	
10	529000359335	Steering Knuckle/转向节	2	件 Part	
11	529000359336	转向节臂 Steering Knuckle Arm	1	件 Part	
	529000359337	转向节臂 Steering Knuckle Arm	1	件 Part	
12	529000359338	六角螺栓 Hex Bolt	4	件 Part	
13	529000359339	调整衬套 Adjusting Bushing	2	件 Part	
14	529000359340	机械限位螺栓 Mechanical Stop Bolt	2	件 Part	
15	529000359341	调整垫片 Adjusting Shim	2	件 Part	厚度 A=3.0~10.0 Thickness A=3.0~10.0

JS6120GHBEV	系列车型产品零配件图册 Series Bus Parts Catalog YAXING	
2901	吉客 8T 前独立悬架（BFA 80I(3000 01744 530)） Geely 8T Front Independent Suspension [BFA 80I (3000 01744 530)]	Group 3.1.3

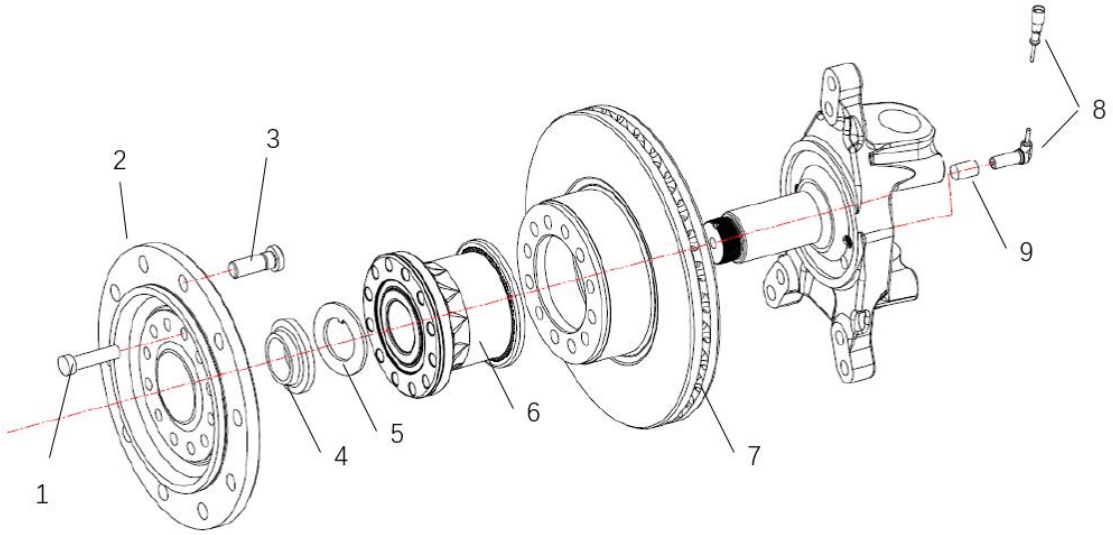

序号 No.	编　码 Parts No.	部件名称 Module Nape	数量 Quantity	单位 Unit	备注 Remark
1	529000359342	六角头法兰面螺栓 Hex Head Flange Bolt	24	件 Part	M18X1.5
2	529000359343	法兰 Flange	2	件 Part	
3	529000336001	车轮螺栓 Wheel Bolt	20	件 Part	M22x1.5
4	529000359344	锁紧螺母 Lock Nut	2	件 Part	
5	529000359345	支撑垫片 Support Washer	2	件 Part	
6	529000359346	一体式轴承 Integrated Bearing	2	件 Part	
7	529000359347	制动盘	2	件 Part	

		Brake Disc			
8	529000359348	ABS 传感器 ABS Sensor	2	件 Part	L=400
9	529000359349	传感器弹簧套 Sensor Spring Sleeve	2	件 Part	

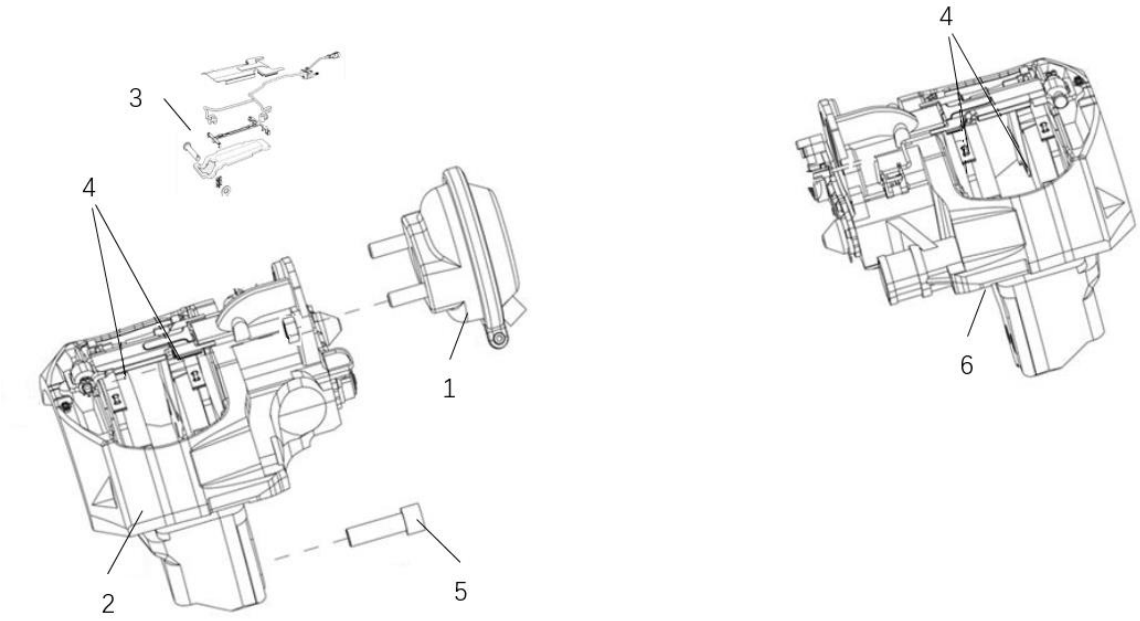

序号 No.	编　码 Parts No.	部件名称 Module Nape	数量 Quantity	单位 Unit	备注 Remark
1	529000359350	制动气室 Brake Chamber	2	件 Part	24”
2	529000359351	制动钳 Brake Caliper	1	件 Part	
3	529000359352	修理包（包含蹄片报警线束、接头等） Repair Kit (Includes Lining Wear Sensor Harness, Connectors, etc.)	2	件 Part	
4	529000307104	制动蹄片 Brake Shoe	1	件 Part	
5	529000359353	内六角螺栓 Hex Socket Head Bolt	8	件 Part	
6	529000359354	制动钳 Brake Caliper	1	件 Part	

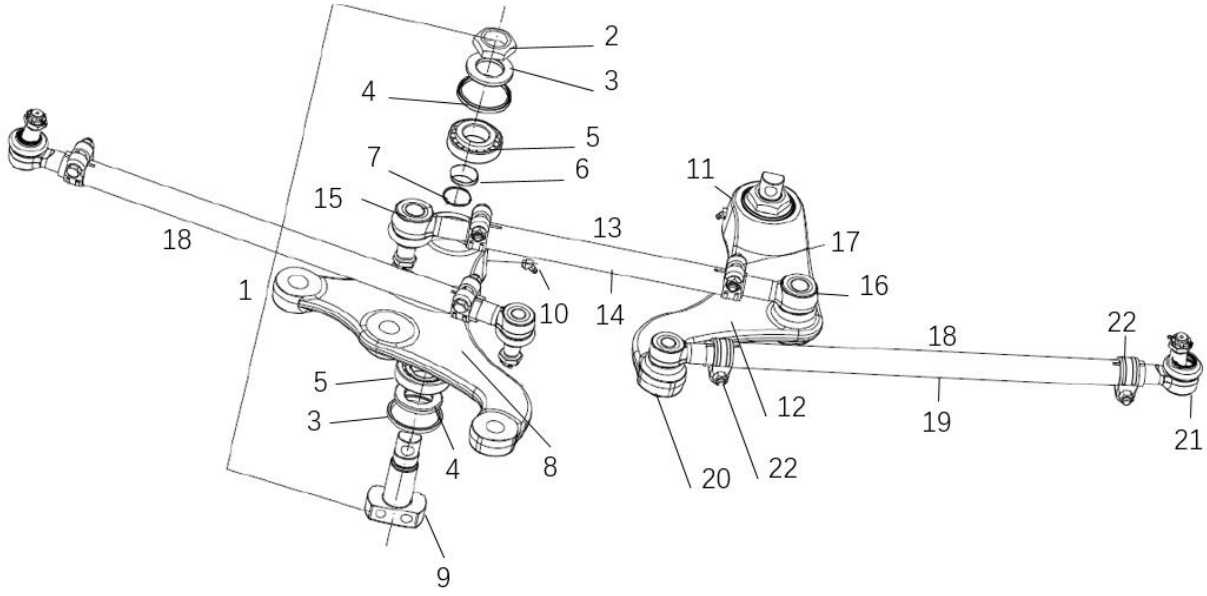

序号 No.	编　码 Parts No.	部件名称 Module Nape	数量 Quantity	单位 Unit	备注 Remark
1	529000359355	转向过渡臂总成 Steering Transition Arm Assembly	1	件 Part	
2	529000359304	锁母 Lock Nut	2	件 Part	
3	529000359305	油封支座 Oil Seal Seat	4	件 Part	
4	529000359306	骨架油封 Skeleton Oil Seal	4	件 Part	
5	529000359307	圆锥滚子轴承	4	件 Part	

		Tapered Roller Bearing			
6	529000359356	隔套" Spacer Sleeve	2	件 Part	

序号 No.	编　码 Parts No.	部件名称 Module Nape	数量 Quantity	单位 Unit	备注 Remark
7	529000359357	调整垫片 Adjusting Shim	按需	件 Part	
8	529000359358	左侧转向过渡臂本体 Left Steering Transition Arm Body	1	件 Part	
9	529000359359	转向过渡臂销轴 Steering Transition Arm Pin Shaft	2	件 Part	
10	529000359309	注油嘴 Grease Fitting	2	件 Part	
11	529000359360	转向过渡臂总成 Steering Transition Arm Assembly	1	件 Part	
12	529000359361	右侧转向过渡臂本体 Right Steering Transition Arm Body	1	件 Part	
13	529000359362	中间转向横拉杆 Center Steering Tie Rod	1	件 Part	
14	529000359363	杆件本体 Rod Body	1	件 Part	
15	529000359364	横拉杆球头（带锁母、防松销） Tie Rod End (With Lock Nut & Cotter Pin)	1	件 Part	
16	529000359365	横拉杆球头（带锁母、防松销） Tie Rod End (With Lock Nut & Cotter Pin)	1	件 Part	
17	529000359366	球头卡箍（含螺栓、螺母） Ball Joint Clamp (Incl. Bolt & Nut)	2	件 Part	
18	529000359367	左/右转向横拉杆 Left/Right Steering Tie Rod	2	件 Part	
19	529000359368	杆件本体 Rod Body	1	件 Part	
20	529000359369	横拉杆球头（带锁母、防松销） Tie Rod End (With Lock Nut & Cotter Pin)	1	件 Part	
21	529000359370	横拉杆球头（带锁母、防松销） Tie Rod End (With Lock Nut & Cotter Pin)	1	件 Part	

22	529000359371	球头卡箍（含螺栓、螺母） Ball Joint Clamp (Incl. Bolt & Nut)	2	件 Part	

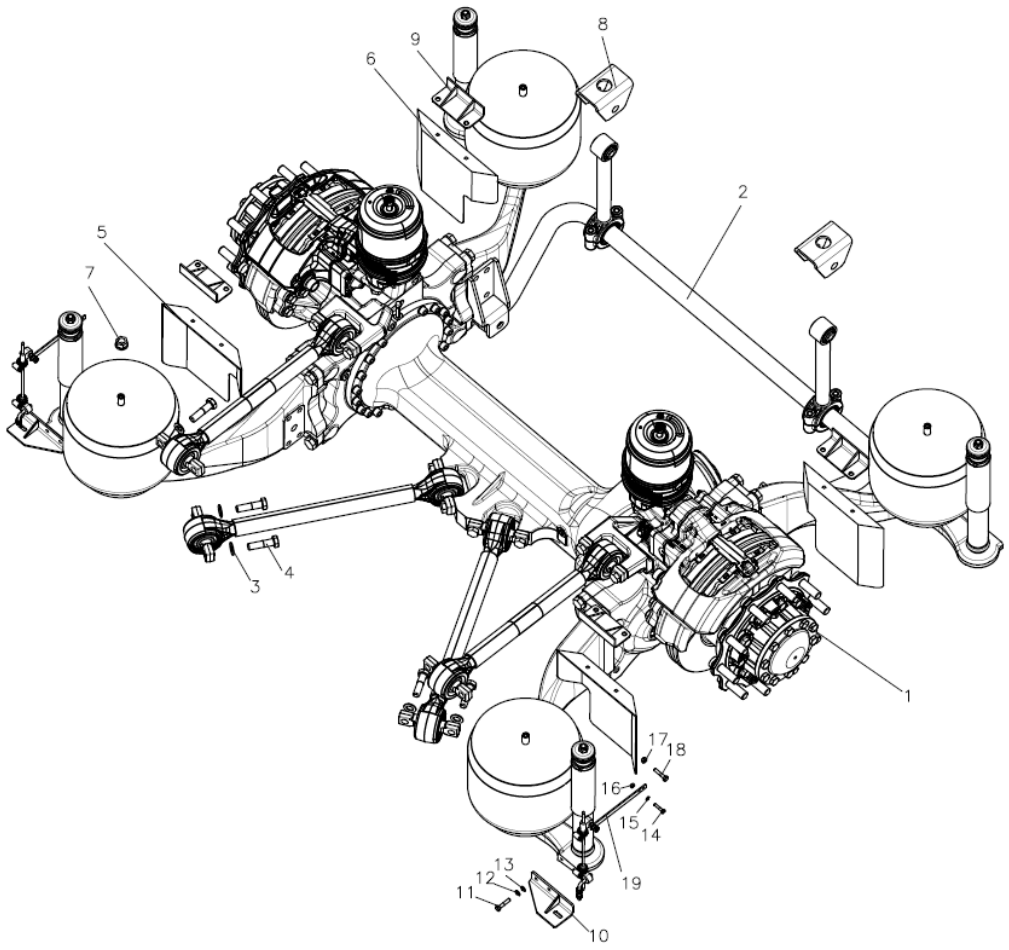

序号 No.	编　码 Parts No.	部件名称 Module Nape	数量 Quantity	单位 Unit	备注 Remark
1	5290003523	吉客 13T 低门后桥 Geely 13T Low-Entry Rear Axle	1	件 Part	
2	5290003147	稳定杆装置 Stabilizer Bar Device	1	件 Part	
3	4113060035	弹垫 Spring Washer	8	件 Part	
4	6010000161	六角细牙螺栓 Hex Fine Thread Bolt	8	件 Part	
5	5290002889	气囊护罩（右）	2	件 Part	

		Air Spring Cover (Right)			
6	5290002890	气囊护罩 Air Spring Cover	2	件 Part	

序号 No.	编　码 Parts No.	部件名称 Module Nape	数量 Quantity	单位 Unit	备注 Remark
7	6030000145	六角防松螺母 Hex Lock Nut	4	件 Part	
8	5290002757	稳定杆吊杆支架 Stabilizer Bar Link Bracket	2	件 Part	
9	5290005442	气囊护罩支架 Air Spring Cover Bracket	4	件 Part	
10	5290005438	后桥高度阀下支架（左） Rear Axle Height Valve Lower Bracket (Left)	1	件 Part	
11	5290005439	后桥高度阀下支架（右） Rear Axle Height Valve Lower Bracket (Right)	1	件 Part	
12	6010000101	六角螺栓　8*20 Hex Bolt 8*20	4	件 Part	
13	6040000008	弹垫 Spring Washer	8	件 Part	
14	4113060047	平垫 Flat Washer	4	件 Part	
15	6010000092	六角头螺栓　M6×20 Hex Head Bolt M6×20	4	件 Part	
16	4113060046	平垫圈 Flat Washer	4	件 Part	
17	6030000041	1 型六角螺母 Type 1 Hex Nut	4	件 Part	
18	6030000042	六角螺母 Hex Nut	4	件 Part	
19	6010000103	六角头螺栓 Hex Head Bolt	4	件 Part	
20	5290003597	高度阀调节杆总成（左） Height Valve Adjusting Rod Assembly (Left)	1	件 Part	

21	5290003598	高度阀调节杆总成（右） Height Valve Adjusting Rod Assembly (Right)	1	件 Part	

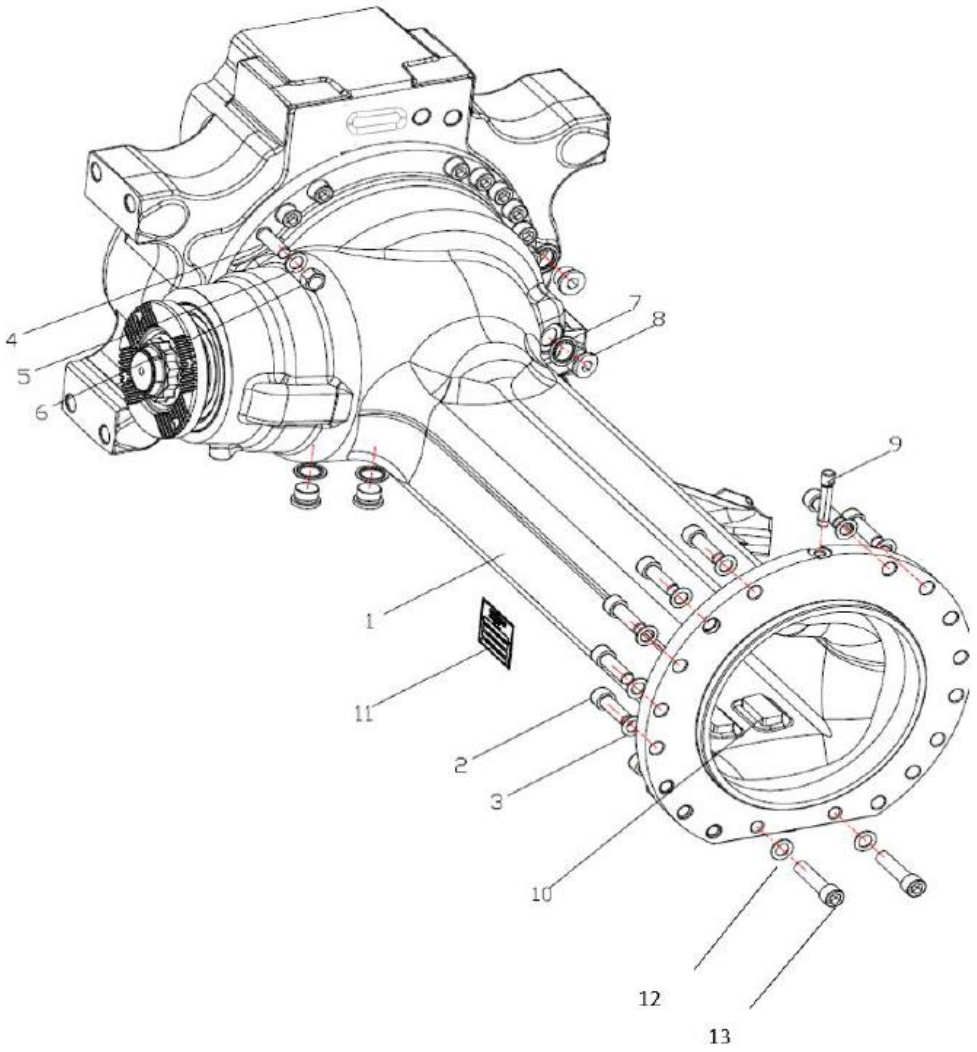

序号 No.	编　码 Parts No.	部件名称 Module Nape	数量 Quantity	单位 Unit	备注 Remark
1	529000352301	中间桥壳 Center Axle Housing	1	件 Part	
2	529000352302	内六角螺栓 Hex Socket Head Bolt	31	件 Part	
3	529000352303	垫片 Washer	31	件 Part	
4	529000352304	双头螺柱 Double-End Stud	2	件 Part	
5	529000352303	垫片	2	件 Part	

		Washer			
6	529000352305	六角头螺母 Hex Nut	2	件 Part	

序号 No.	编　码 Parts No.	部件名称 Module Nape	数量 Quantity	单位 Unit	备注 Remark
7	529000352306	密封垫 Gasket	1	件 Part	
8	529000352307	油位螺塞 Oil Level Plug	1	件 Part	
9	529000352308	通气塞 Vent Plug	1	件 Part	
10	529000352309	Nameplate 磁铁 Magnet	4	件 Part	
11	529000352310	铭牌 Nameplate	1	件 Part	
12	529000352303	垫片 Shim	4	件 Part	
13	529000352311	内六角螺栓 Hex Socket Head Bolt	4	件 Part	

JS6120GHBEV	系列车型产品零配件图册 Series Bus Parts Catalog YAXING	
2911	吉客 13T 低门后桥（BRA132DC80(3000 01080 530)） Geely 13T Low-Entry Rear Axle [BRA132DC80(3000 01080 530)]	Group 3.2.2

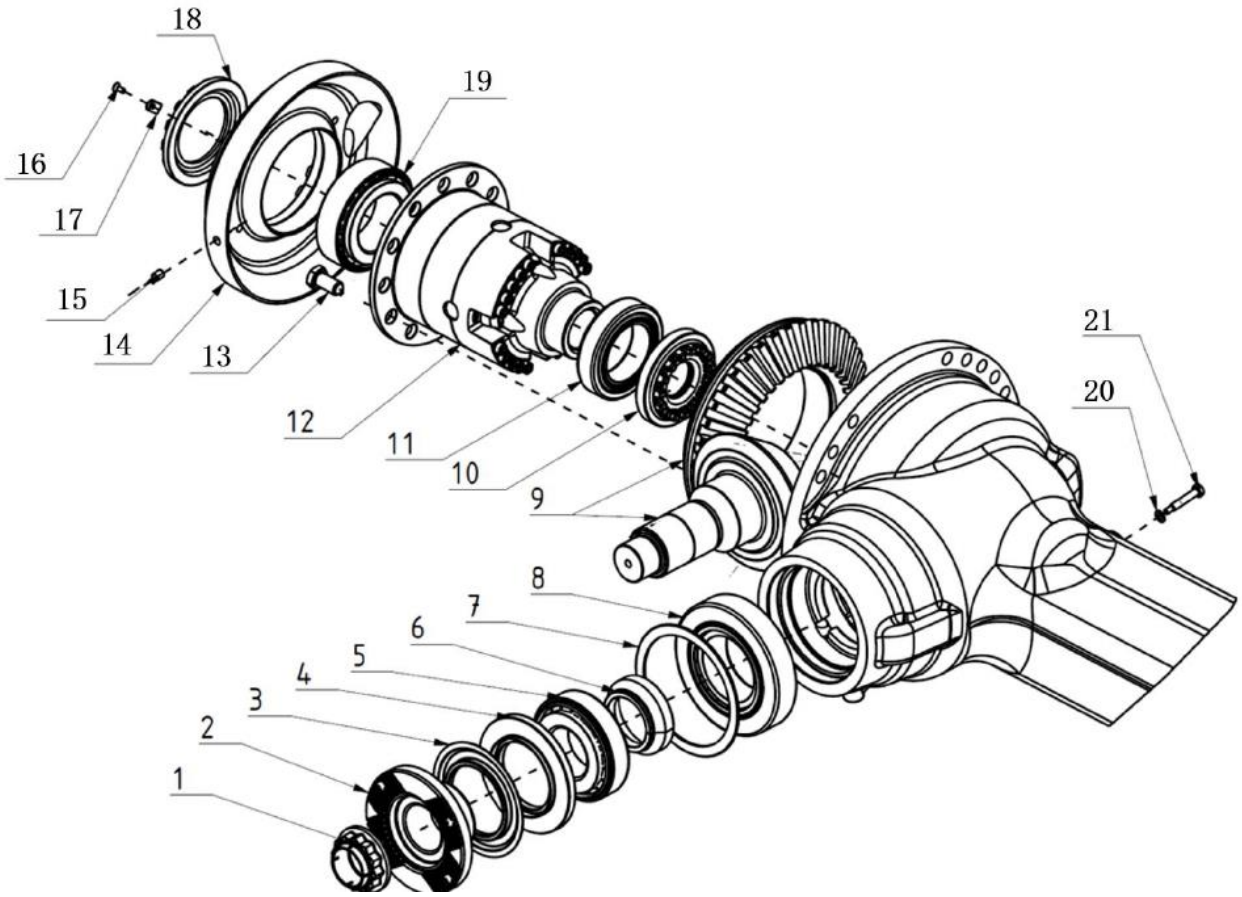

序号 No.	编　码 Parts No.	部件名称 Module Nape	数量 Quantity	单位 Unit	备注 Remark
1	529000352312	锁母 Lock Nut	1	件 Part	
2	529000352313	输入法兰 Input Flange	1	件 Part	
3	529000352314	防尘罩 Dust Cover	1	件 Part	
4	529000352315	油封 Oil Seal	1	件 Part	
5	529000352316	轴承 Bearing	1	件 Part	
6	529000352318	调整衬套	按需	件 Part	T=29.050~ 30.425

		Adjusting Bushing			
7	529000352319	调整垫片 Adjusting Shim	按需	件 Part	T=2.400~ 3.500

序号 No.	编　码 Parts No.	部件名称 Module Nape	数量 Quantity	单位 Unit	备注 Remark
8	529000352320	轴承 Bearing	1	件 Part	
9	529000352321	伞齿轮对 Bevel Gear Pair	1	件 Part	
10	529000352322	环形锁母 Ring Lock Nut	1	件 Part	
11	529000352323	轴承 Bearing	1	件 Part	
12	529000352324	差速器总成 Differential Assembly	1	件 Part	
13	529000352325	六角头法兰面螺栓 Hex Head Flange Bolt	12	件 Part	
14	529000352326	轴承支撑座 Bearing Support Seat	1	件 Part	
15	529000352327	定位销 Locating Pin	1	件 Part	
16	529000352328	螺钉 Screw	1	件 Part	
17	529000352329	防转拨片 Anti-Rotation Tab	1	件 Part	
18	529000352330	环形锁母 Ring Lock Nut	1	件 Part	
19	529000352331	轴承 Bearing	1	件 Part	
20	529000352332	平垫圈 Flat Washer	1	件 Part	
21	529000352333	六角头防跟转螺栓 Hex Head Anti-Rotation Bolt	1	件 Part	

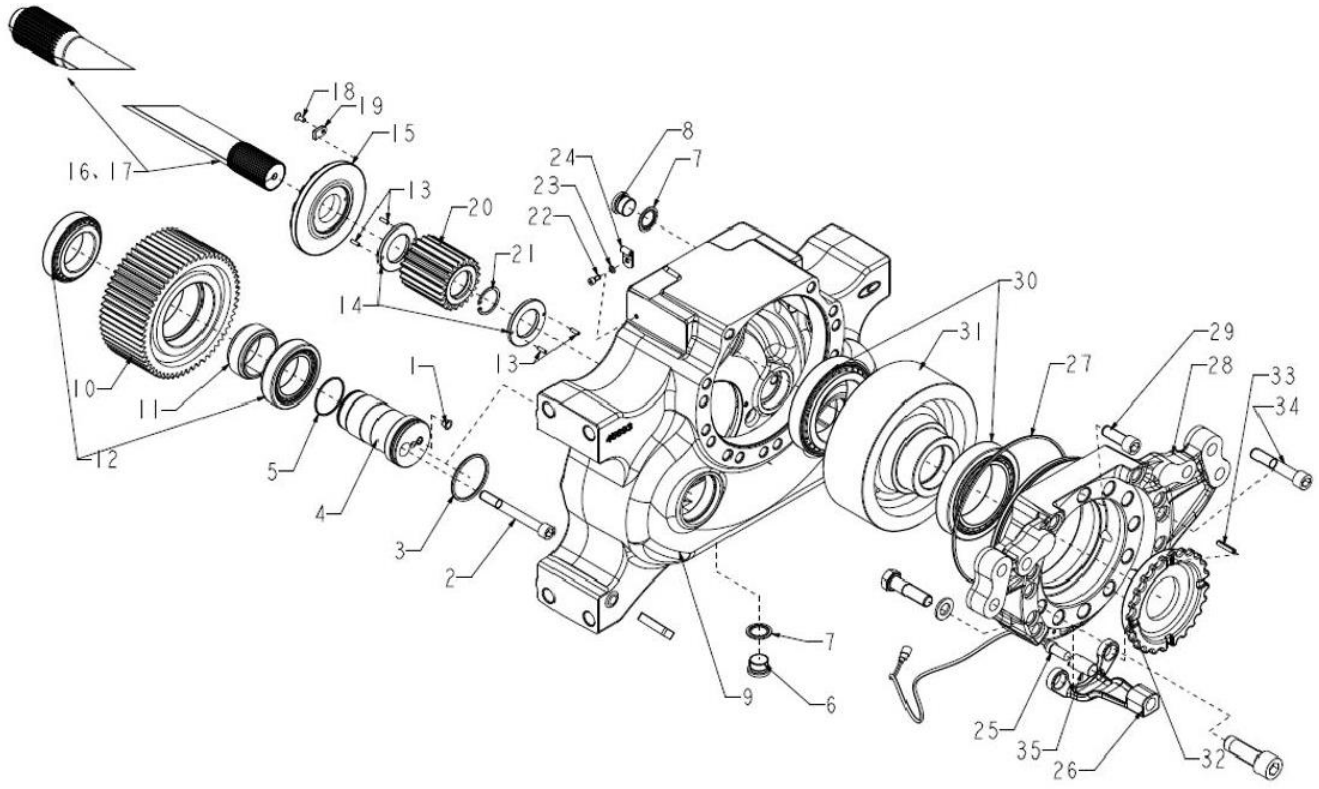

序号 No.	编　码 Parts No.	部件名称 Module Nape	数量 Quantity	单位 Unit	备注 Remark
1	529000352334	螺纹保护塞 Thread Protector Plug	4	件 Part	
2	529000352335	内六角螺栓 Hex Socket Head Bolt	4	件 Part	M12X110
3	529000352336	O 型圈 O-Ring	4	件 Part	3.53X58.74
4	529000352337	惰轮销 Idler Pin	4	件 Part	
5	529000352338	O 型圈	4	件 Part	1.78X47.35

		O-Ring			
6	529000352307	油塞 Drain Plug	2	件 Part	M24X1.5

序号 No.	编　码 Parts No.	部件名称 Module Nape	数量 Quantity	单位 Unit	备注 Remark
7	529000352306	密封垫片 Gasket	4	件 Part	
8	529000352307	油塞 Drain Plug	2	件 Part	M24X1.5
9	529000352339	轮边减速壳 Wheel Reduction Housing	1	件 Part	
	529000352340	轮边减速壳 Wheel Reduction Housing	1	件 Part	
10	529000352341	惰轮 Idler Gear	4	件 Part	Z=59
11	529000352342	调整垫片 Adjusting Shim	4	件 Part	T=29.45
	529000352343	调整垫片 Adjusting Shim	4	件 Part	T=29.35
12	529000352344	轴承 Bearing	8	件 Part	55X90X23
13	529000352345	定位销 Locating Pin	8	件 Part	Φ4X14
14	529000352346	止推垫片 Thrust Washer	4	件 Part	
15	529000352347	环形锁母 Ring Lock Nut	2	件 Part	M128X1.5
16	529000352348	差速器半轴（左侧） Differential Half Shaft (Left)	1	件 Part	L=221
17	529000352349	差速器半轴（右侧） Differential Half Shaft (Right)	1	件 Part	L=1001
18	529000352350	螺钉 Screw	2	件 Part	
19	529000352351	防跟转拨片 Anti-Rotation Tab	2	件 Part	

20	529000352352	输入齿轮 Input Gear	2	件 Part	Z=22
21	529000352353	挡圈 Snap Ring	2	件 Part	39X1.5
22	529000352354	内六角螺栓 Hex Socket Head Bolt	2	件 Part	M5X12
23	529000352355	垫片 Washer	2	件 Part	
24	529000352356	线夹 Wire Clamp	2	件 Part	
25	529000352357	ABS 传感器 ABS Sensor	2	件 Part	

序号 No.	编　码 Parts No.	部件名称 Module Nape	数量 Quantity	单位 Unit	备注 Remark
26	529000352358	ABS 传感器支架 ABS Sensor Bracket	2	件 Part	
27	529000352359	O 型圈 O-Ring	2	件 Part	3.53X202.79
28	529000352360	轮边减速壳支架 Wheel Reduction Housing Bracket	2	件 Part	
29	529000352361	内六角螺栓 Hex Socket Head Bolt	12	件 Part	M14X1.5X40
30	529000352362	轴承 Bearing	4	件 Part	85X130X29
31	529000352363	输出齿轮 Output Gear	2	件 Part	Z=71
32	529000352364	环形锁母 Ring Lock Nut	2	件 Part	M128X1.5
33	529000352365	定位销 Locating Pin	2	件 Part	
34	529000352366	内六角螺栓 Hex Socket Head Bolt	20	件 Part	M14X1.5X80
35	529000359349	ABS 传感器弹簧套 ABS Sensor Spring Sleeve	2	件 Part	

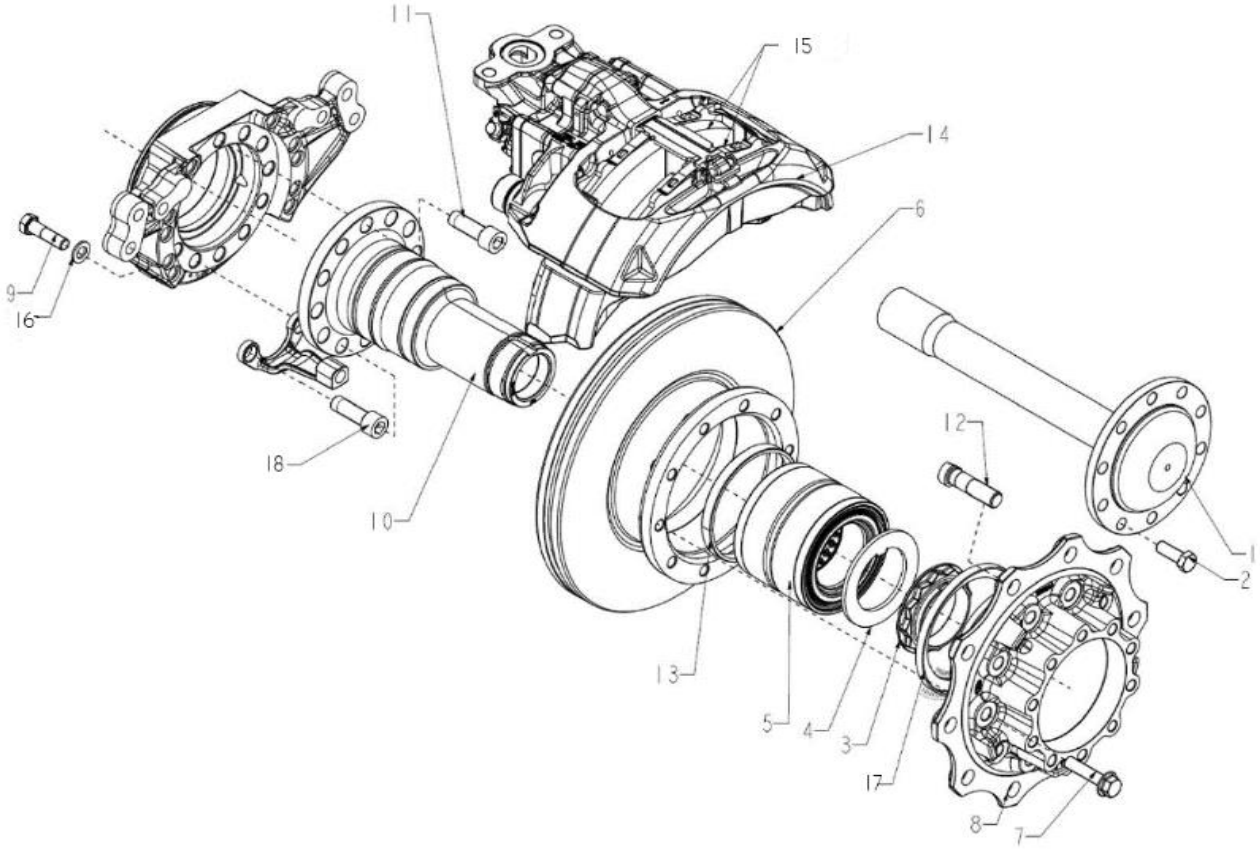

序号 No.	编　码 Parts No.	部件名称 Module Nape	数量 Quantity	单位 Unit	备注 Remark
1	529000352367	车轮半轴 Wheel Half Shaft	2	件 Part	
2	529000352368	六角头螺栓 Hex Head Bolt	20	件 Part	
3	529000307103	锁母 Lock Nut	2	件 Part	
4	529000352369	垫片 Washer	2	件 Part	
5	529000307102	轮毂轴承	2	件 Part	

		Wheel Hub Bearing			
6	529000352370	制动盘 Brake Disc	2	件 Part	

序号 No.	编　码 Parts No.	部件名称 Module Nape	数量 Quantity	单位 Unit	备注 Remark
7	529000352371	六角头法兰面螺栓 Hex Head Flange Bolt	20	件 Part	
8	529000352372	轮毂 Wheel Hub	2	件 Part	
9	529000352373	六角头螺栓 Hex Head Bolt	12	件 Part	
10	529000352374	半轴套管 Axle Sleeve	2	件 Part	
11	529000352375	内六角螺栓 Hex Socket Head Bolt	20	件 Part	
12	529000352376	车轮螺栓 Wheel Bolt	20	件 Part	
13	529000352377	轮毂轴承垫环 Wheel Hub Bearing Spacer Ring	2	件 Part	
14	529000352378	制动钳 Brake Caliper	1	件 Part	左侧 Left Side
	529000352379	制动钳 Brake Caliper	1	件 Part	右侧 Right Side
15	529000307104	制动蹄片 Brake Shoe	1	件 Part	
16	529000352380	垫片 Washer	12	件 Part	
17	529000352381	ABS 齿圈 ABS Tone Ring	2	件 Part	
18	529000352382	内六角螺栓 Hex Socket Head Bolt	4	件 Part	

JS6120GHBEV	系列车型产品零配件图册 Series Bus Parts Catalog	
2911	吉客 13T 低门后桥（BRA132DC80(3000 01080 530)） Geely 13T Low-Entry Rear Axle [BRA132DC80(3000 01080 530)]	Group 3.2.5

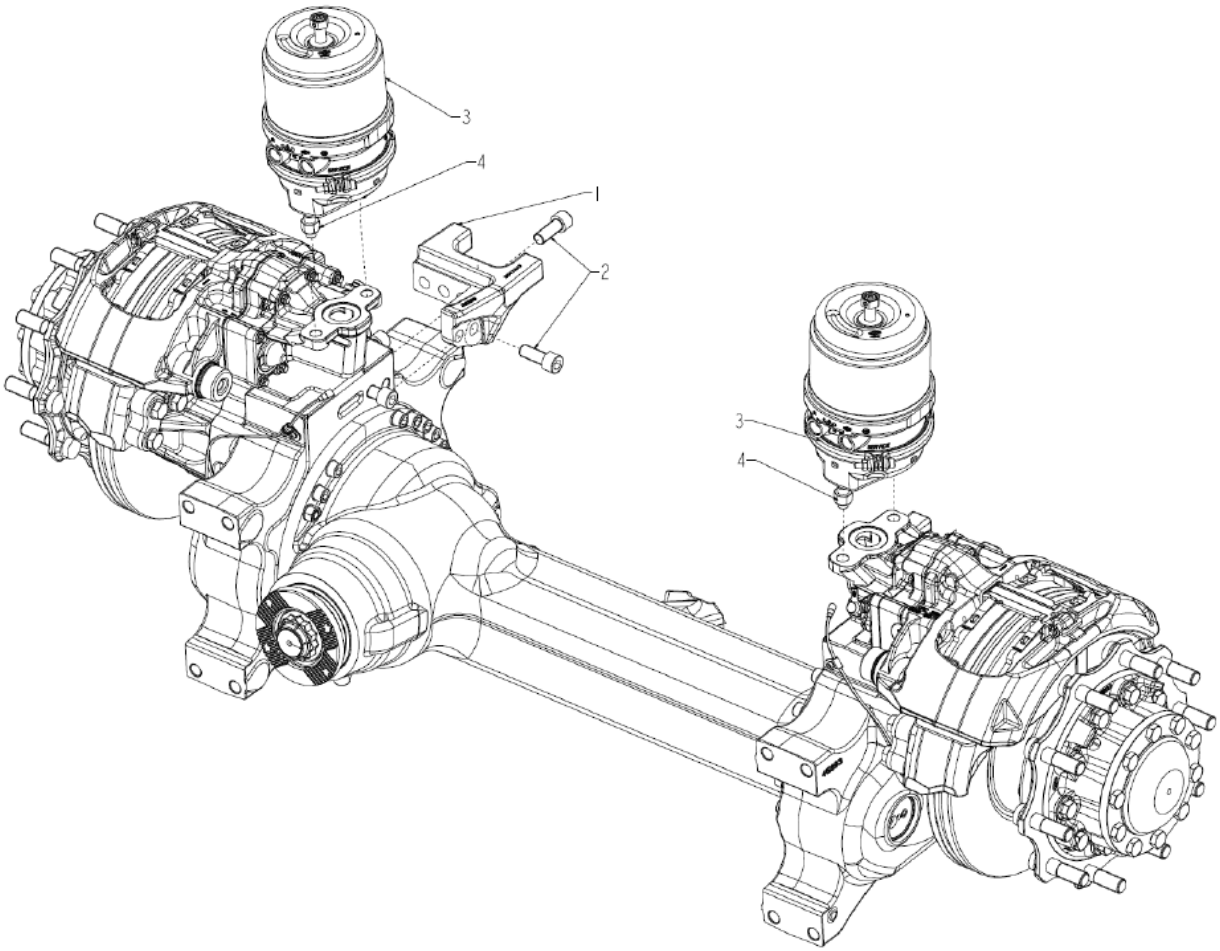

序号 No.	编　码 Parts No.	部件名称 Module Nape	数量 Quantity	单位 Unit	备注 Remark
1	529000352383	纵向推力杆支架 Geely 13T Low-Entry Rear Axle [BRA132DC80(3000 01080 530)]	1	件 Part	左侧 Left Side
	529000352384	纵向推力杆支架 Longitudinal Thrust Rod Bracket	1	件 Part	右侧 Right Side
2	529000352385	内六角螺栓 Hex Socket Head Bolt	10	件 Part	
3	529000307101	制动气室 Brake Chamber	2	件 Part	

4	529000352386	螺母 Nut	4	件 Part	

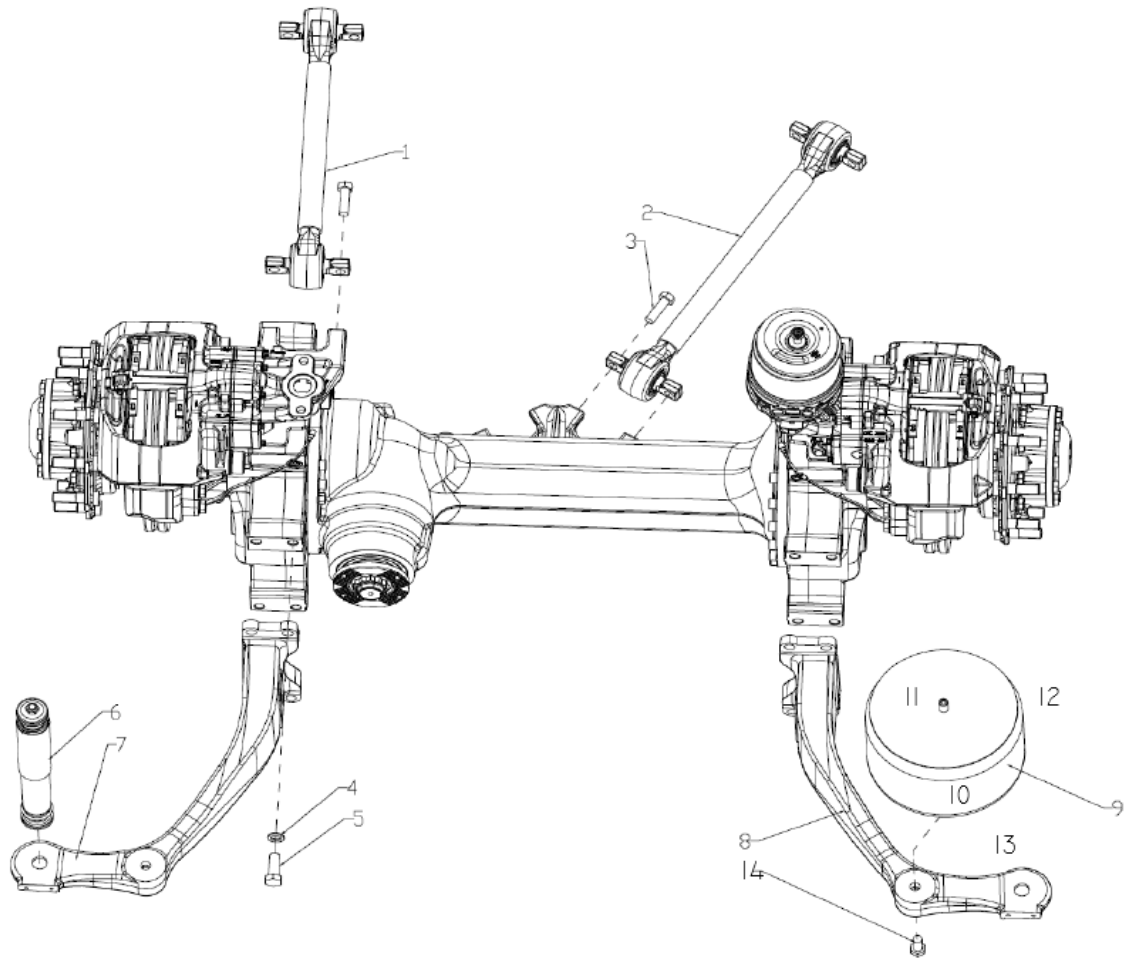

序号 No.	编　码 Parts No.	部件名称 Module Nape	数量 Quantity	单位 Unit	备注 Remark
1	529000336102	纵向推力杆 Longitudinal Thrust Rod	2	件 Part	
2	529000336103	V 型推力杆 V-Type Thrust Rod	2	件 Part	
3	529000352387	六角头螺栓 Hex Head Bolt	8	件 Part	M18X1.5 X60
4	529000352388	垫片 Washer	16	件 Part	
5	529000352389	六角头螺栓	16	件 Part	M20X1.5 X55

		Hex Head Bolt			
6	529000352390	减振器 Shock Absorber	4	件 Part	

序号 No.	编　码 Parts No.	部件名称 Module Nape	数量 Quantity	单位 Unit	备注 Remark
7	529000352391	悬臂 Suspension Arm	2	件 Part	右前、左后 Left Front, Right Rear
8	529000352392	悬臂 Suspension Arm	2	件 Part	左前、右后 Left Front, Right Rear
9	529000352393	气囊 Air Spring	4	件 Part	
10	529000352394	气囊囊皮 Air Spring Bellows	4	件 Part	
11	529000352395	气囊盖板 Air Spring Cover Plate	4	件 Part	
12	529000352396	气囊橡胶限位块 Air Spring Rubber Stopper	4	件 Part	
13	529000352397	气囊活塞 Air Spring Piston	4	件 Part	
14	529000352398	六角头螺栓 Hex Head Bolt	4	件 Part	M18X2.0 X40

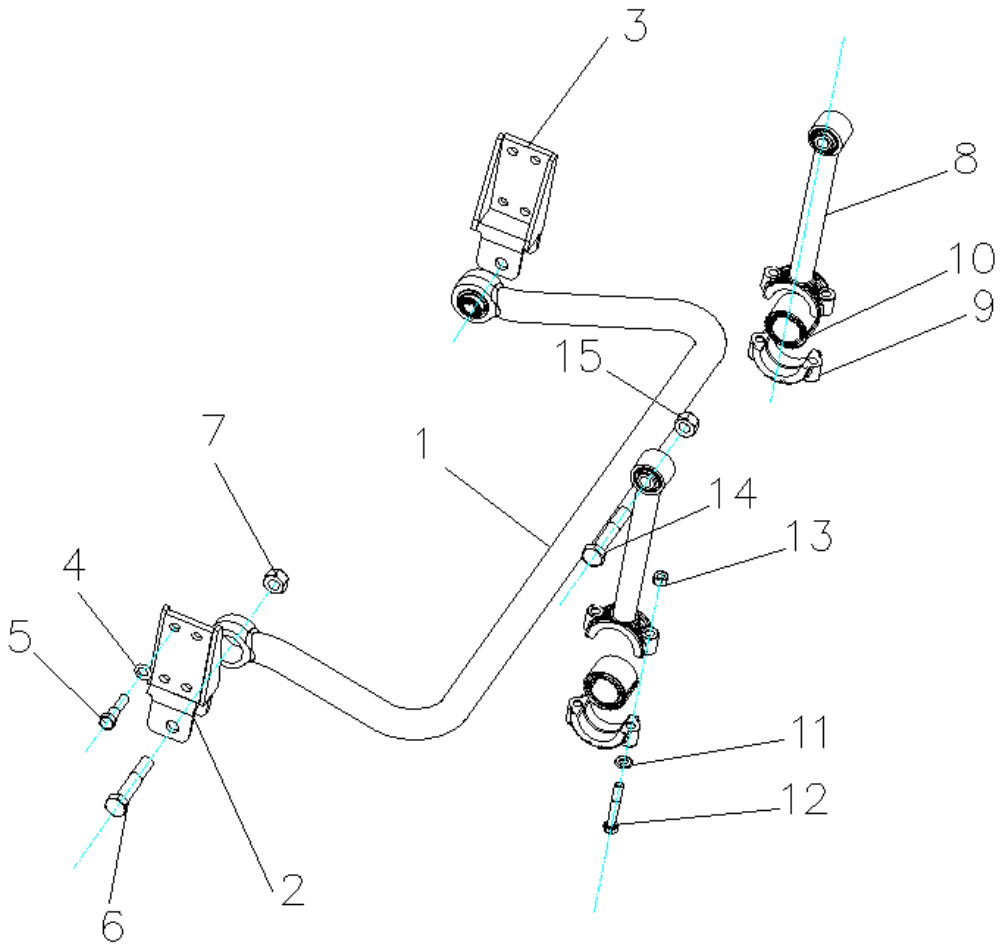

序号 No.	编　码 Parts No.	部件名称 Module Nape	数量 Quantity	单位 Unit	备注 Remark
1	529000352399	横向稳定杆总成 Lateral Stabilizer Bar Assembly	1	件 Part	
2	9900004284	左稳定杆支架总成 Left Stabilizer Bracket Assembly	1	件 Part	
3	9900004285	右稳定杆支架总成 Right Stabilizer Bracket Assembly	1	件 Part	
4	529000712429	重型弹簧垫圈 Heavy-Duty Spring Washer	8	件 Part	
5	6010000054	六角头螺栓	8	件 Part	

		Hex Head Bolt			
6	6010000332	六角头螺栓 Hex Head Bolt	2	件 Part	

序号 No.	编　码 Parts No.	部件名称 Module Nape	数量 Quantity	单位 Unit	备注 Remark
7	9900004190	施必牢螺母 Spiralock Nut	2	件 Part	
8	9900004286	吊杆总成 Link Rod Assembly	2	件 Part	
9	5290003115	稳定杆夹板 Stabilizer Bar Clamp Plate	2	件 Part	
10	4000008174	橡胶支承 Rubber Support	2	件 Part	
11	9900004287	平垫圈 Flat Washer	4	件 Part	
12	6010001583	六角头螺栓 Hex Head Bolt	4	件 Part	
13	9900004288	施必牢螺母 Spiralock Nut	4	件 Part	
14	6010000332	六角头螺栓 Hex Head Bolt	2	件 Part	
15	9900004190	施必牢螺母 Spiralock Nut	2	件 Part	

底盘部分
Chassis Section

4.1	3401	转向系统 Steering System	51	4.2	3402	方向盘总成 Steering Wheel Assembly	53
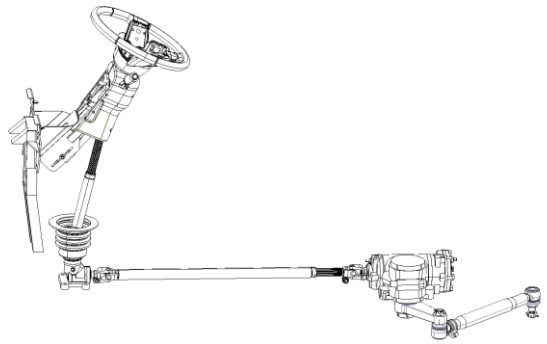				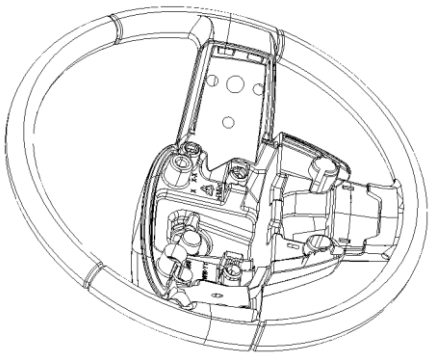			
4.3	3421	转向管柱总成 Steering Column Assembly	54	4.4	3406	转向管路总成 Steering Pipeline Assembly	55
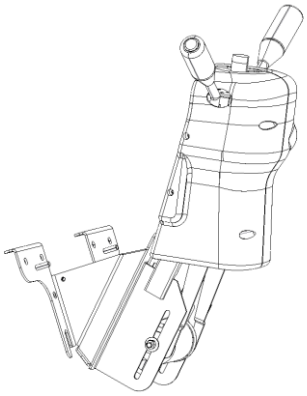				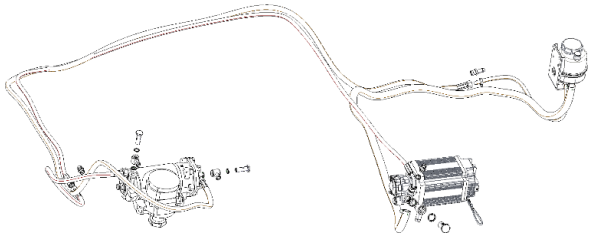			
4.5	3408	转向油罐安装 Steering Oil Tank Installation	57	4.6	3408	转向油罐 Steering Oil Tank	58
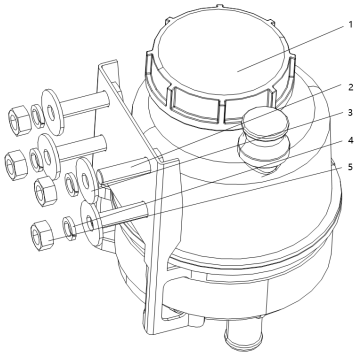				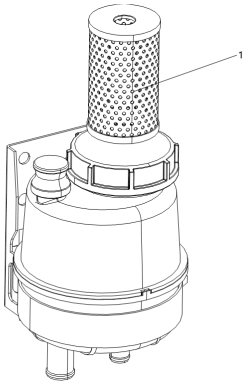			

底盘部分
Chassis Section

4.7	3506	储气筒布置 Air Reservoir Layout	59	4.8	2950	电控空气悬架系统 Electronically Controlled Air Suspension System	68
		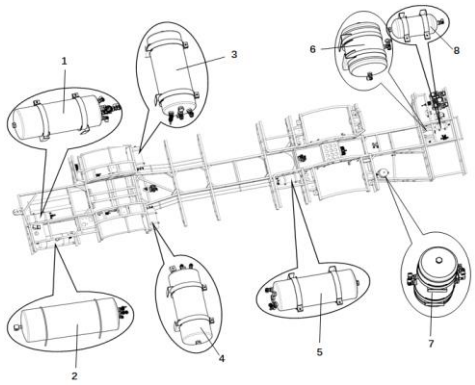				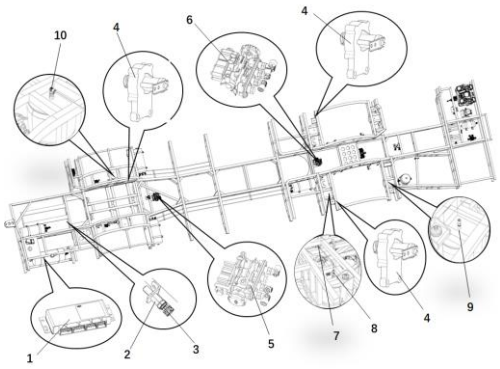	
4.9	3550	电子制动及操稳系统 Electronic Braking & Stability Control System	72	4.10	3506	打气系统及制动阀类件布置 Air Supply System & Brake Valve Components Layout	77
		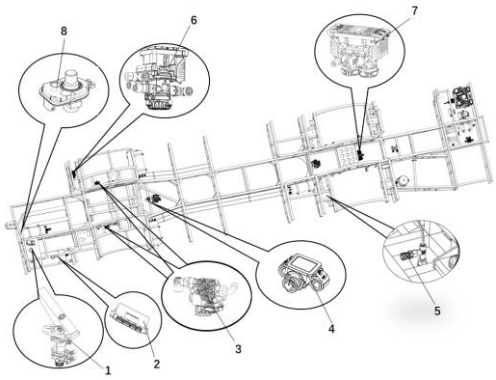				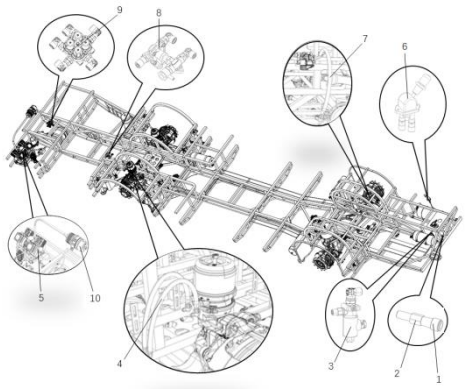	
4.11	3105	车轮及轮胎 Wheel & Tire	88	4.12	4250	集中润滑系统 Central Lubrication System	89

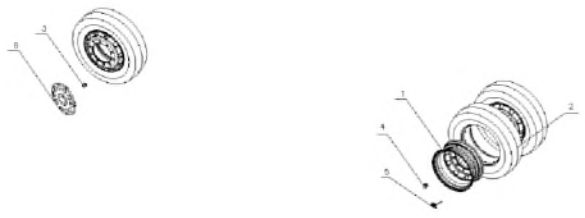
1
2
3
4
5



JS6120GHBEV	系列车型产品零配件图册 Series Bus Parts Catalog	
3401	转向系统 Steering System	Group 4.1

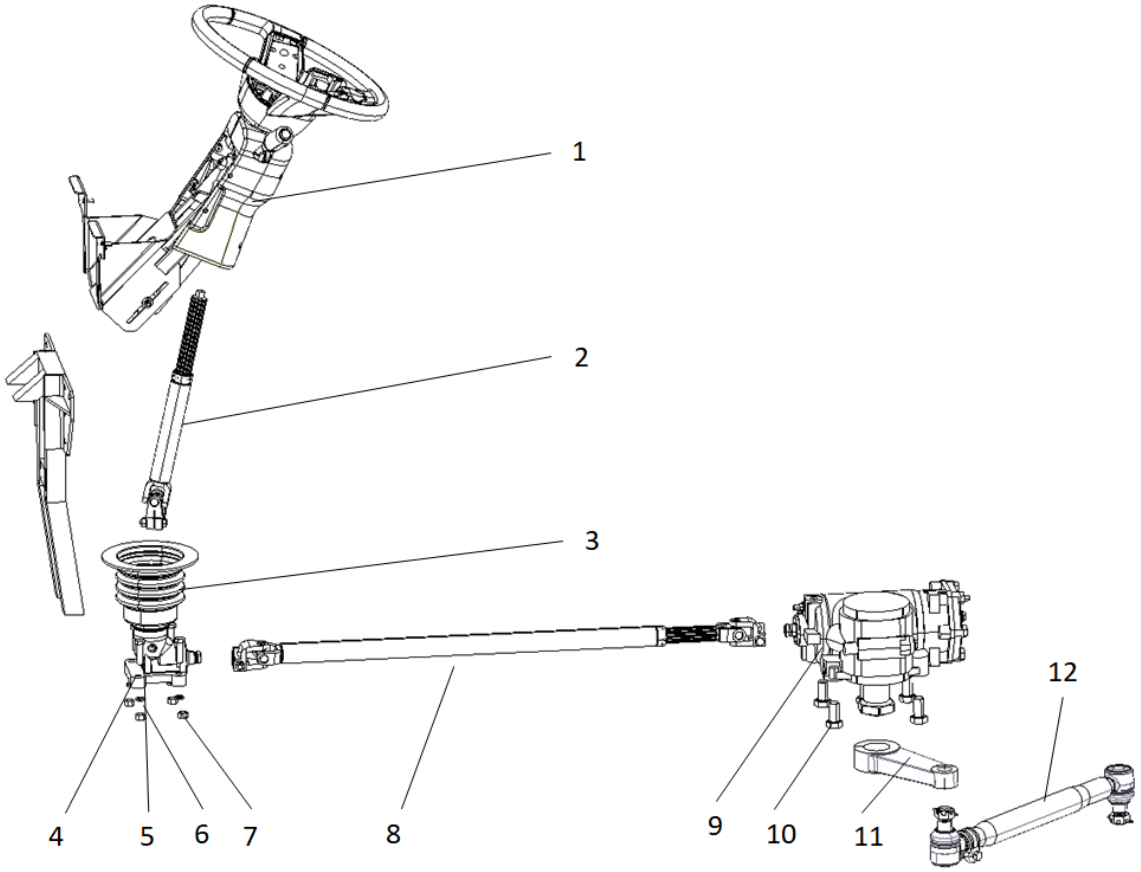

序号 No.	编　码 Parts No.	部件名称 Module Nape	数量 Quantity	单位 Unit	备注 Remark
1	5370061426	一体化仪表台 Integrated Instrument Panel	1	件 Part	
2	5340002130	转向传动轴（弹簧） Steering Drive Shaft (Spring)	1	件 Part	
3	5340002131	转向球笼防尘罩 Steering Ball Cage Dust Cover	1	件 Part	
4	5340002172	BOSCH 角传动器 BOSCH Angle Drive	1	件 Part	
5	6010000418	六角头螺栓 M12×1.5，L=55 Hexagon Head Bolt M12×1.5, L=55	4	件 Part	
6	6040000007	弹簧垫圈 Φ12. Spring Washer Φ12.	4	件 Part	
7	6030000044	I 型六角螺母 M12 I-type Hexagon Nut M12	4	件 Part	
8	5340000938	管柱传动轴总成 Tube Column Drive Shaft Assembly	1	件 Part	

序号 No.	编　码 Parts No.	部件名称 Module Nape	数量 Quantity	单位 Unit	备注 Remark
9	5340002258	方向机_BOSCH8098 Steering Gear_BOSCH8098	1	件 Part	
10	6010000082	六角头螺栓-M20×1.5，10.9 级 Hex Head Bolt - M20×1.5, Grade 10.9	5	件 Part	
12	5340002257	转向垂臂 Steering Arm	1	件 Part	
13	5300000253	转向直拉杆总成 Steering Tie Rod Assembly	1	件 Part	

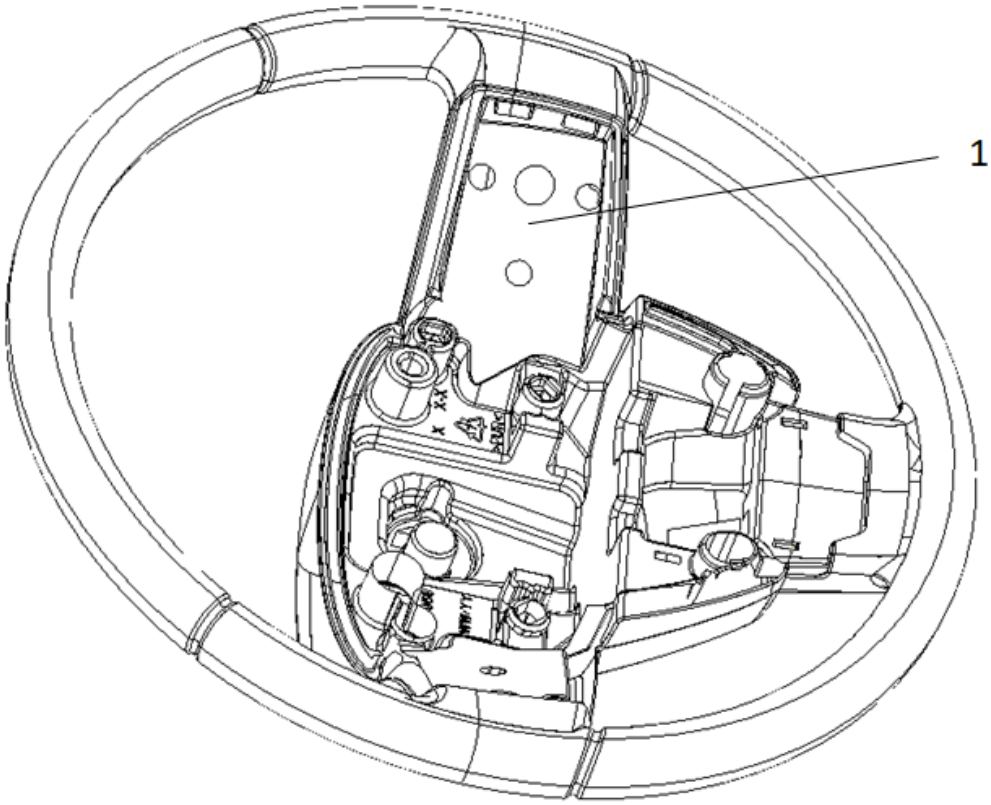

序号 No.	编　码 Parts No.	部件名称 Module Nape	数量 Quantity	单位 Unit	备注 Remark
1	537006142601	方向盘总成 Steering Wheel Assembly	1	件 Part	2706027

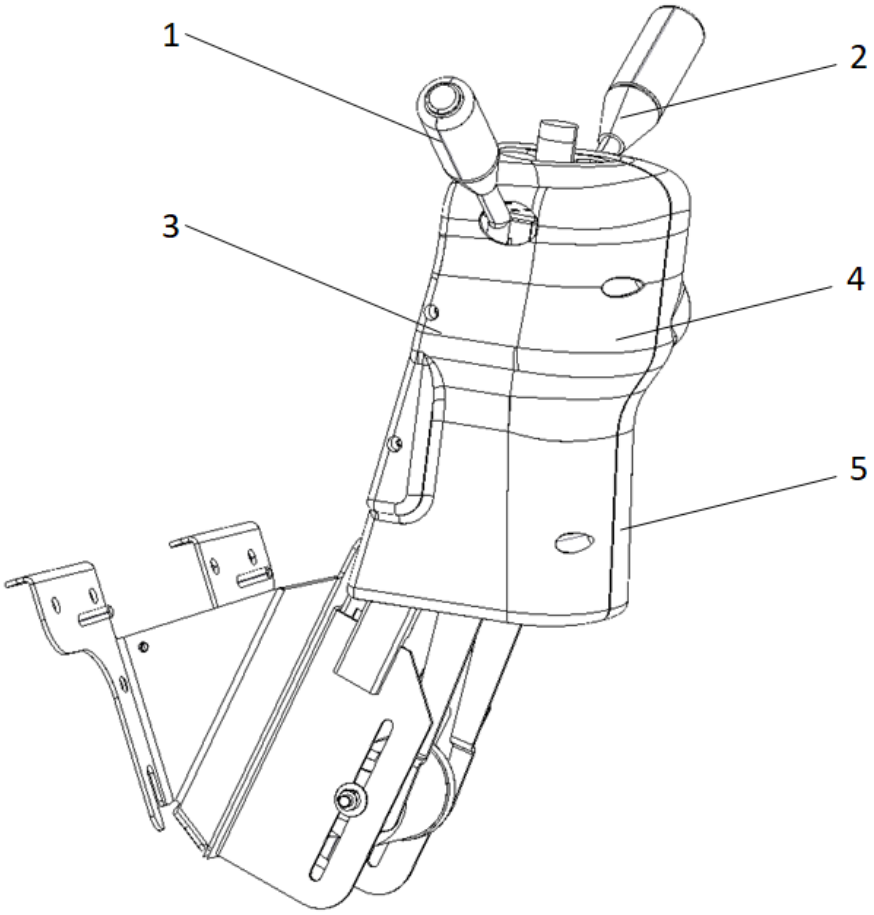

序号 No.	编　码 Parts No.	部件名称 Module Nape	数量 Quantity	单位 Unit	备注 Remark
1	537006142603	组合开关-左侧手柄 Combination Switch - Left Handle	1	件 Part	4108980
2	537006142604	组合开关-右侧手柄 Combination Switch - Right Handle	1	件 Part	4108930
3	537006142605	点火锁 Ignition Lock	1	件 Part	41001424 100143
4	537006142606	前护罩 Front Cover	1	件 Part	2706020
5	537006142607	后护罩 Rear Cover	1	件 Part	2707240

JS6120GHBEV	系列车型产品零配件图册 Series Bus Parts Catalog	
3406	转向管路总成 Steering Line Assembly	Group 4.4

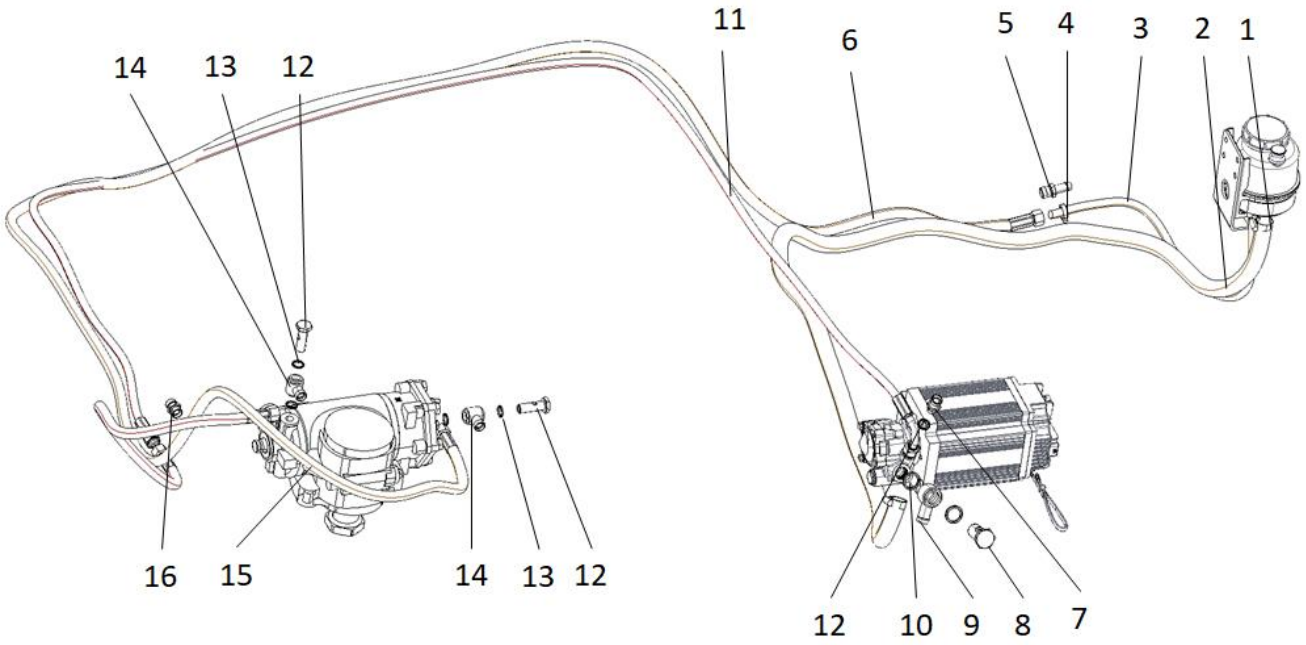

序号 No.	编　码 Parts No.	部件名称 Module Nape	数量 Quantity	单位 Unit	备注 Remark
1	4171220045	不锈钢齿带式卡箍（Φ17-32） Stainless steel toothed belt clamp (Φ17-32) steering line assembly	2	件 Part	
2	5340002020	黑色耐油橡胶管（Φ22*5.5） Black oil resistant rubber hose (Φ22*5.5)	1	件 Part	
3	5340002021	黑色耐油橡胶管（Φ15*5.） Black oil-resistant rubber hose (Φ15*5.)	1	件 Part	
4	4171220044	不锈钢齿带式卡箍（Φ14-27） Stainless steel toothed belt clamp (Φ14-27)	2	件 Part	
5	5340001837	回油过度接头（M22-Φ16） Oil return overfitting (M22-Φ16)	1	件 Part	
6	5340002095	转向回油管总成(TPEE 内心层+钢丝单层增强层+聚氨酯外覆层，两端 Q800B15，L=13400) Steering return line assembly (TPEE inner layer + steel wire single layer reinforcement + polyurethane outer cover, Q800B15 at both ends, L=13400)	1	件 Part	

7	5340001339	油泵进油口直接头（M18-M22） Oil pump inlet direct head (M18-M22)	1	件 Part	
8	5340000226	油泵铰接六角螺栓（M27x1.5，L=53） Oil pump articulating hexagonal bolt (M27x1.5, L=53)	1	件 Part	

序号 No.	编　码 Parts No.	部件名称 Module Nape	数量 Quantity	单位 Unit	备注 Remark
9	5340001836	油泵进油口接头（Φ23-27） Oil pump inlet fitting (Φ23-27)	1	件 Part	
10	5340001665	组合垫圈（Φ27） Combination washer (Φ27)	2	件 Part	
11	5340002140	转向进油管总成(TPEE 内心层+钢丝双层增强层+聚氨酯外覆层，两端 Q800B15 卡套，L=12200） Steering inlet pipe assembly (TPEE inner layer + steel wire double layer reinforcement + polyurethane outer layer, Q800B15 ferrule at both ends, L=12200)	1	件 Part	
12	5340000228	油泵铰接六角螺栓(M18x1.5，L=53) Oil pump hinged hexagonal bolt (M18x1.5, L=53)	2	件 Part	
13	5340001667	组合垫圈（Φ18） Combination washer (Φ18)	5	件 Part	
14	5340001377	转向进油接头（Φ18-M22） Steering oil inlet fitting (Φ18-M22)	2	件 Part	
15	5340002272	转向回油管总成(TPEE 内心层+钢丝双层增强层+聚氨酯外覆层，两端 Q800B15 卡套，L=550） Steering return line assembly (TPEE inner layer + steel wire double layer reinforcement + polyurethane outer layer, Q800B15 ferrule at both ends, L=550)	1	件 Part	
16	5350004185	卡套式直通接头体（两头 16 卡套，直通，Q80316） Fitting body for ferrule straight through (16 ferrules on both ends, straight through, Q80316)	1	件 Part	

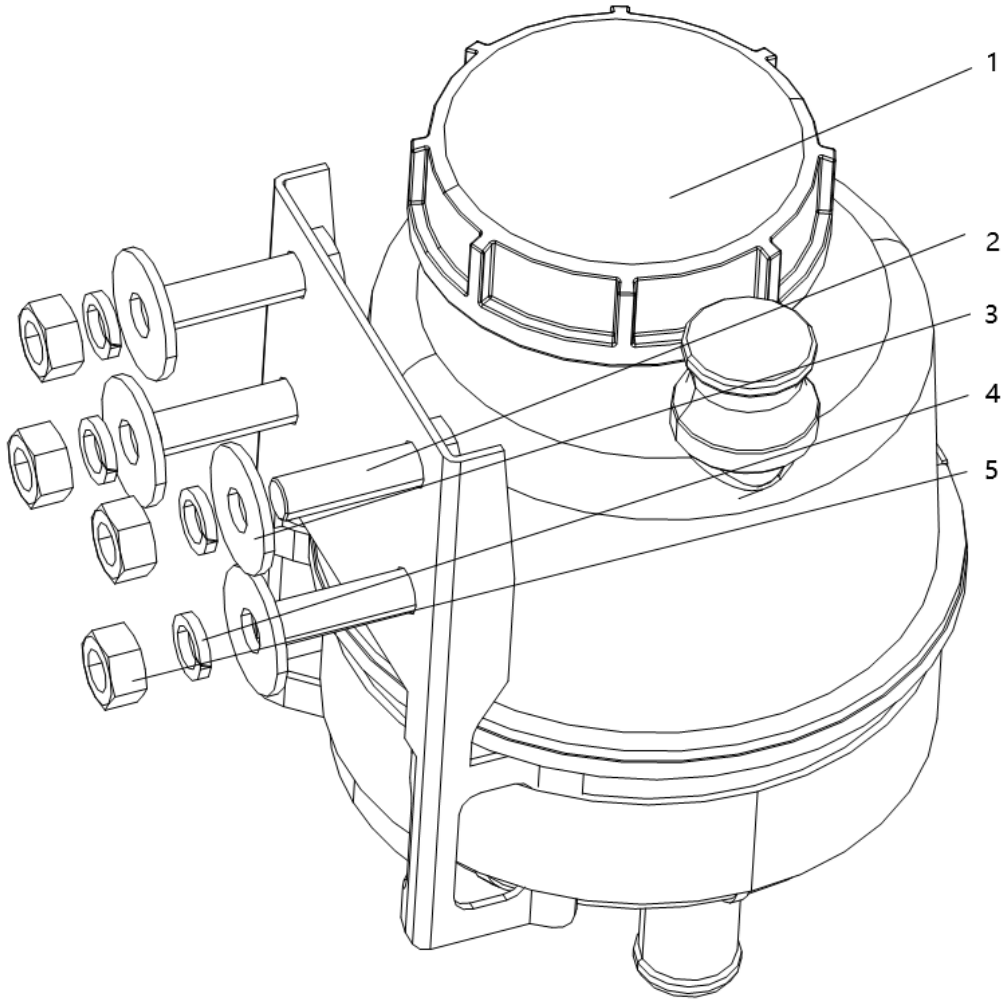

序号 No.	编　码 Parts No.	部件名称 Module Nape	数量 Quantity	单位 Unit	备注 Remark
1	5340001835	转向油罐总成，塑料，1600pL Steering Tank Assembly, Plastic, 1600pL	1	件 Part	
2	6010000113	六角头螺栓 M10x35 Hexagon head bolts M10x35	4	件 Part	
3	4113060025	大平垫 Φ10 Large flat pad Φ10	4	件 Part	
4	4113060032	弹簧垫圈 Φ10 Spring washer Φ10	4	件 Part	
5	6030000043	I 型六角螺母 M10 Hexagonal nut type I M10	4	件 Part	

JS6120GHBEV	系列车型产品零配件图册 Series Bus Parts Catalog	
3408	转向油罐 Steering Tank	Group 4.6

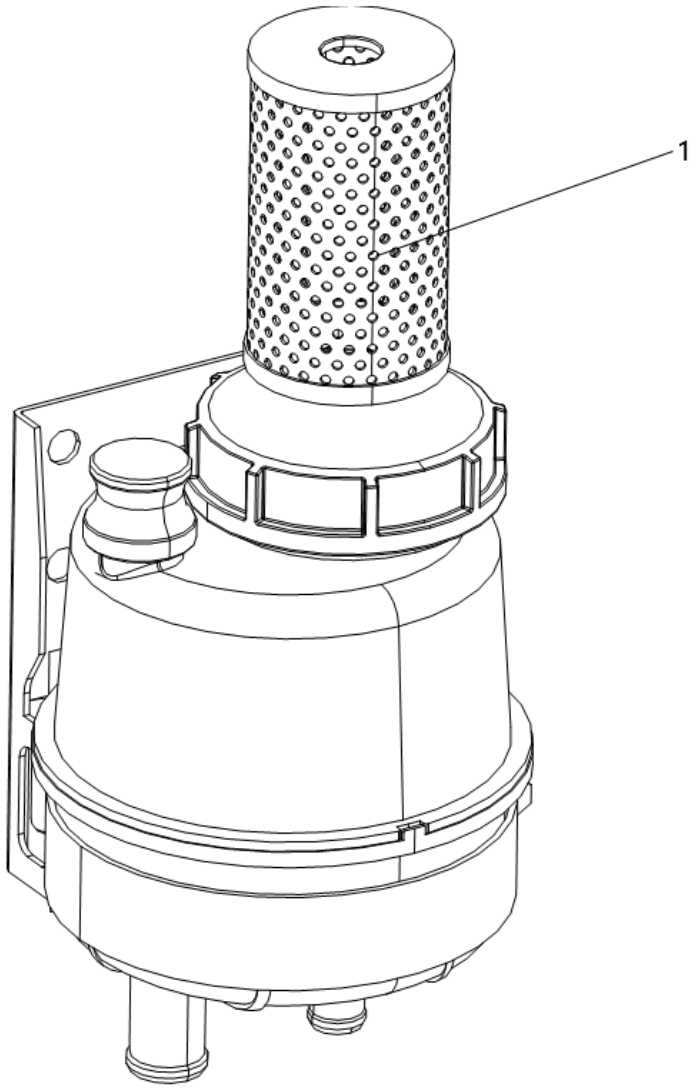

序号 No.	编　码 Parts No.	部件名称 Module Nape	数量 Quantity	单位 Unit	备注 Remark
1	534000183501	滤芯总成 Filter assembly	1	件 Part	

JS6120GHBEV	系列车型产品零配件图册 Series Bus Parts Catalog	
3506	储气筒布置 Gas tank layout	Group 4.7

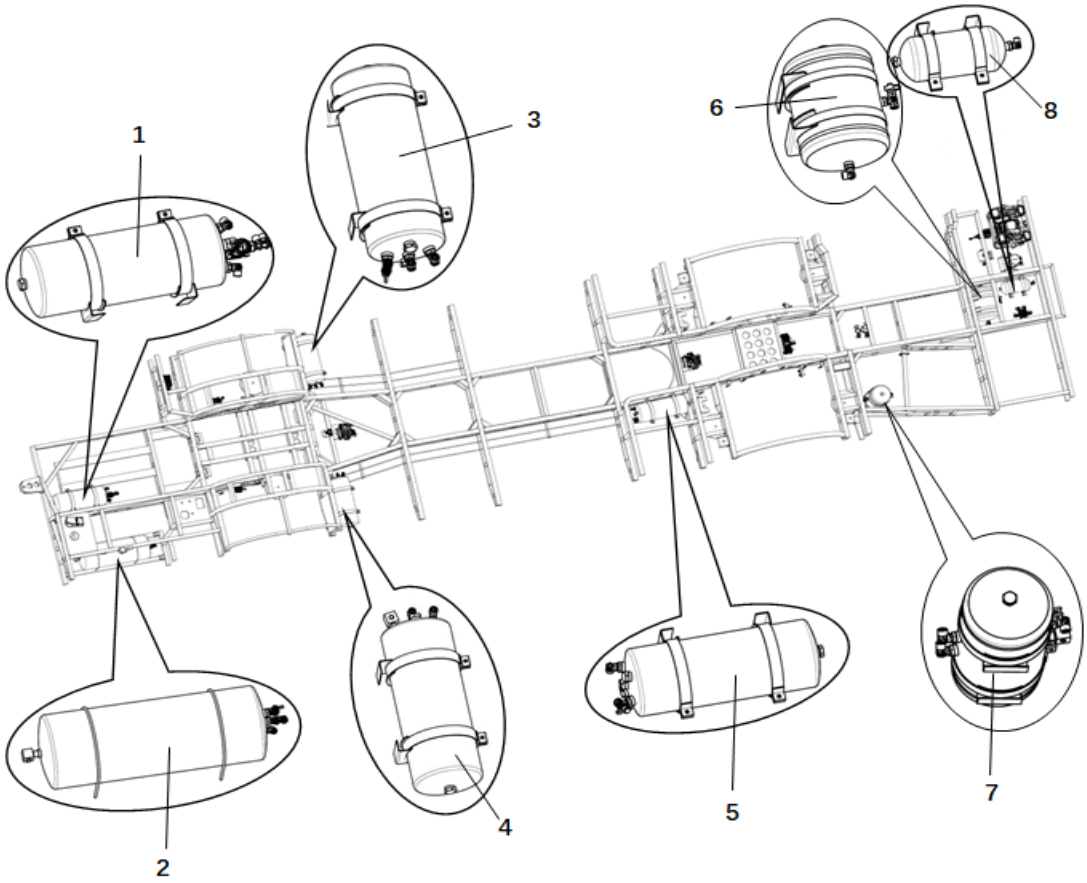

序号 No.	编　码 Parts No.	部件名称 Module Nape	数量 Quantity	单位 Unit	备注 Remark
1	5350004978	辅储气筒二 Auxiliary air tank 2	1	件 Item	
2	5350004979	气囊储气筒 Air bag reservoir	1	件 Item	
3	5350004978	前刹储气筒一 Front brake reservoir 1	1	件 Item	
4	5350004978	前刹储气筒二 Front brake reservoir 2	1	件 Item	
5	5350004978	辅储气筒一 Auxiliary air tank 1	1	件 Item	
6	5350005455	后刹储气筒一 Rear brake reservoir 1	1	件 Item	

7	5350005456	后刹储气筒二 Rear brake reservoir 2	1	件 Item	
8	5350005169	吹扫储气筒 Purge air tank	1	件 Item	

JS6120GHBEV	系列车型产品零配件图册 Series Bus Parts Catalog	
3506	辅储气筒二（5350004978） Auxiliary air tank 2	Group 4.7.1

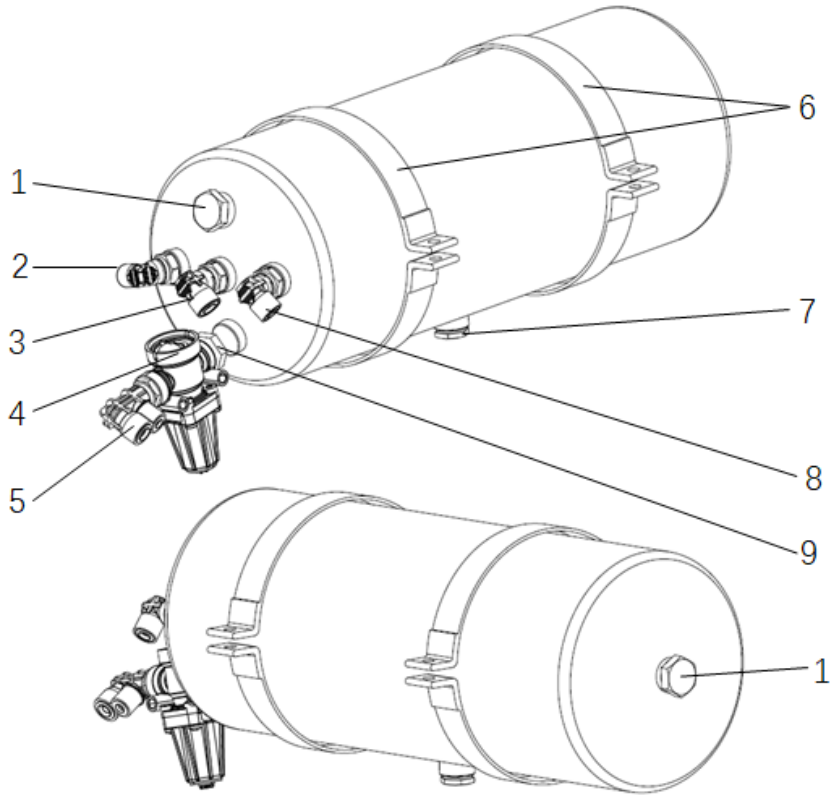

序号 No.	编　码 Parts No.	部件名称 Module Nape	数量 Quantity	单位 Unit	备注 Remark
1	6060000020	堵头 Plug	2	件 Item	
2	5350004763	角通接头 Angle joint	1	件 Item	
3	5350004812	角通接头 Angle joint	1	件 Item	
4	5350005450	限压阀 Pressure limiting valve	1	件 Item	
5	5350004822	F 接头 F connector	1	件 Item	
6	5350001104	储气筒箍带 Gas tank strap	2	件 Item	
7	5350005167	自动放水阀	1	件	

		Automatic drain valve		Item	
8	5350004761	角通接头 Angle joint	1	件 Item	
9	1352102801	直螺纹直通过渡接头 Straight thread straight through connector	1	件 Item	

JS6120GHBEV	系列车型产品零配件图册 Series Bus Parts Catalog	
3506	气囊储气筒（5350004979） Air bag reservoir	Group 4.7.2

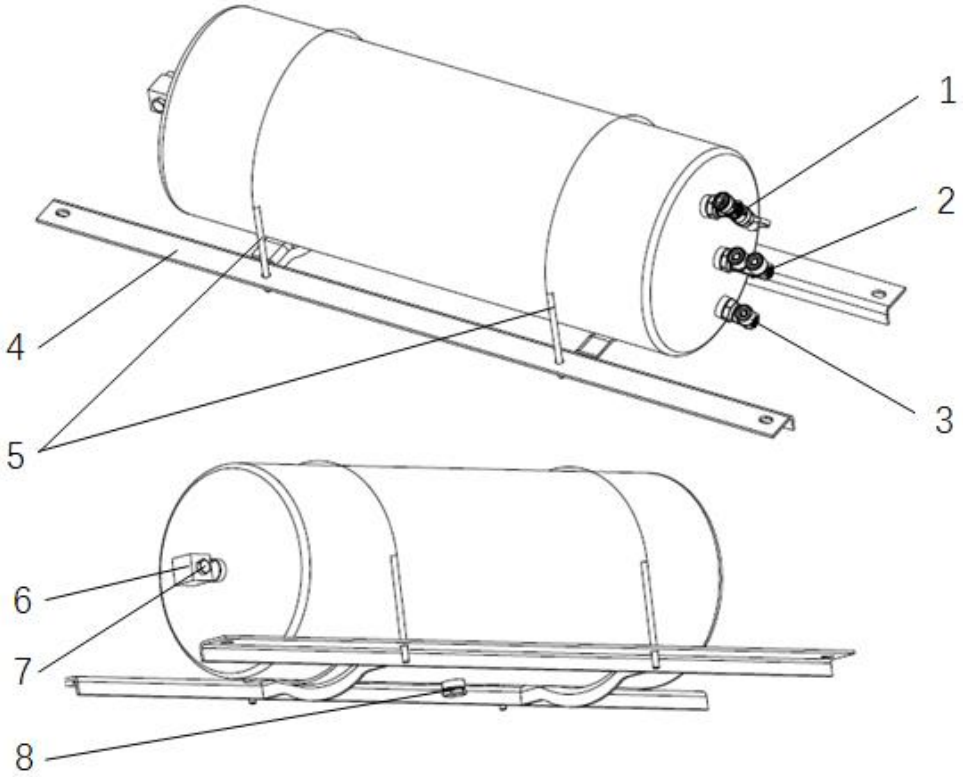

序号 No.	编　码 Parts No.	部件名称 Module Nape	数量 Quantity	单位 Unit	备注 Remark
1	5350004916	三通接头带测试接头 Tee connector with test connector	1	件 Item	
2	5350004827	F 接头 F connector	1	件 Item	
3	5350004761	角通接头 Angle joint	1	件 Item	
4	5350004356	储气桶支架 Gas tank bracket	1	件 Item	
5	5350002912	储气筒箍带 Gas tank strap	1	件 Item	
6	5350004243	三通接头 Tee Connector	1	件 Item	

7	4000000357	堵头 Plug	1	件 Item	
8	5350005167	自动放水阀 Automatic drain valve	1	件 Item	

JS6120GHBEV	**系列车型产品零配件图册** **Series Bus Parts Catalog** YAXING	
3506	前刹储气筒一（5350004978） Front brake reservoir 1	Group 4.7.3

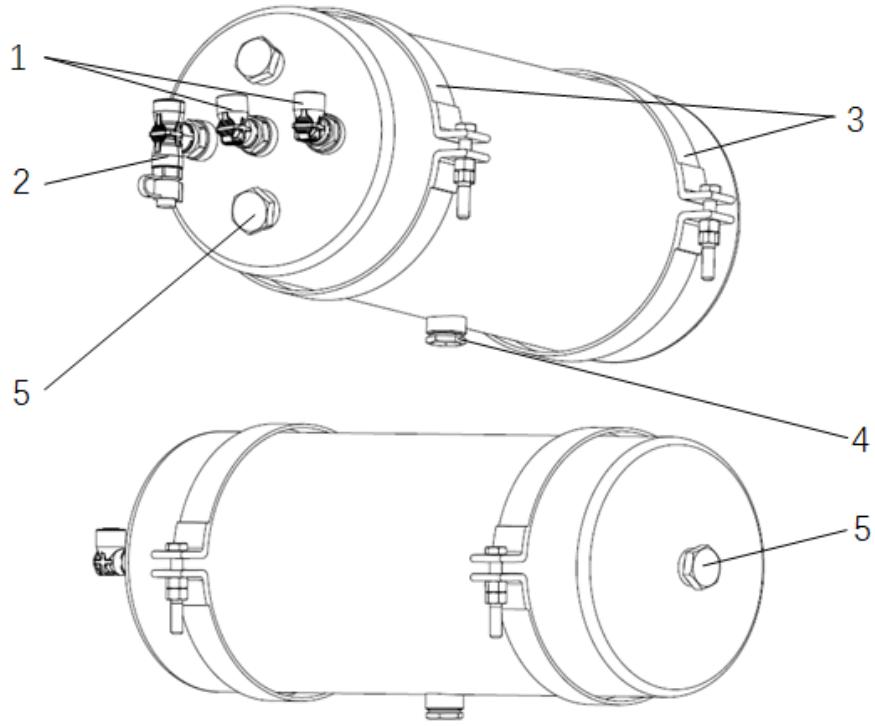

序号 No.	编　码 Parts No.	部件名称 Module Nape	数量 Quantity	单位 Unit	备注 Remark
1	5350004763	角通接头 Angle joint	2	件 Item	
2	5350004916	三通接头带测试接头 Tee connector with test connector	1	件 Item	
3	5350001104	储气筒箍带 Gas tank strap	2	件 Item	
4	5350005167	自动放水阀 Automatic drain valve	1	件 Item	
5	6060000020	堵头 Plug	3	件 Item	

JS6120GHBEV	系列车型产品零配件图册 Series Bus Parts Catalog	
3506	前刹储气筒二（5350004978） Front brake reservoir 2	Group 4.7.4

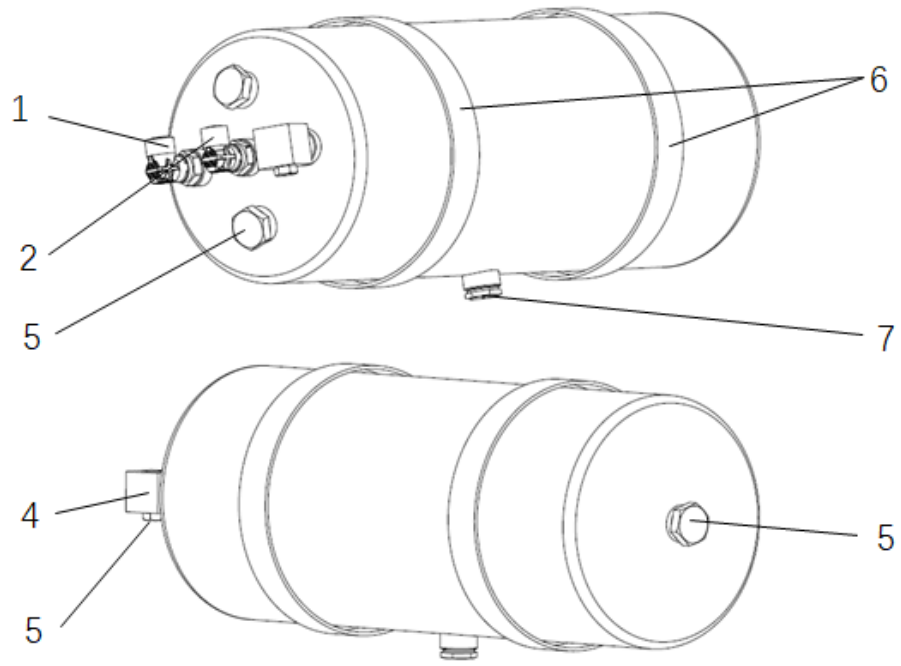

序号 No.	编　码 Parts No.	部件名称 Module Nape	数量 Quantity	单位 Unit	备注 Remark
1	5350004763	角通接头 Angle joint	1	件 Item	
2	5350004761	角通接头 Angle joint	1	件 Item	
3	6060000020	堵头 Plug	3	件 Item	
4	5350004243	三通接头 Tee Connector	1	件 Item	
5	4000000357	堵头 Plug	1	件 Item	
6	5350001104	储气筒箍带 Gas tank strap	2	件 Item	

7	5350005167	自动放水阀 Automatic drain valve	1	件 Item	

JS6120GHBEV	系列车型产品零配件图册 Series Bus Parts Catalog	
3506	辅储气筒一（5350004978） Auxiliary air tank 1	Group 4.7.5

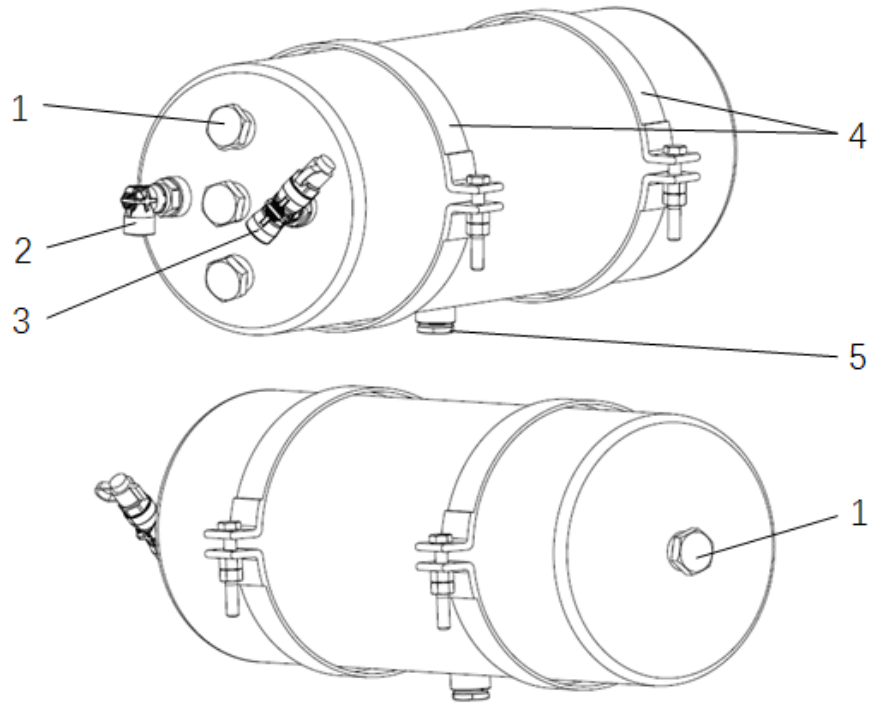

序号 No.	编　码 Parts No.	部件名称 Module Nape	数量 Quantity	单位 Unit	备注 Remark
1	6060000020	堵头 Plug	4	件 Item	
2	5350004763	角通接头 Angle joint	1	件 Item	
3	5350004916	三通接头带测试接头 Tee connector with test connector	1	件 Item	
4	5350001104	储气筒箍带 Gas tank strap	2	件 Item	
5	5350005167	自动放水阀 Automatic drain valve	1	件 Item	

JS6120GHBEV	系列车型产品零配件图册 Series Bus Parts Catalog	
3506	后刹储气筒一（5350005455） Rear brake reservoir 1	Group 4.7.6

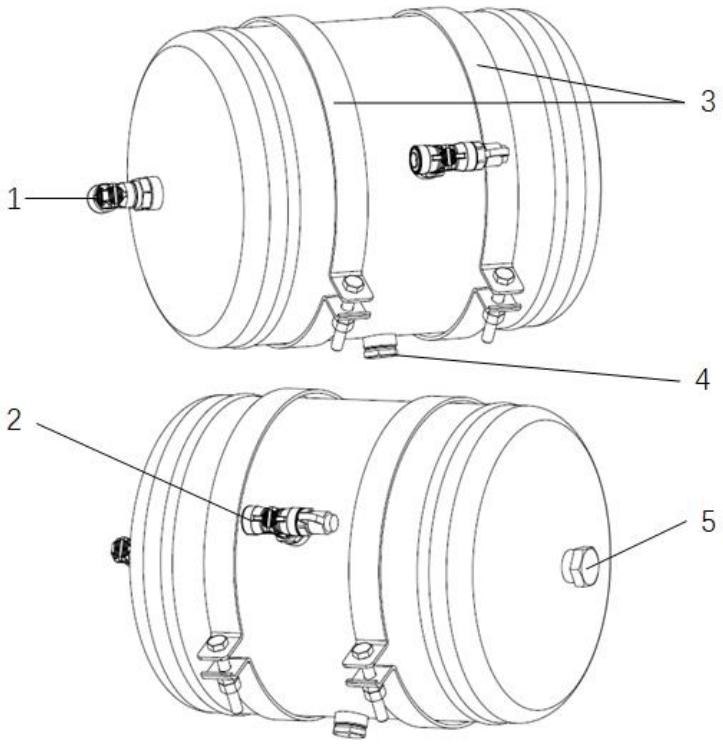

序号 No.	编　码 Parts No.	部件名称 Module Nape	数量 Quantity	单位 Unit	备注 Remark
1	5350004763	角通接头 Angle joint	1	件 Item	
2	5350004916	三通接头带测试接头 Tee connector with test connector	1	件 Item	
3	5350001985	储气筒箍带 Gas tank strap	2	件 Item	
4	5350005167	自动放水阀 Automatic drain valve	1	件 Item	
5	6060000020	堵头 Plug	1	件 Item	

JS6120GHBEV	系列车型产品零配件图册 Series Bus Parts Catalog	
3506	后刹储气筒二（5350005456） Rear brake reservoir 2	Group 4.7.7

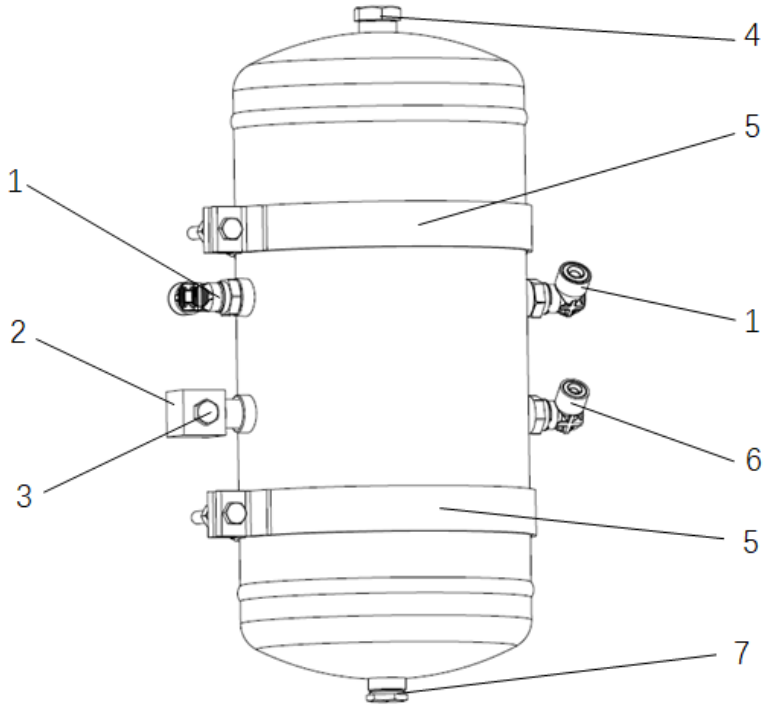

序号 No.	编　码 Parts No.	部件名称 Module Nape	数量 Quantity	单位 Unit	备注 Remark
1	5350004763	角通接头 Angle joint	2	件 Item	
2	5350004243	三通接头 Tee Connector	1	件 Item	
3	4000000357	堵头 Plug	1	件 Item	
4	6060000020	堵头 Plug	1	件 Item	
5	5350001104	储气筒箍带 Gas tank strap	2	件 Item	
6	5350004812	角通接头 Angle joint	1	件 Item	

7	5350005167	自动放水阀 Automatic drain valve	1	件 Item	

JS6120GHBEV	系列车型产品零配件图册 Series Bus Parts Catalog	
3506	吹扫储气筒（5350005169） Purge air tank	Group 4.7.8

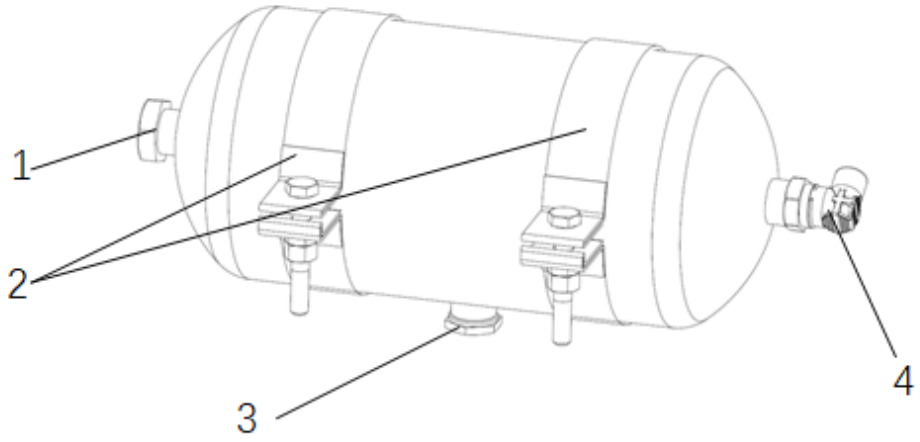

序号 No.	编　码 Parts No.	部件名称 Module Nape	数量 Quantity	单位 Unit	备注 Remark
1	6060000020	堵头 Plug	1	件 Item	
2	5350004763	角通接头 Angle joint	1	件 Item	
3	5350003877	储气筒箍带 Gas tank strap	2	件 Item	
4	5350005167	自动放水阀 Automatic drain valve	1	件 Item	

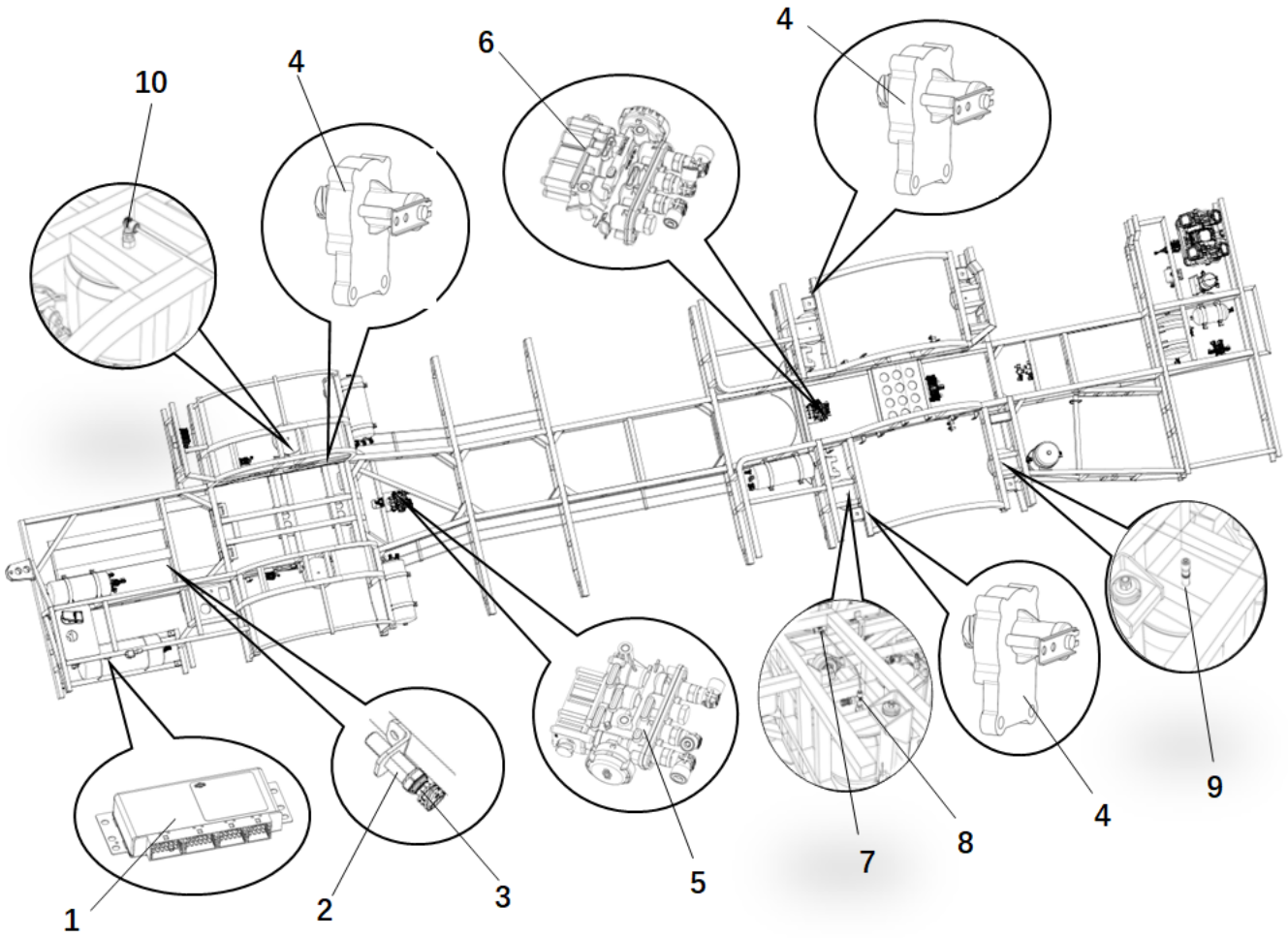

序号 No.	编　码 Parts No.	部件名称 Module Nape	数量 Quantity	单位 Unit	备注 Remark
1	5360000522	ECU	1	件 Item	
2	5350004240	卡套式隔壁直通接头体 Compression-type bulkhead straight-through connector	1	件 Item	
3	5350005255	气压传感器 Air pressure sensor	1	件 Item	
4	5290005071	高度阀 Height valve	3	件 Item	

5	5350015286	前 ELC 模块 Height valve	1	件 Item	
6	5350015287	后 ELC 模块 Height valve	1	件 Item	

序号 No.	编　码 Parts No.	部件名称 Module Nape	数量 Quantity	单位 Unit	备注 Remark
7	5350004767	三通接头 Tee Connector	2	件 Item	
8	5350005419	三通接头 Tee Connector	1	件 Item	
9	5350004770	直通接头 Straight connector	3	件 Item	
10	5350004769	角通接头 Angle joint	2	件 Item	

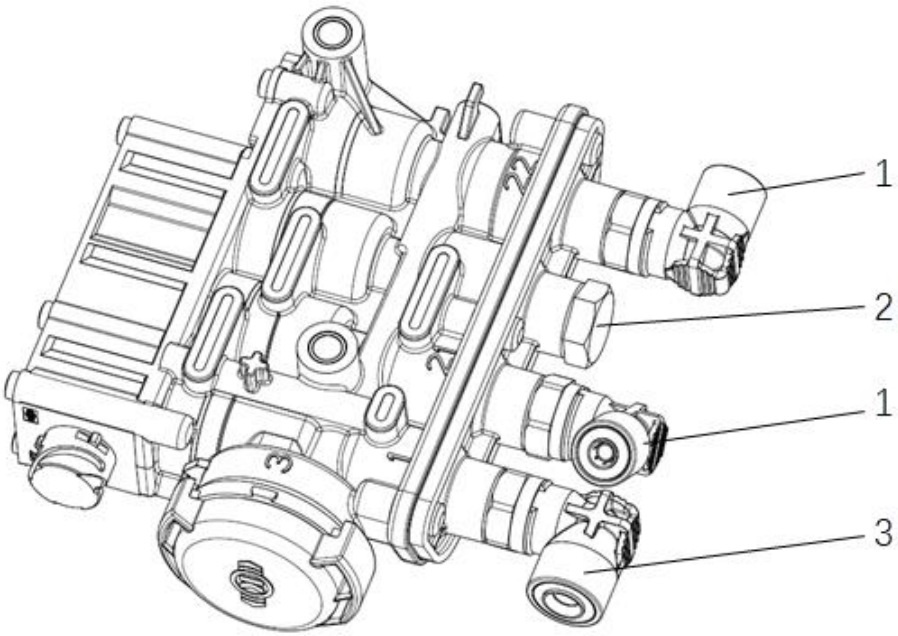

序号 No.	编　码 Parts No.	部件名称 Module Nape	数量 Quantity	单位 Unit	备注 Remark
1	5350004963	角通接头 Angle joint	2	件 Item	
2	1352120290	堵头 Plug	1	件 Item	
3	5350004764	角通接头 Angle joint	1	件 Item	

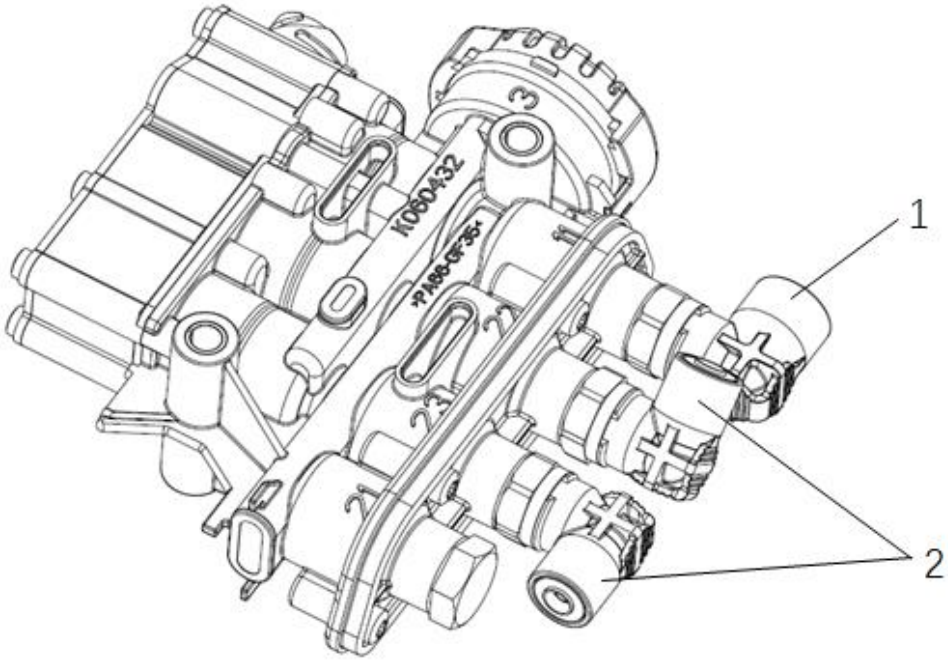

序号 No.	编　码 Parts No.	部件名称 Module Nape	数量 Quantity	单位 Unit	备注 Remark
1	5350004764	角通接头 Angle joint	1	件 Item	
2	5350004963	角通接头 Angle joint	2	件 Item	

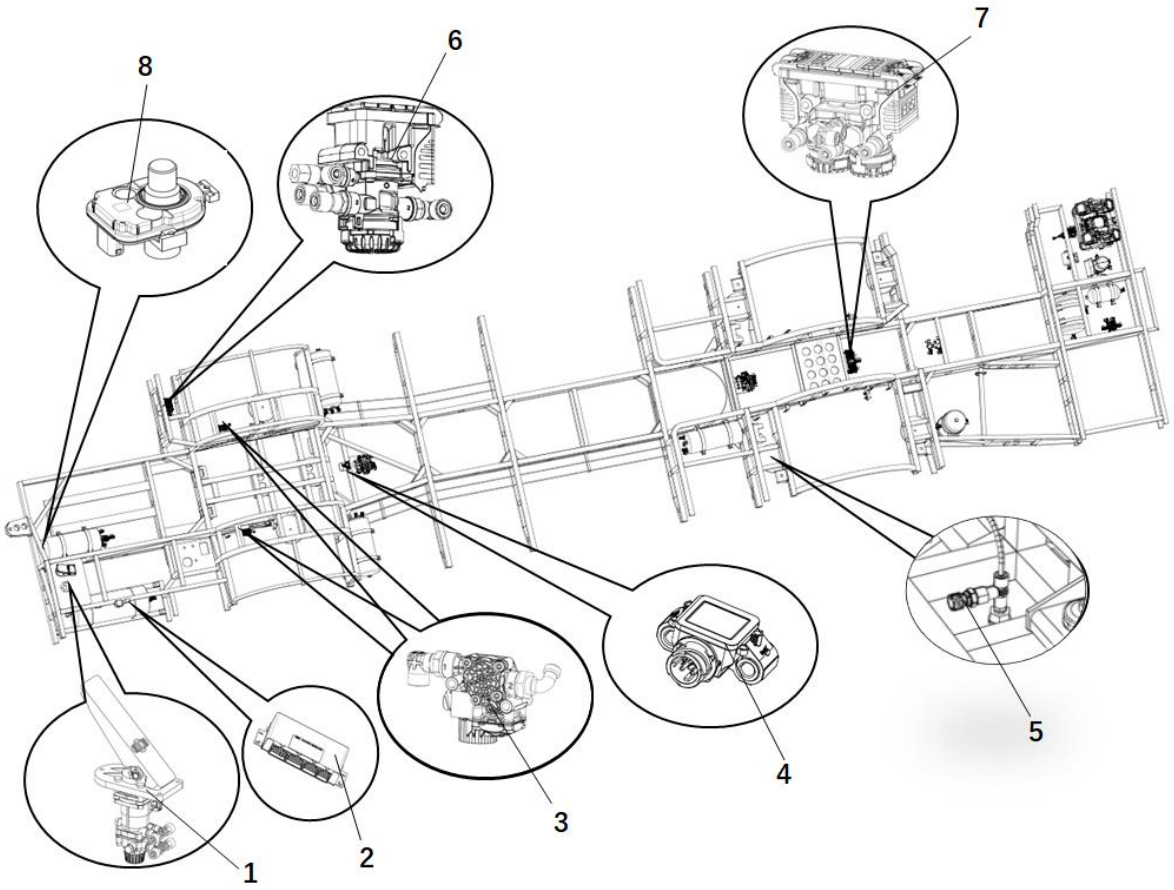

序号 No.	编　码 Parts No.	部件名称 Module Nape	数量 Quantity	单位 Unit	备注 Remark
1	5350005252	制动总泵 Brake master cylinder	1	件 Item	KNORR
2	5360000520	ECU	1	件 Item	KNORR
3	5350005251	ABS 阀 ABS valve	2	件 Item	KNORR
4	5350015288	ESP 模块 ESP module	1	件 Item	KNORR
5	5350005255	轴感载压力传感器 Axle load pressure sensor	1	件 Item	KNORR

6	5350005253	EBS 前桥模块 EBS front axle module	1	件 Item	KNORR
7	5350005254	EBS 后桥模块 EBS rear axle module	1	件 Item	KNORR
8	5340005440	转向角度传感器 Steering angle sensor	1	件 Item	KNORR

JS6120GHBEV	系列车型产品零配件图册 Series Bus Parts Catalog	
3506	制动总泵（5350005252） Brake master cylinder	Group 4.9.1

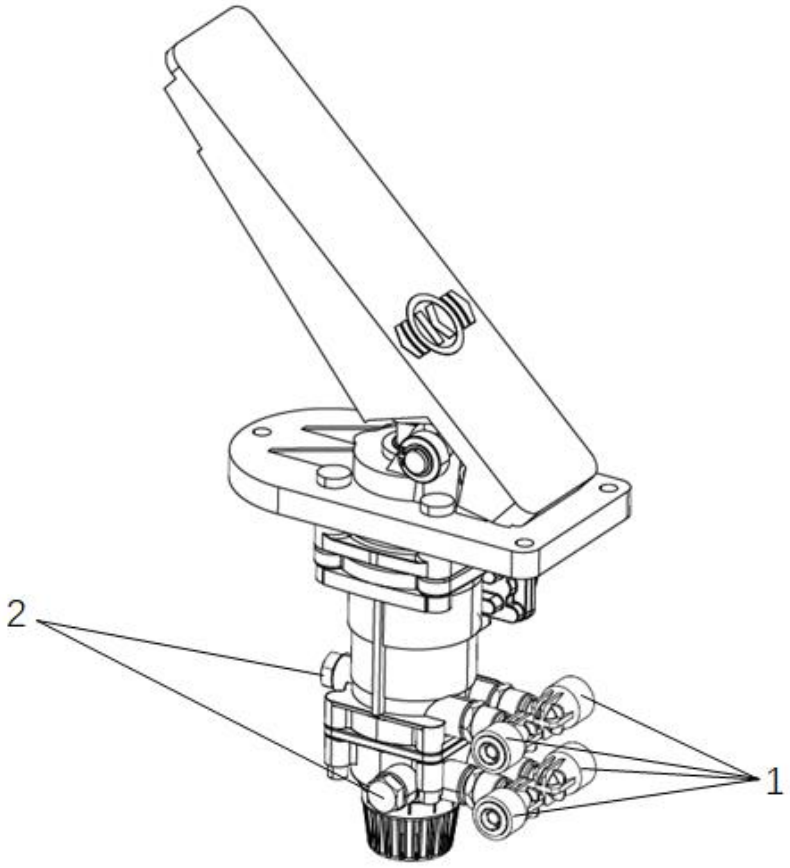

序号 No.	编　码 Parts No.	部件名称 Module Nape	数量 Quantity	单位 Unit	备注 Remark
1	5350005418	角通接头 Angle joint	4	件 Item	
2	1352108119	堵头 Plug	2	件 Item	

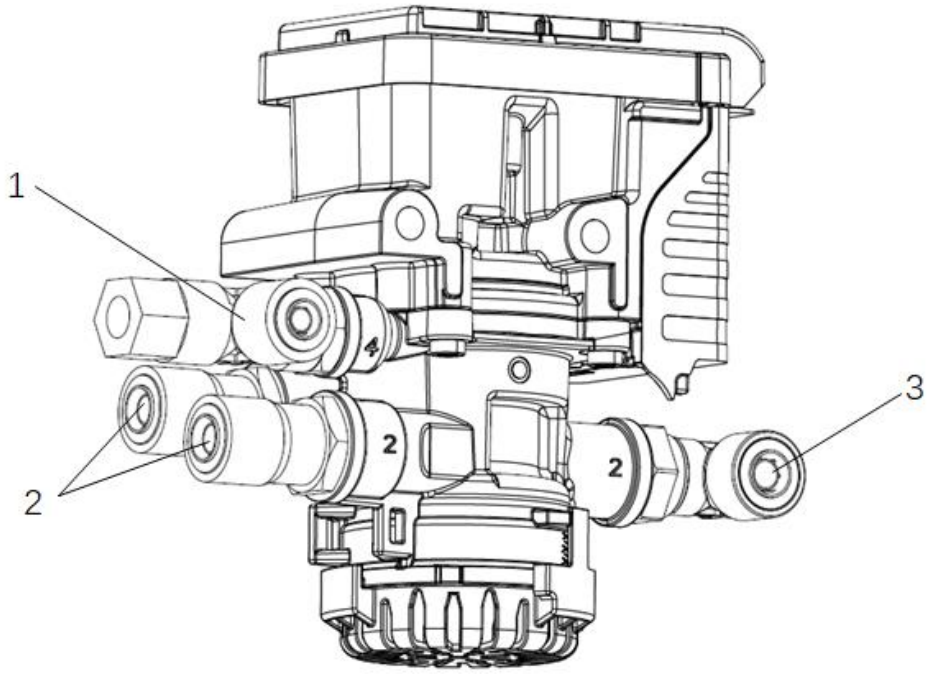

序号 No.	编　码 Parts No.	部件名称 Module Nape	数量 Quantity	单位 Unit	备注 Remark
1	5350005324	三通接头 Tee Connector	1	件 Item	
2	5350004762	直通接头 Straight connector	2	件 Item	
3	5350004763	角通接头 Angle joint	1	件 Item	

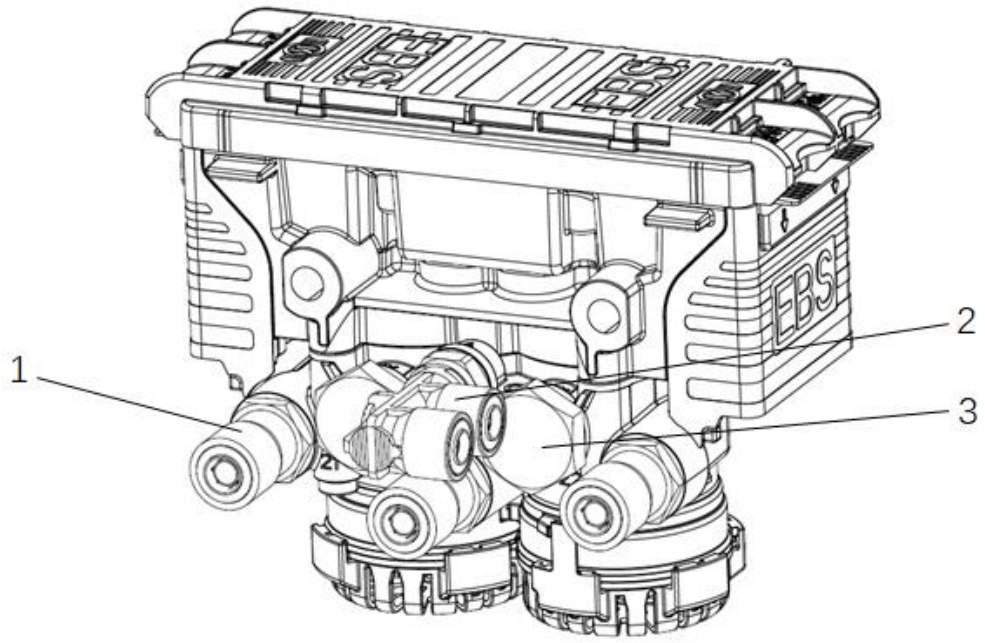

序号 No.	编　码 Parts No.	部件名称 Module Nape	数量 Quantity	单位 Unit	备注 Remark
1	5350004762	直通接头 Straight connector	3	件 Item	
2	5350004823	F 接头 F connector	1	件 Item	
3	6060000020	堵头 Plug	2	件 Item	

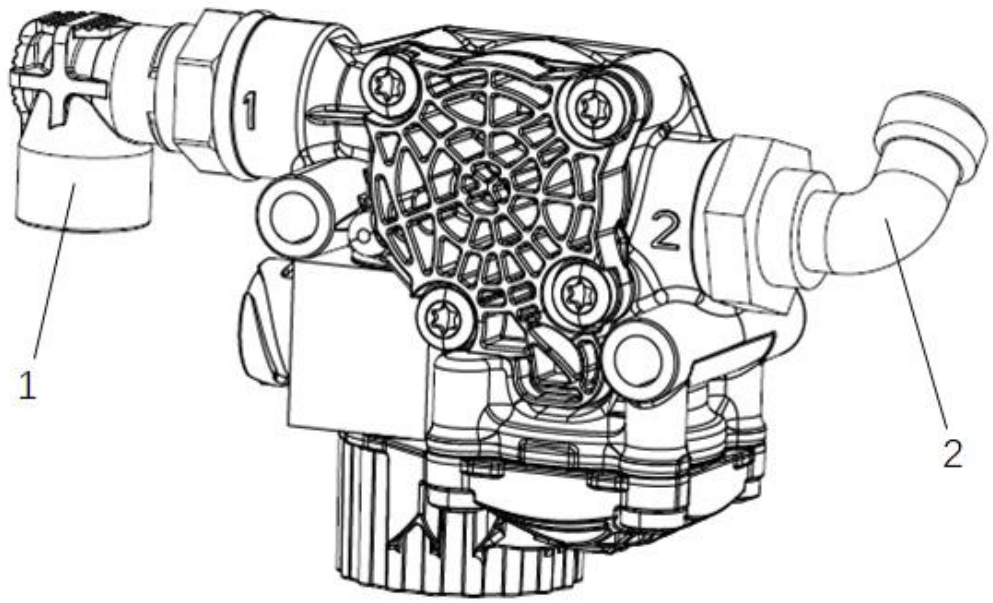

序号 No.	编　码 Parts No.	部件名称 Module Nape	数量 Quantity	单位 Unit	备注 Remark
1	1352102604	球面式直螺纹直角弯接头 Spherical straight thread right angle elbow	1	件 Item	
2	5350004763	角通接头 Angle joint	1	件 Item	

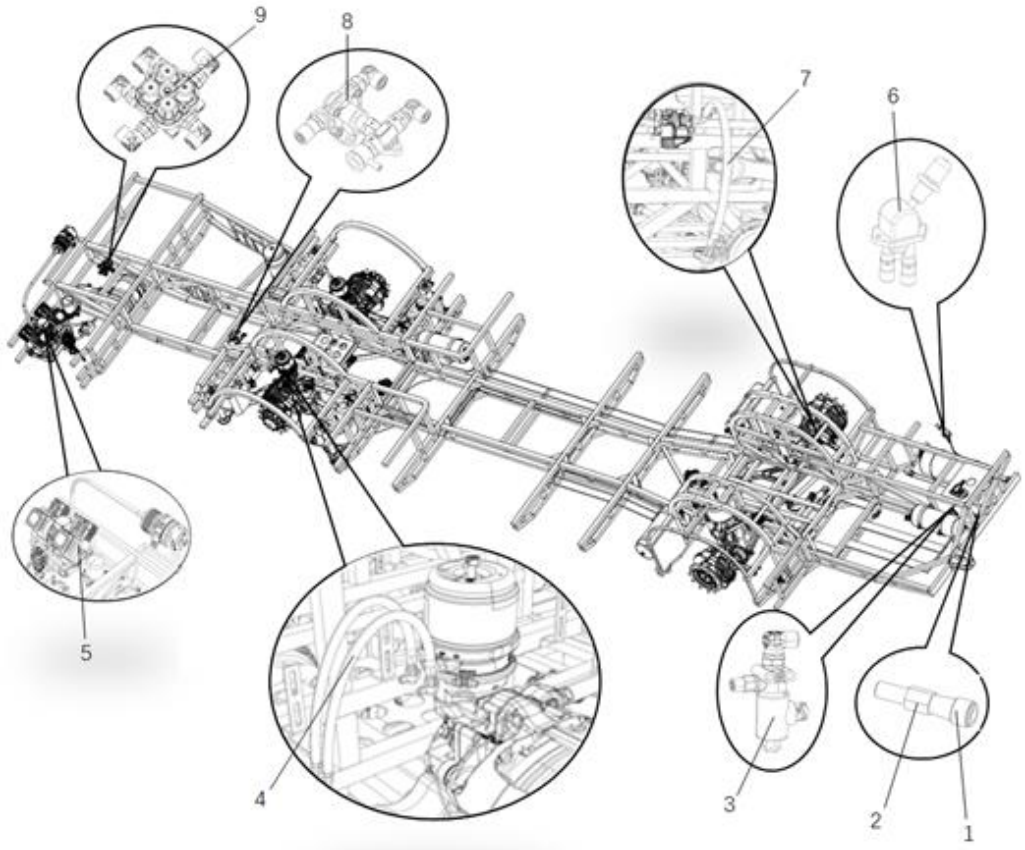

序号 No.	编　码 Parts No.	部件名称 Module Nape	数量 Quantity	单位 Unit	备注 Remark
1	5350004241	快速充气接头 Quick inflation connector	1	件 Item	
2	5350004240	卡套式隔壁直通接头体 Compression-type bulkhead straight-through connector	1	件 Item	
3	5350003763	常闭电磁阀 Normally closed solenoid valve	1	件 Item	
4	2356100103	后制动软管 Rear brake hose	4	件 Item	
5	5210001150	空压机总成 Air compressor assembly	1	件 Item	
6	1352105102	手阀 Hand valve	1	件 Item	
7	2356100103	前制动软管 Front brake hose	2	件 Item	
8	5350005451	快放阀 Quick release valve	1	件 Item	
9	5350005452	四回路保护阀 Four-circuit protection valve	1	件 Item	

JS6120GHBEV	系列车型产品零配件图册 Series Bus Parts Catalog	
3506	空压机总成（5210001150） Air compressor assembly	Group 4.10.1

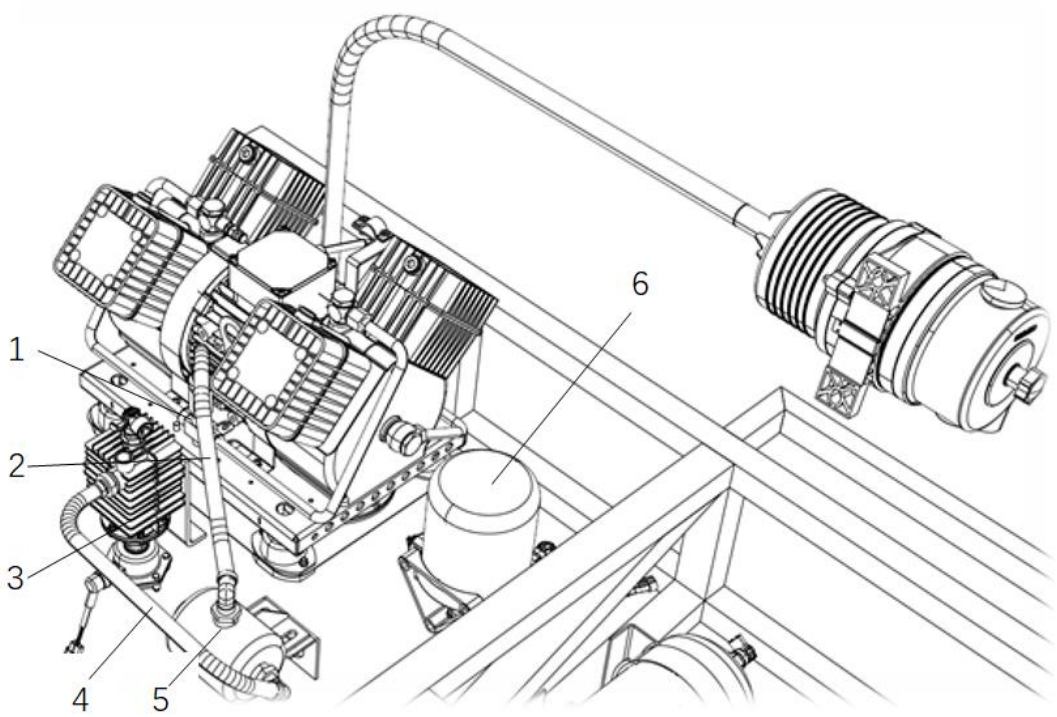

序号 No.	编　码 Parts No.	部件名称 Module Nape	数量 Quantity	单位 Unit	备注 Remark
1	1352120450	卡套直通接头 Ferrule straight connector	1	件 Item	
2	1350900001	金属减震管 Metal shock absorber tube	1	件 Item	
3	5350004451	冷凝器 Condenser	1	件 Item	
4	5350005454	铜管 Copper Tube	1	件 Item	

5	5350003776	预排水桶 Pre-drain bucket	1	件 Item	
6	5350005453	干燥器总成 Dryer assembly	1	件 Item	

JS6120GHBEV	系列车型产品零配件图册 Series Bus Parts Catalog	
3506	冷凝器（5350004451） Condenser	Group 4.10.2

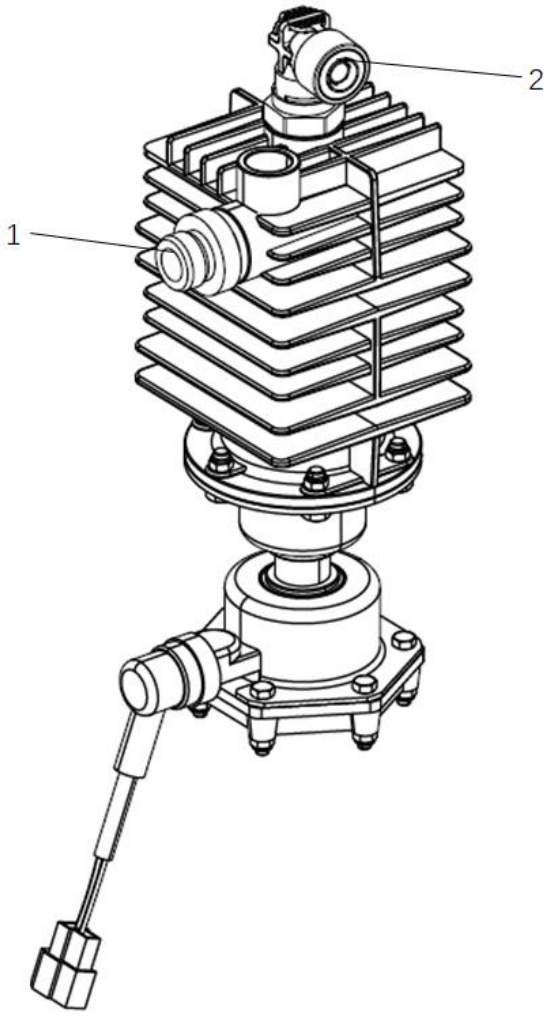

序号 No.	编　码 Parts No.	部件名称 Module Nape	数量 Quantity	单位 Unit	备注 Remark
1	1352120450	卡套式直通接头 Compression Fittings	1	件 Item	
2	5350004763	角通接头 Angle joint	1	件 Item	

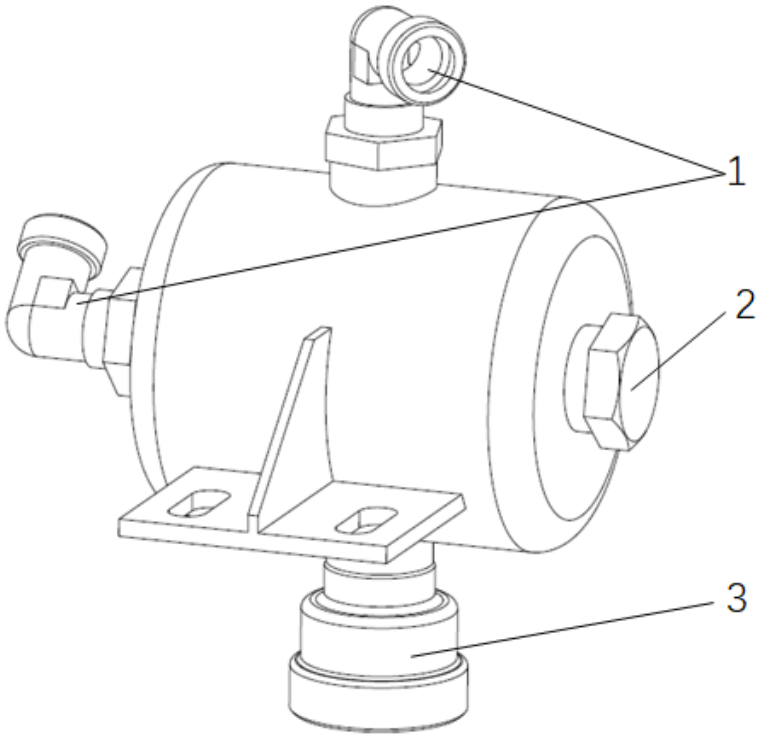

序号 No.	编　码 Parts No.	部件名称 Module Nape	数量 Quantity	单位 Unit	备注 Remark
1	1352105102	卡套式角通接头 Compression fittings	2	件 Item	
2	6060000020	堵头 Plug	1	件 Item	
3	5350004730	电加热自动放水阀 Electric heating automatic drain valve	1	件 Item	

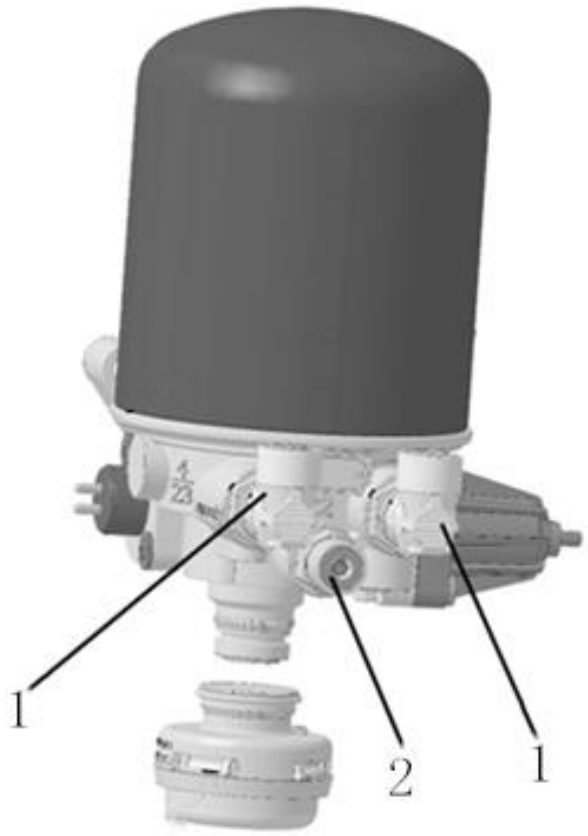

序号 No.	编　码 Parts No.	部件名称 Module Nape	数量 Quantity	单位 Unit	备注 Remark
1	5350004763	角通接头 Angle joint	2	件 Item	
2	5350004757	直通接头 Angle joint	1	件 Item	

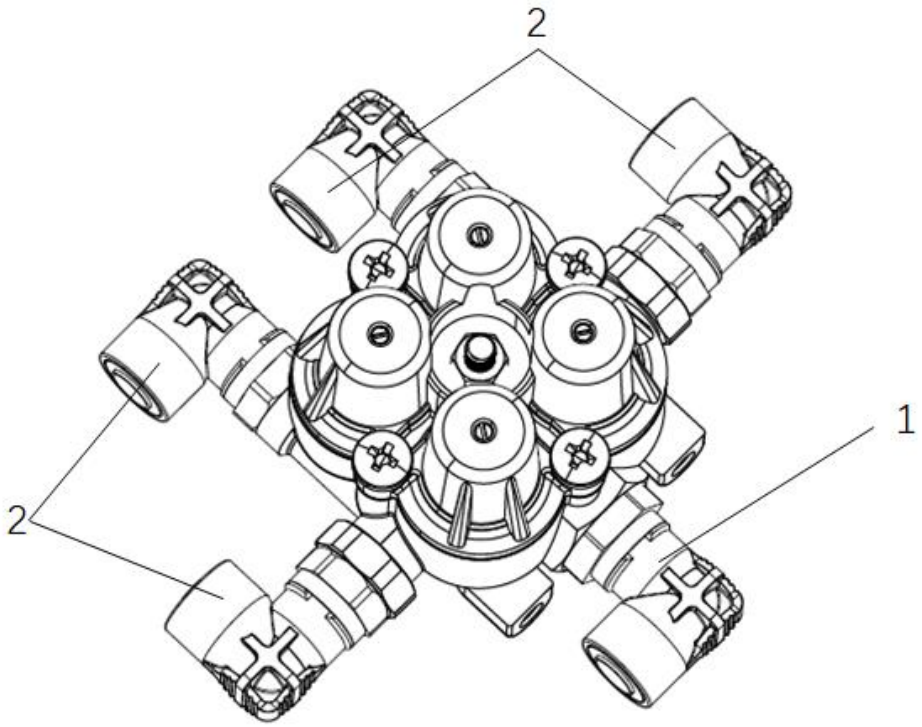

序号 No.	编　码 Parts No.	部件名称 Module Nape	数量 Quantity	单位 Unit	备注 Remark
1	5350004763	角通接头 Angle joint	1	件 Item	
2	5350004764	角通接头 Angle joint	4	件 Item	

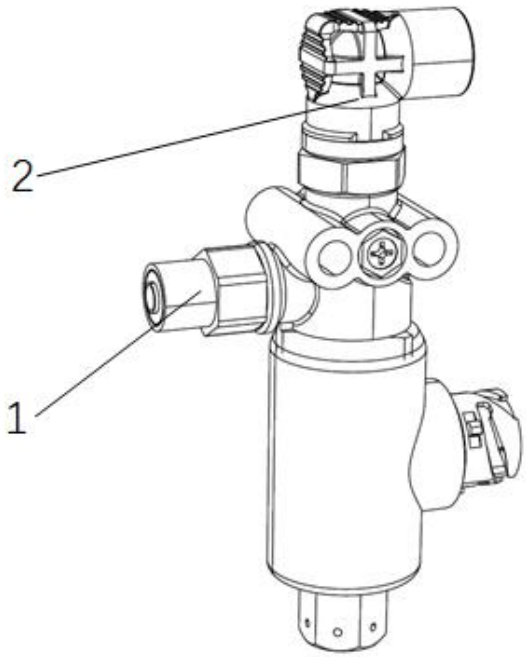

序号 No.	编　码 Parts No.	部件名称 Module Nape	数量 Quantity	单位 Unit	备注 Remark
1	5350004757	直通接头 Straight connector	1	件 Item	
2	5350004766	角通接头 Straight connector	1	件 Item	

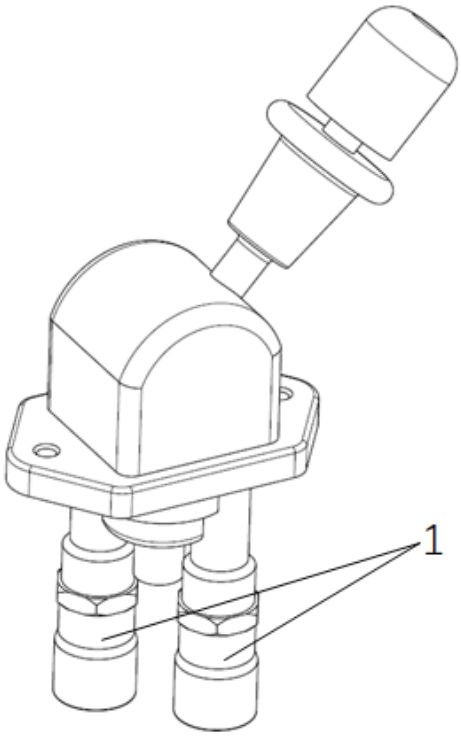

序号 No.	编　码 Parts No.	部件名称 Module Nape	数量 Quantity	单位 Unit	备注 Remark
1	1350900001	直通接头 Straight connector	2	件 Item	

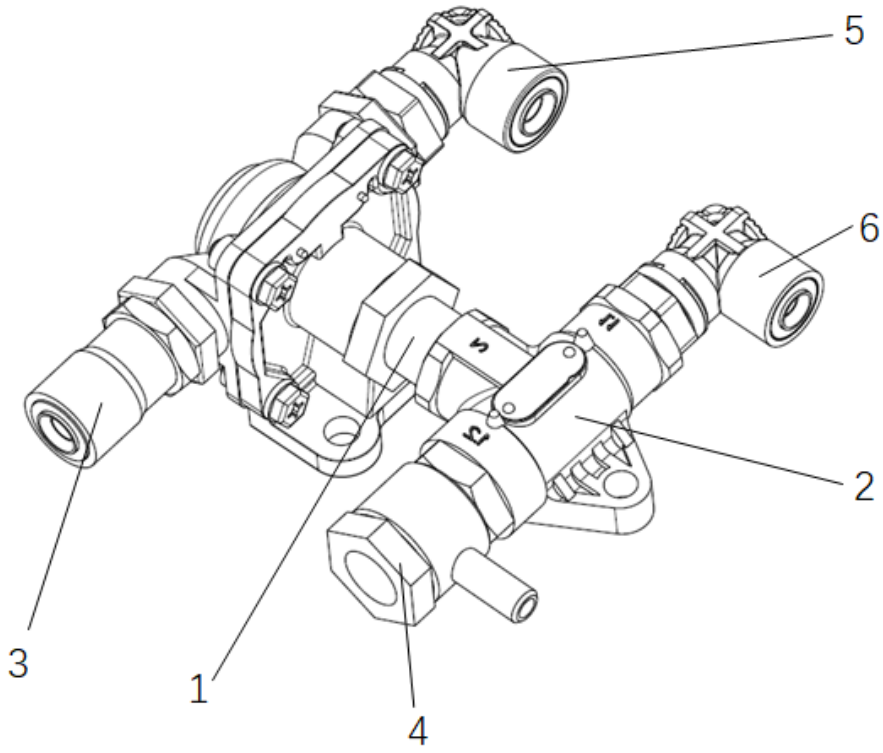

序号 No.	编　码 Parts No.	部件名称 Module Nape	数量 Quantity	单位 Unit	备注 Remark
1	1352102801	直螺纹直通过渡接头 Straight thread straight through connector	1	件 Item	
2	5350005457	双通单向阀 Two-way check valve	1	件 Item	
3	5350004762	直通接头 Straight connector	1	件 Item	
4	5350004239	铰接接头 Articulated joints	1	件 Item	
5	5350004763	角通接头	1	件	

		Angle joint		Item	
6	5350004809	角通接头 Angle joint	1	件 Item	

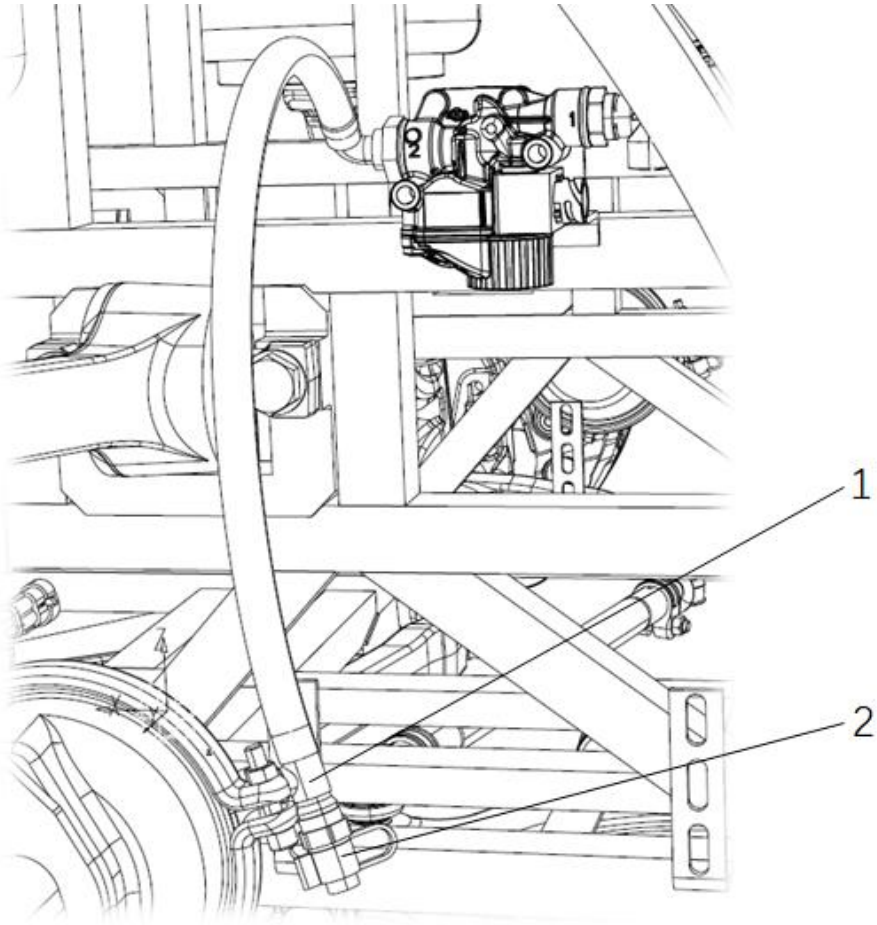

序号 No.	编　码 Parts No.	部件名称 Module Nape	数量 Quantity	单位 Unit	备注 Remark
1	5350003555	三通接头 Tee Connector	2	件 Item	
2	1352120280	测试接头 Test connector	2	件 Item	

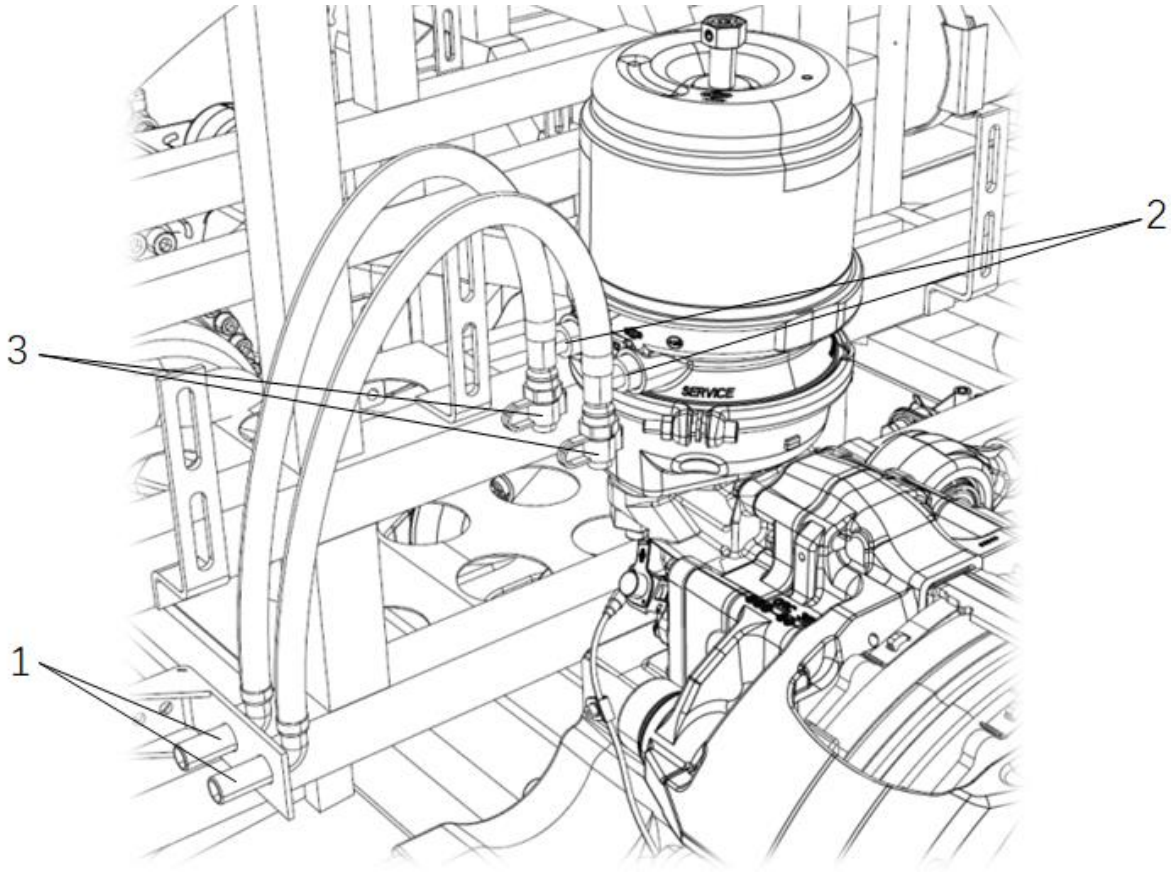

序号 No.	编　码 Parts No.	部件名称 Module Nape	数量 Quantity	单位 Unit	备注 Remark
1	1352120356	卡套式隔壁弯通 Card sleeve type bulkhead elbow	4	件 Item	左右对称 Symmetrical
2	5350003694	三通接头 Tee Connector	4	件 Item	左右对称 Symmetrical
3	1352120280	测试接头 Test connector	4	件 Item	左右对称 Symmetrical

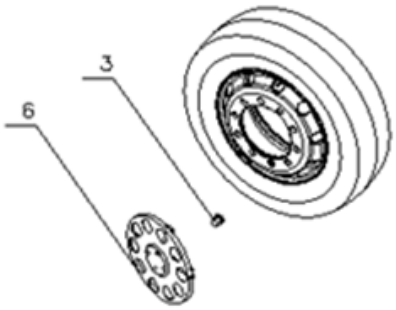

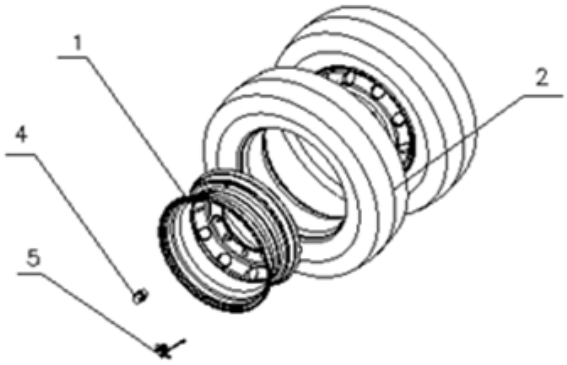

序号 No.	编　码 Parts No.	部件名称 Module Nape	数量 Quantity	单位 Unit	备注 Remark
1	5310000606	车轮总成 Wheel assembly	6	个 Piece	
2	5310000246	轮胎 tire	6	个 Piece	
3	2310200122	前车轮套筒螺母 Front wheel turnbuckle nut	20	个 Piece	
4	2310200123	后车轮套筒螺母 Rear wheel sleeve nut	20	个 Piece	
5	5310000476	气嘴延长杆 Gas nozzle extension rod	2	套 set	
6	5310000611	前桥用不锈钢轮罩(半罩) Stainless steel wheel cover (half cover) for front axle	1	套 set	含左右轮罩各一个 Includes one wheel housing

					each

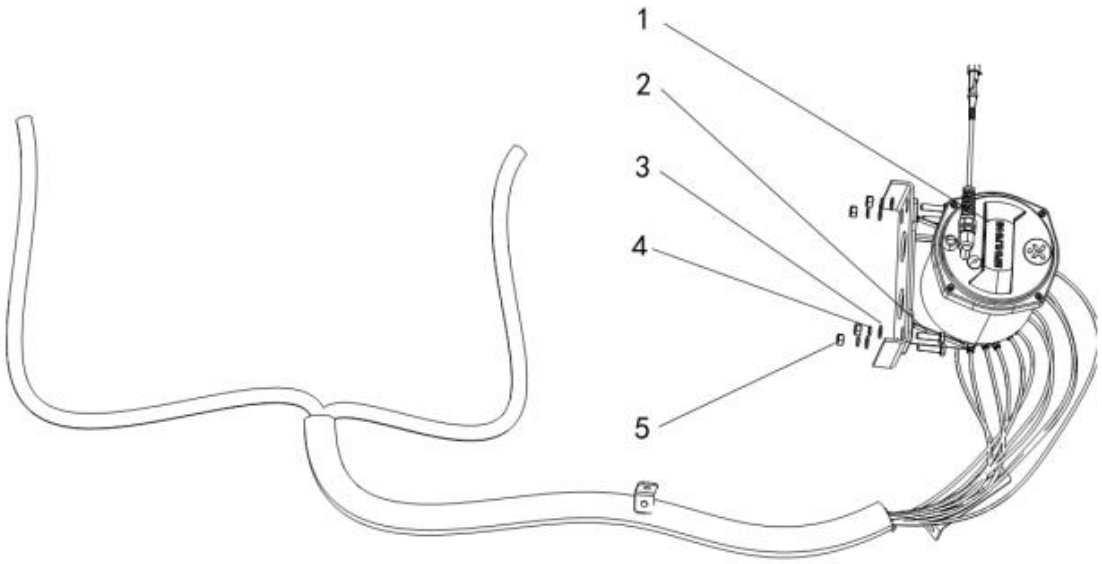

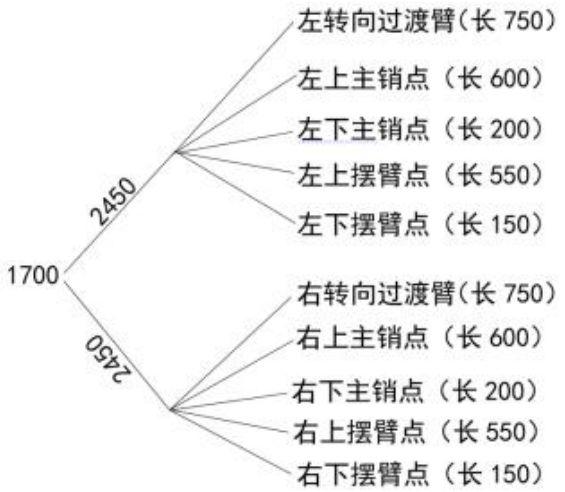

序号 No.	编　码 Parts No.	部件名称 Module Nape	数量 Quantity	单位 Unit	备注 Remark
1	542000008701	多头柱塞泵 Multi-head piston pump	1	件 Item	
2	6010000103	六角头螺栓 M8x30 Hexagon head bolt M8x30	4	件 Item	
3	6040000110	平垫圈 Φ8 Flat washer Φ8	4	件 Item	
4	6040000008	密封弹垫 Φ8 Sealing spring washer Φ8	4	件 Item	
5	6030000042	I 型六角头螺栓 M8 I-type hexagon head bolt M8	4	件 Item	

外饰部分
Exterior Decorative Copponents

5.1	5800	侧仓门总成 Side door assembly	93	5.2	5302	前围蒙皮总成 Front panel skin assembly	101
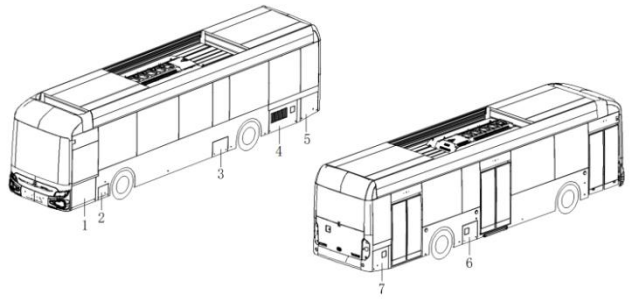				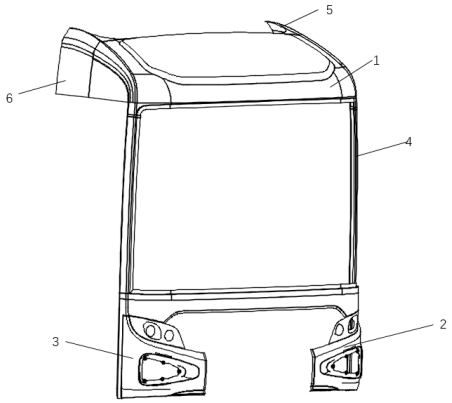			
5.3	5302	前检修门总成 Front access door assembly	104	5.4	5313	前风窗总成 Front windshield assembly	105
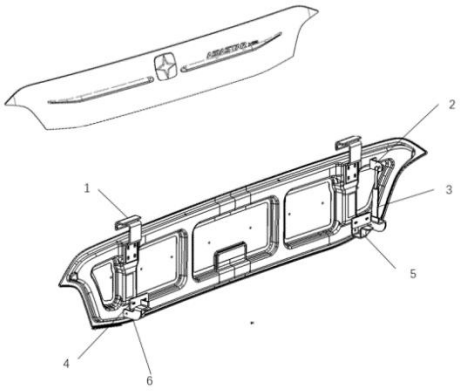				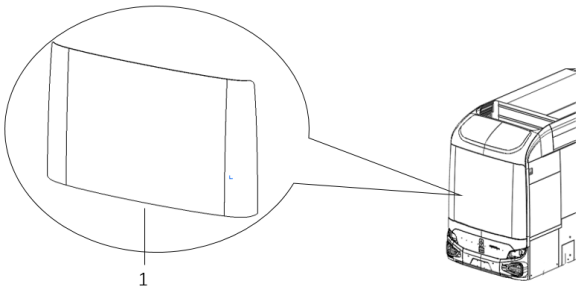			
5.5	2803	前保险杠总成 Front bumper assembly	106	5.6	5602	后围蒙皮总成 Rear panel assembly	107
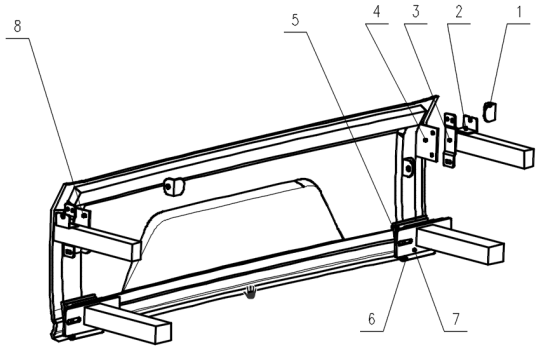				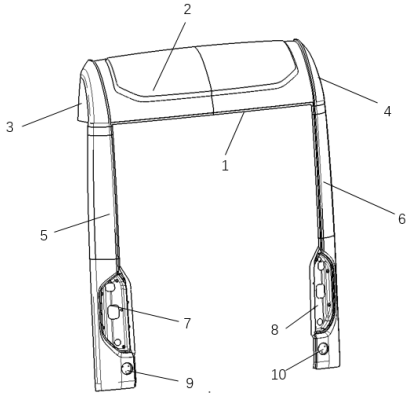			

外饰部分
Exterior Decorative Copponents

5.7	5613	后风窗总成 Rear windshield assembly	109	5.8	2804	后保险杠总成 Rear bumper assembly	110
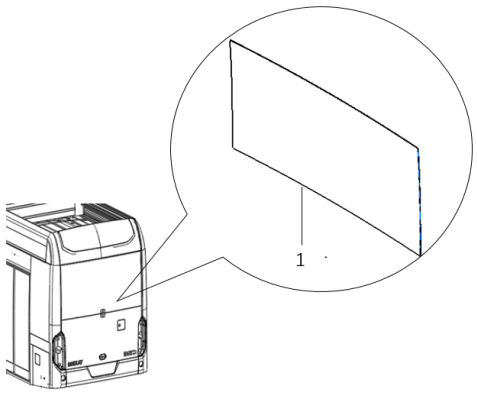				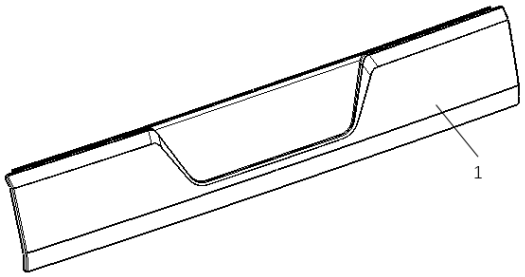			
5.9	5604	后仓门总成 Rear door assembly	111	5.10	5502	左侧围蒙皮总成 Left side skin assembly	113
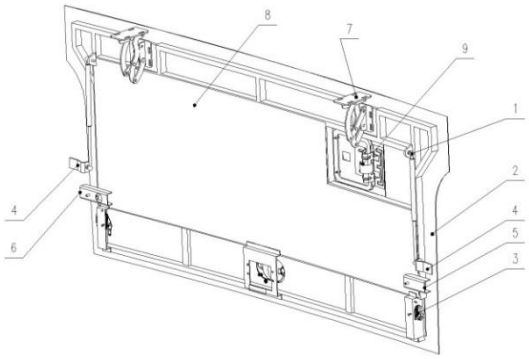				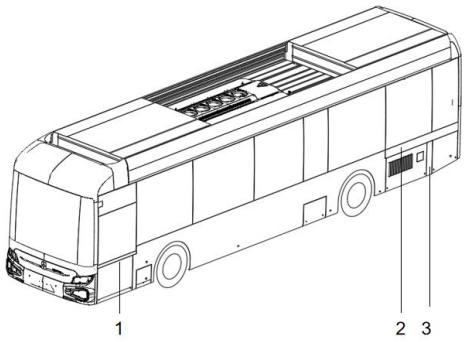			
5.11	5402	右侧围蒙皮总成 Right side skin assembly	114	5.12	5030	侧窗总成 Side window assembly	115

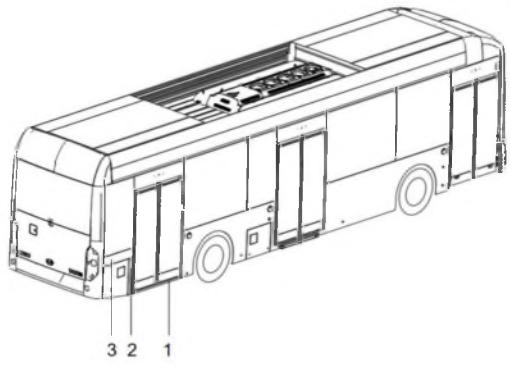
3 2 1

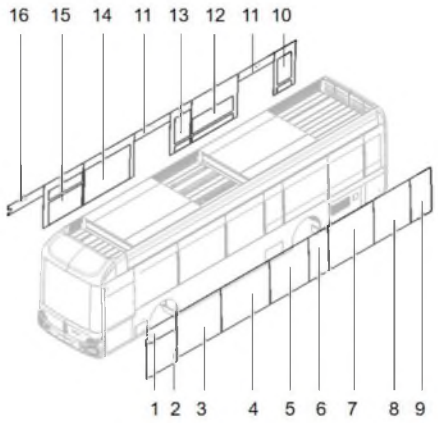
16 15 14 11 13 12 11 10
1 2 3 4 5 6 7 8 9

外饰部分
Exterior Decorative Copponents

5.13	6000	前中后双内摆乘客门总成 Front, center and rear double inward swing passenger door assembly	117	5.14	5712	车身下防护装置 Underbody protection	119
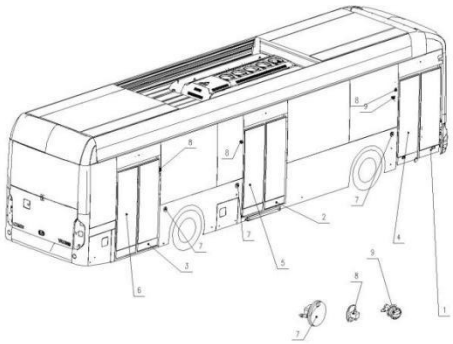				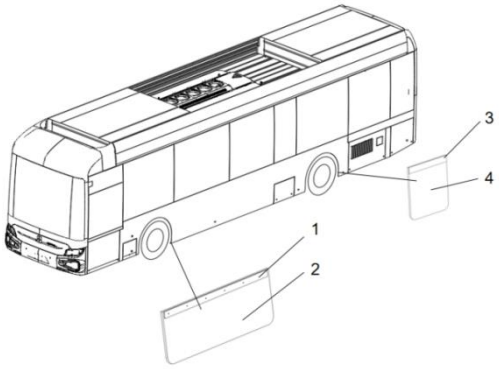			
5.15		外装饰件 Exterior decoration	120				
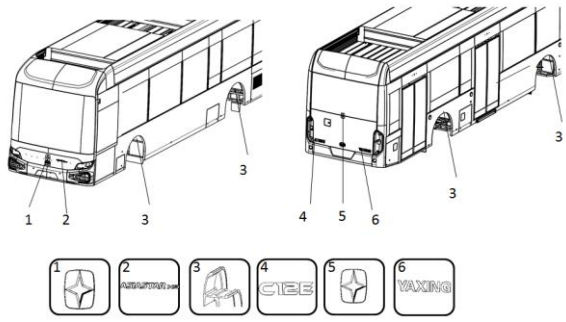							

JS6120GHBEV	系列车型产品零配件图册 Series Bus Parts Catalog	
5800	侧仓门总成 Side door assembly	Group 5.1

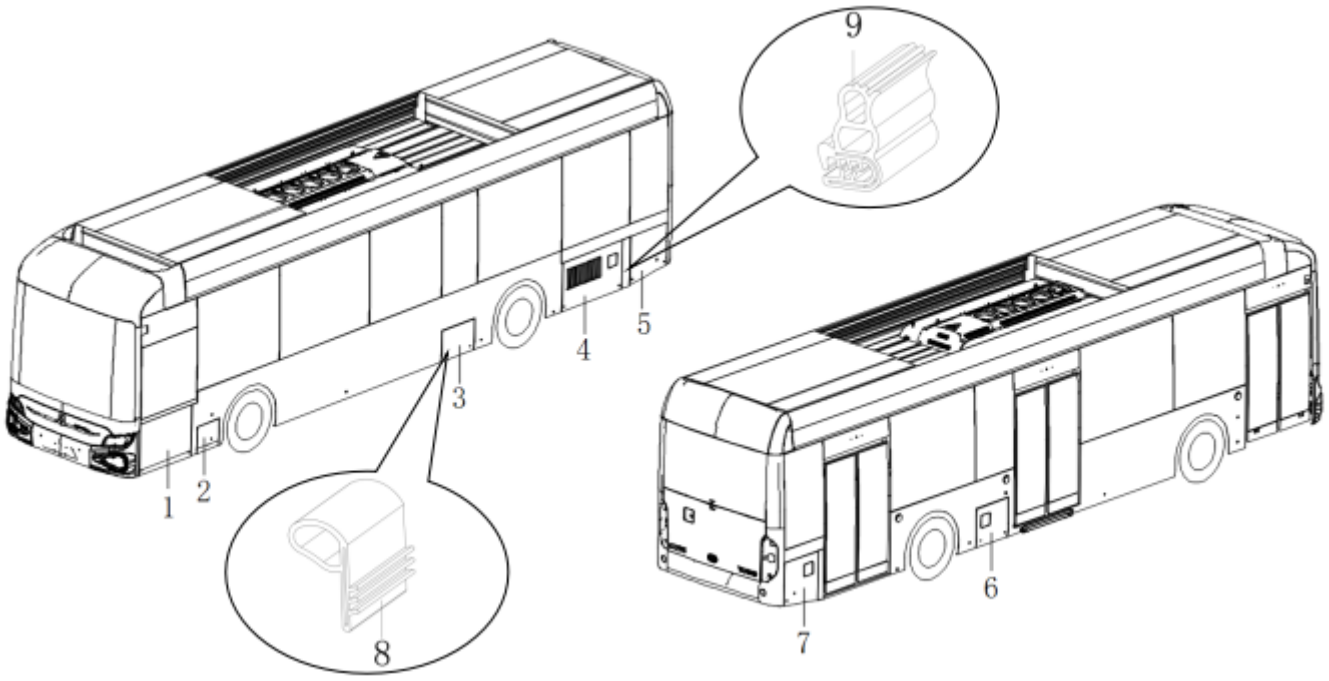

序号 No.	编　码 Parts No.	部件名称 Module Nape	数量 Quantity	单位 Unit	备注 Remark
1	\	驾驶区检修仓门总成 Driving area inspection door assembly	1	件 Item	
2	\	左一检修门总成 Left first inspection door assembly	1	件 Item	
3	\	左二检修门总成 Left second inspection door assembly	1	件 Item	
4	\	左三检修门总成 Left third inspection door assembly	1	件 Item	
5	\	左侧尾舱门总成 Left rear hatch door assembly	1	件 Item	
6	\	右一检修门总成 Right inspection door assembly	1	件 Item	
7	\	右侧尾舱门总成 Right rear hatch door assembly	1	件 Item	
8	5930000295	仓门下沿密封胶条 Door bottom edge sealing strip	按需 On Demand	米 Meter	
9	5930000175	行李仓密封胶条 Luggage compartment sealing strip	按需 On Demand	米 Meter	

JS6120GHBEV	系列车型产品零配件图册 Series Bus Parts Catalog	
5800	驾驶区检修仓门总成 Driving area inspection door assembly	Group 5.1.1

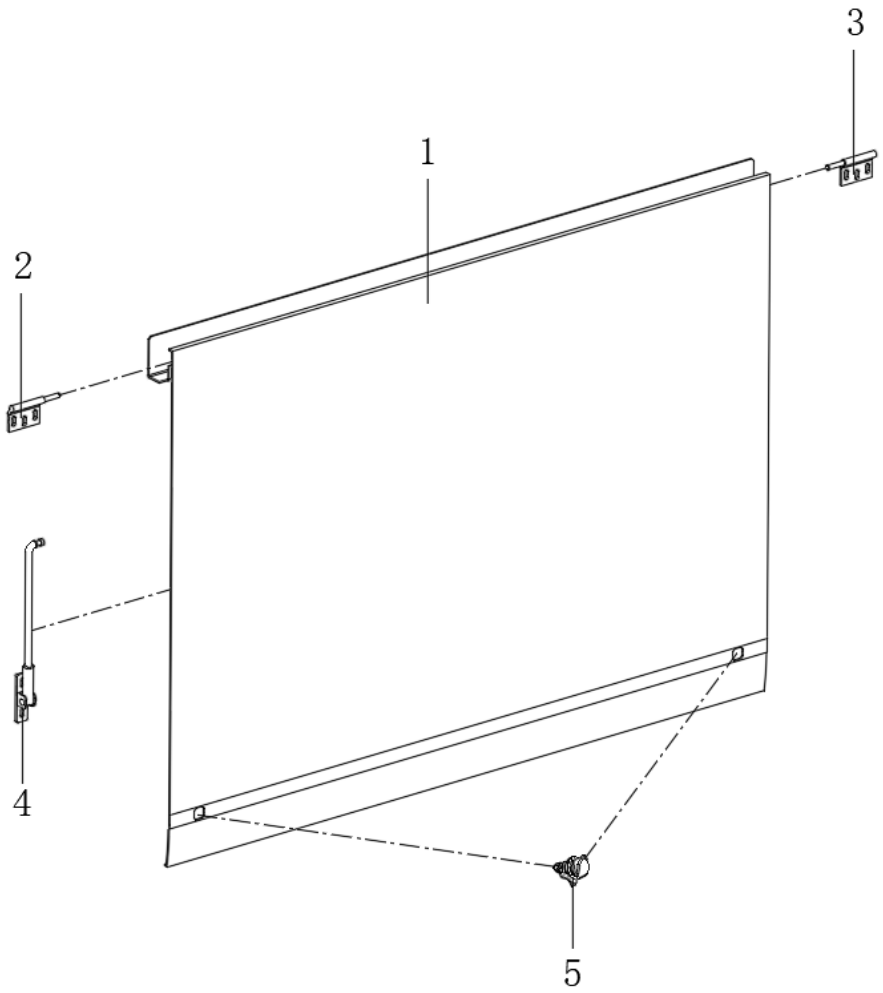

序号 No.	编　码 Parts No.	部件名称 Module Nape	数量 Quantity	单位 Unit	备注 Remark
1	5580123586	门扇合件 Door leaf parts	1	件 Item	
2	5580006673	左单轴铰链 Left single axis hinge	1	件 Item	
3	5580006674	右单轴铰链 Right single axis hinge	1	件 Item	
4	5580006675	机械撑杆 Mechanical support rod	1	件 Item	

5	5500016128	不锈钢方形锁 Stainless steel square lock	2	件 Item	

JS6120GHBEV	系列车型产品零配件图册 Series Bus Parts Catalog	
5800	左一检修门总成 Left inspection door assembly	Group 5.1.2

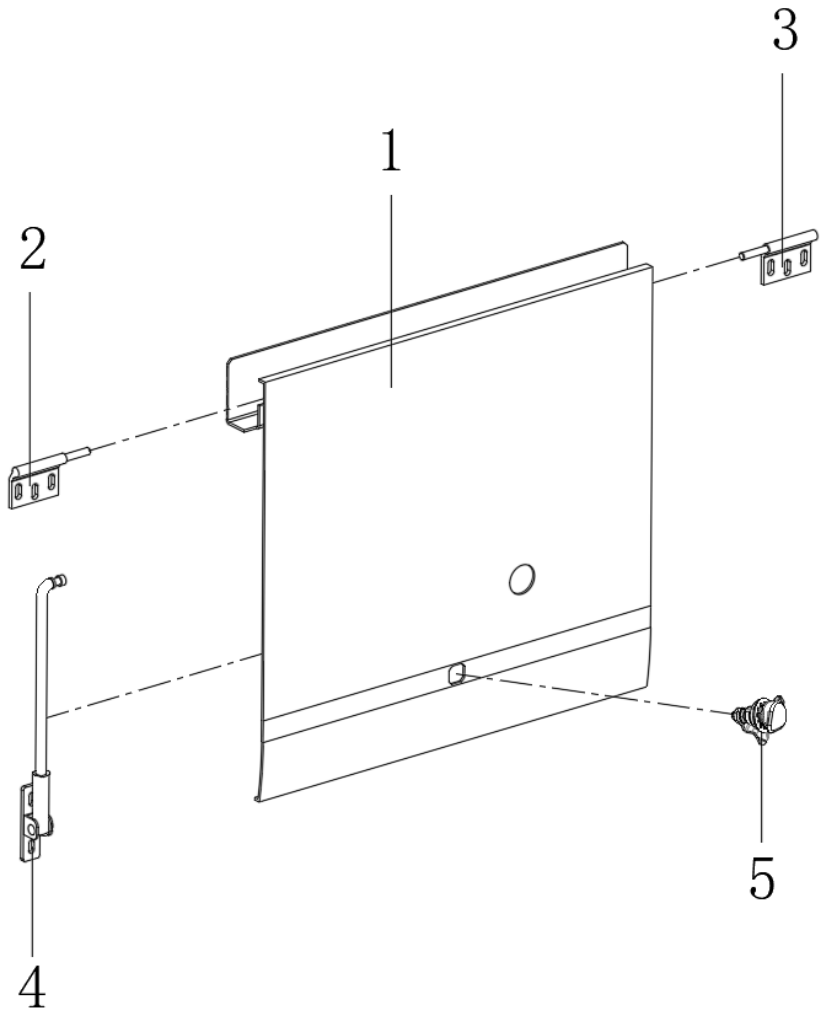

序号 No.	编　码 Parts No.	部件名称 Module Nape	数量 Quantity	单位 Unit	备注 Remark
1	5580123576	门扇合件 Door leaf parts	1	件 Item	
2	5580006673	左单轴铰链 Left single axis hinge	1	件 Item	
3	5580006674	右单轴铰链 Right single axis hinge	1	件 Item	
4	5580006675	机械撑杆 Mechanical support rod	1	件 Item	
5	5500016128	不锈钢方形锁 Stainless steel square lock	1	件 Item	

JS6120GHBEV	系列车型产品零配件图册 Series Bus Parts Catalog	
5800	左二检修门总成	Group 5.1.3

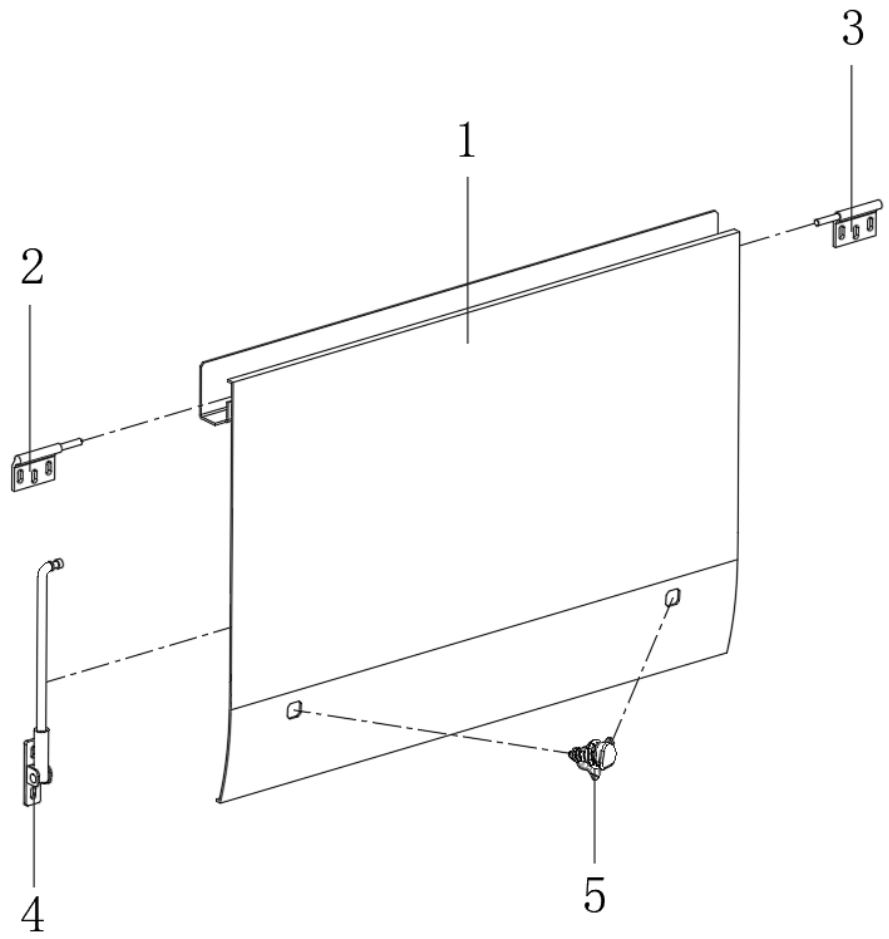

序号 No.	编　码 Parts No.	部件名称 Module Nape	数量 Quantity	单位 Unit	备注 Remark
1	5580123588	门扇合件 Door leaf parts	1	件 Item	
2	5580006673	左单轴铰链 Left single axis hinge	1	件 Item	
3	5580006674	右单轴铰链 Right single axis hinge	1	件 Item	
4	5580006675	机械撑杆 Mechanical support rod	1	件 Item	
5	5500016128	不锈钢方形锁 Stainless steel square lock	2	件 Item	

JS6120GHBEV	系列车型产品零配件图册 Series Bus Parts Catalog	
5800	左三检修门总成 Left third inspection door assembly	Group 5.1.4

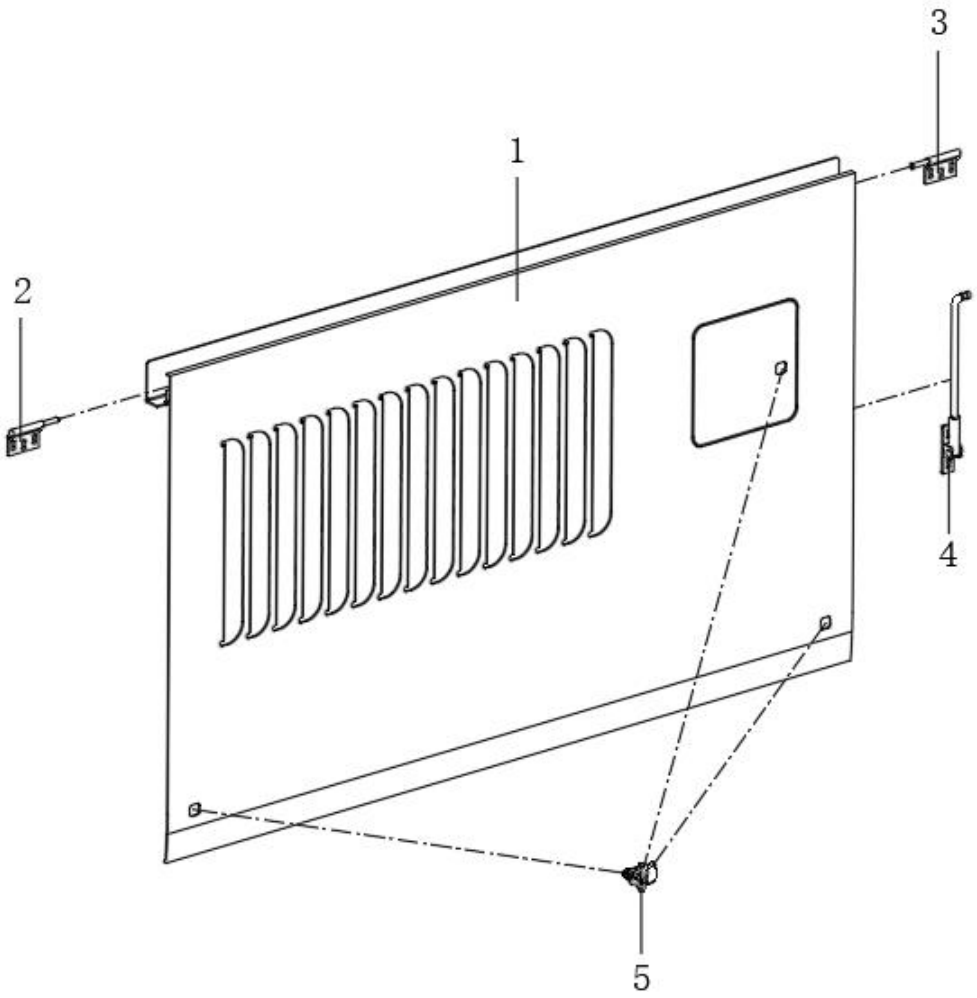

序号 No.	编　码 Parts No.	部件名称 Module Nape	数量 Quantity	单位 Unit	备注 Remark
1	5580123583	门扇合件 Door leaf parts	1	件 Item	
2	5580006673	左单轴铰链 Left single axis hinge	1	件 Item	
3	5580006674	右单轴铰链 Right single axis hinge	1	件 Item	
4	5580006675	机械撑杆 Mechanical support rod	1	件 Item	
5	5500016128	不锈钢方形锁 Stainless steel square lock	3	件 Item	

JS6120GHBEV	系列车型产品零配件图册 Series Bus Parts Catalog	
5800	左侧尾舱门总成 Left rear hatch door assembly	Group 5.1.5

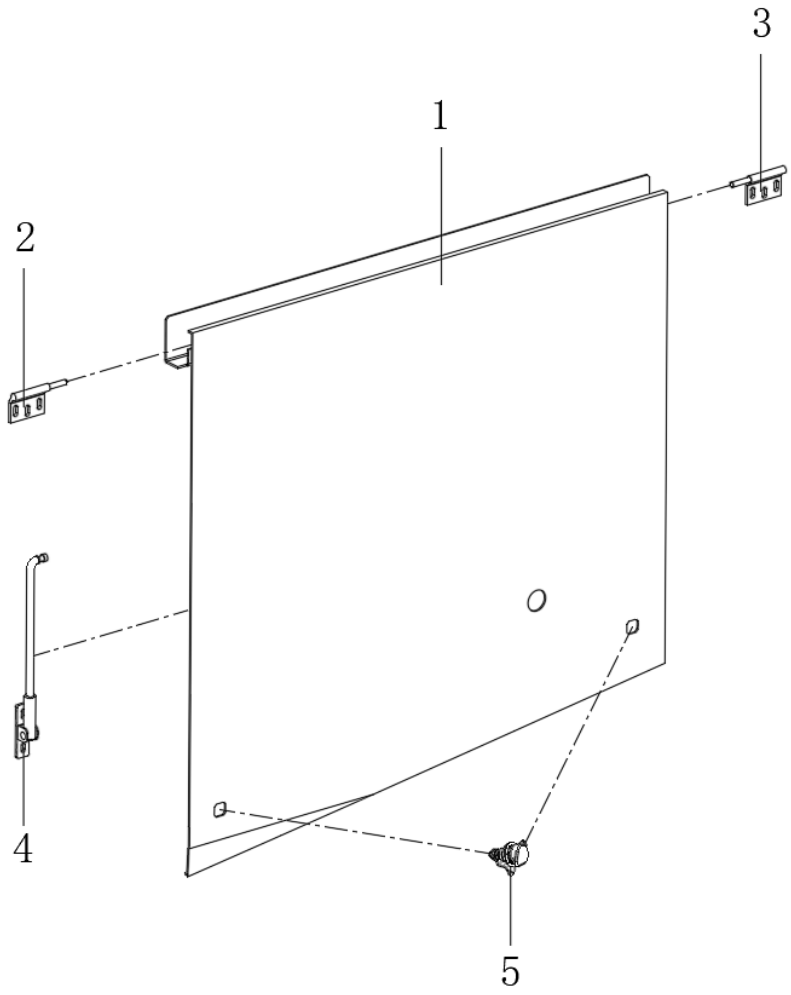

序号 No.	编　码 Parts No.	部件名称 Module Nape	数量 Quantity	单位 Unit	备注 Remark
1	5580123587	门扇合件 Door leaf parts	1	件 Item	
2	5580006673	左单轴铰链 Left single axis hinge	1	件 Item	
3	5580006674	右单轴铰链 Right single axis hinge	1	件 Item	
4	5580006675	机械撑杆 Mechanical support rod	1	件 Item	
5	5500016128	不锈钢方形锁 Stainless steel square lock	2	件 Item	

JS6120GHBEV	系列车型产品零配件图册 Series Bus Parts Catalog	
5800	右一检修门总成 Right inspection door assembly	Group 5.1.6

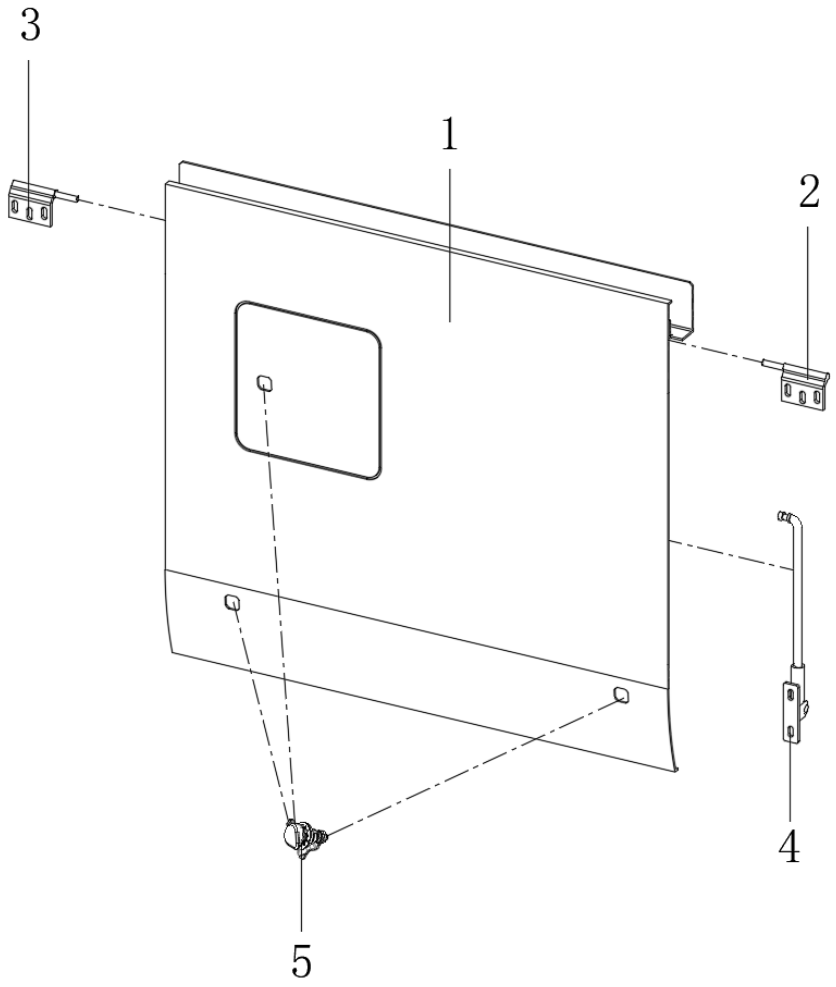

序号 No.	编　码 Parts No.	部件名称 Module Nape	数量 Quantity	单位 Unit	备注 Remark
1	5580123585	门扇合件 Door leaf parts	1	件 Item	
2	5580006673	左单轴铰链 Left single axis hinge	1	件 Item	
3	5580006674	右单轴铰链 Right single axis hinge	1	件 Item	
4	5580006675	机械撑杆 Mechanical support rod	1	件 Item	
5	5500016128	不锈钢方形锁 Stainless steel square lock	3	件 Item	

JS6120GHBEV	系列车型产品零配件图册 Series Bus Parts Catalog	
5800	右侧尾舱门总成 Right single axis hinge	Group 5.1.7

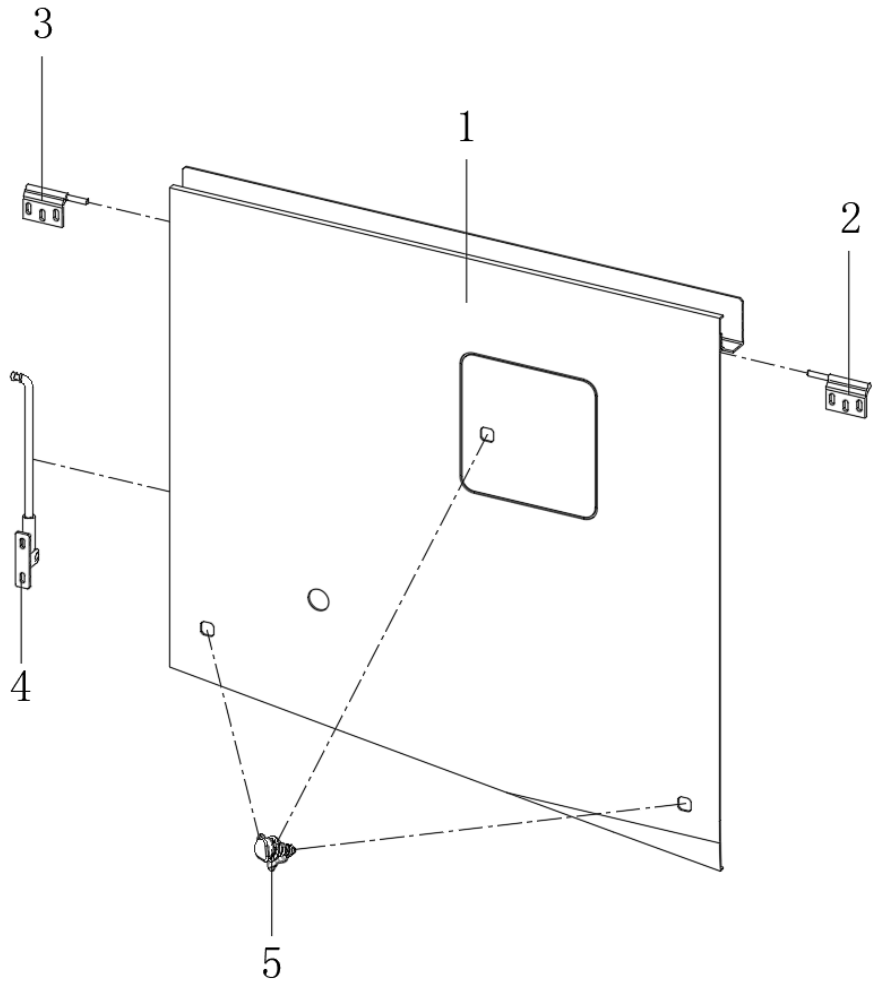

序号 No.	编　码 Parts No.	部件名称 Module Nape	数量 Quantity	单位 Unit	备注 Remark
1	5580123584	门扇合件 Door leaf parts	1	件 Item	
2	5580006673	左单轴铰链 Door leaf assembly left single axis hinge	1	件 Item	
3	5580006674	右单轴铰链 Right single axis hinge	1	件 Item	
4	5580006675	机械撑杆 Mechanical support rod	1	件 Item	
5	5500016128	不锈钢方形锁 Stainless steel square lock	3	件 Item	

JS6120GHBEV	系列车型产品零配件图册 Series Bus Parts Catalog	
5302	前围蒙皮总成 Front panel skin assembly	Group 5.2

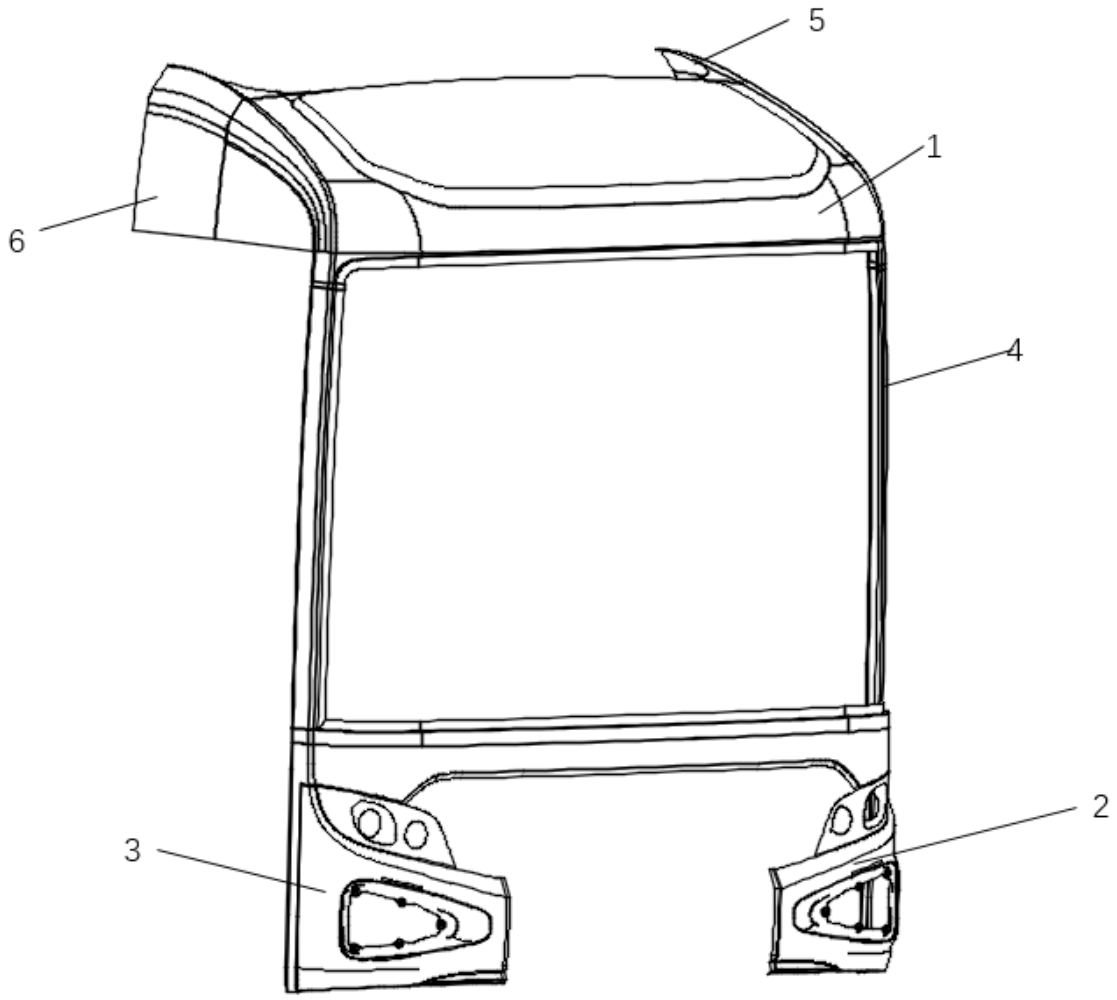

序号 No.	编　码 Parts No.	部件名称 Module Nape	数量 Quantity	单位 Unit	备注 Remark
1	5530021331	前围外蒙皮总成 Front outer skin assembly	1	件 Item	
2	5530021380	前围蒙皮右侧翻转门总成 Front panel right flip door assembly	1	件 Item	
3	5530021394	前围蒙皮左侧翻转门总成 Front panel left flip door assembly	1	件 Item	
4	5530021315	前围蒙皮内止口总成 Front panel inner stop assembly	1	件 Item	
5	5530001827	高顶左侧过渡蒙皮总成 High roof left transition skin assembly	1	件 Item	
6	5530001828	高顶右侧过渡蒙皮总成 High roof right transition skin assembly	1	件 Item	

JS6120GHBEV	**系列车型产品零配件图册** **Series Bus Parts Catalog**	
5302	前围蒙皮右侧翻转门总成 Front panel right flip door assembly	Group 5.2.1

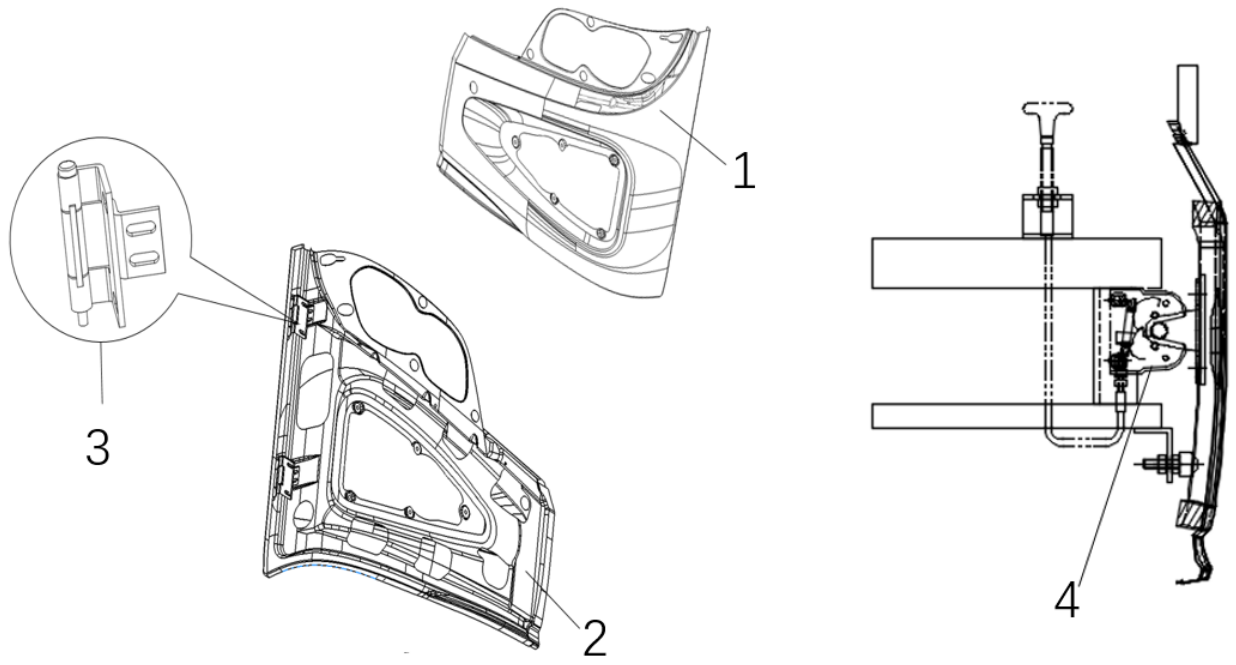

序号 No.	编　码 Parts No.	部件名称 Module Nape	数量 Quantity	单位 Unit	备注 Remark
1	5530001719	右侧杠蒙皮总成 Right side bumper skin assembly	1	件 Item	
2	5530001846	右侧杠内板总成 Right side bar inner plate assembly	1	件 Item	
3	5530001513	铰链总成 Hinge assembly	2	件 Item	
4	5500014070	拉线锁 Cable lock	1	把 Bundle	拉丝长300MM，左右对称 Wire drawing length 300MM, symmetrical

JS6120GHBEV	**系列车型产品零配件图册** **Series Bus Parts Catalog**	
5302	前围蒙皮左侧翻转门总成 Front panel left flip door assembly	Group 5.2.2

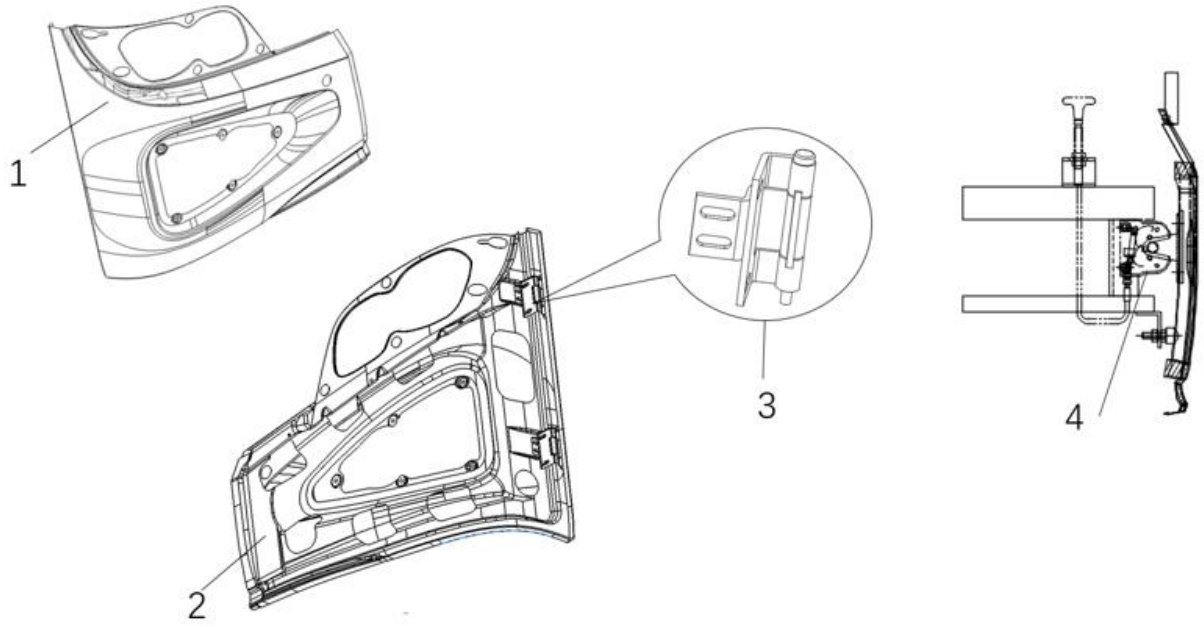

序号 No.	编　码 Parts No.	部件名称 Module Nape	数量 Quantity	单位 Unit	备注 Remark
1	5530001732	左侧杠蒙皮总成 Left side bumper skin assembly	1	件 Item	
2	5530001848	左侧杠内板总成 Left side bumper inner plate assembly	1	件 Item	
3	5530001513	铰链总成 Hinge assembly	2	件 Item	
4	5500014070	拉线锁 Cable lock			拉丝长300MM，左右对称 Wire drawing length 300MM, symmetrical

JS6120GHBEV	系列车型产品零配件图册 Series Bus Parts Catalog	
5302	前检修门总成 Front access door assembly	Group 5.3

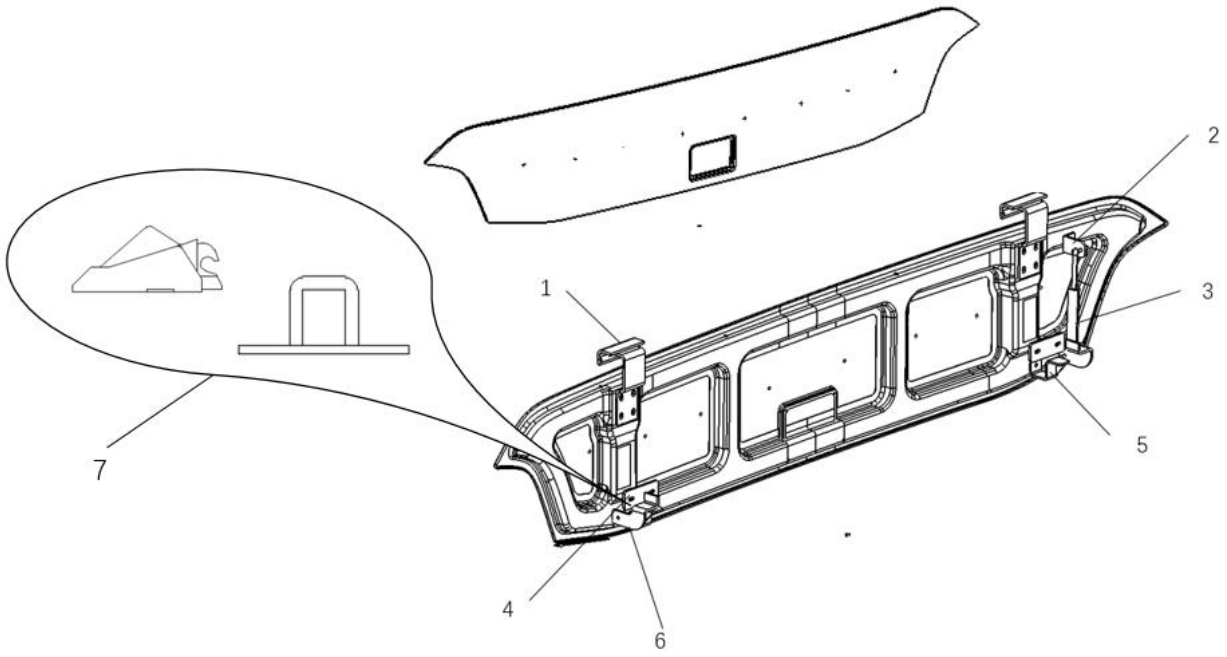

序号 No.	编　码 Parts No.	部件名称 Module Nape	数量 Quantity	单位 Unit	备注 Remark
1	5530001418	铰链总成 Hinge assembly	1	件 Item	
2	5530021376	右侧气撑杆上支架 Right gas strut upper bracket	1	件 Item	
3	2580010013	气撑杆 Right gas strut upper bracket	1	件 Item	
4	5530001751	锁扣安装板 Lock mounting plate	1	件 Item	
5	5530001750	右侧防碰块支架 Right anti-collision block bracket	1	件 Item	
6	5530001752	左侧气撑杆下支架 Left gas strut lower bracket	1	件 Item	
7	2500400085	铁碰锁（矮脚） Iron latch (short leg)	2	件 Item	

JS6120GHBEV	系列车型产品零配件图册 Series Bus Parts Catalog	
5313	前风窗总成 Front windshield assembly	Group 5.4

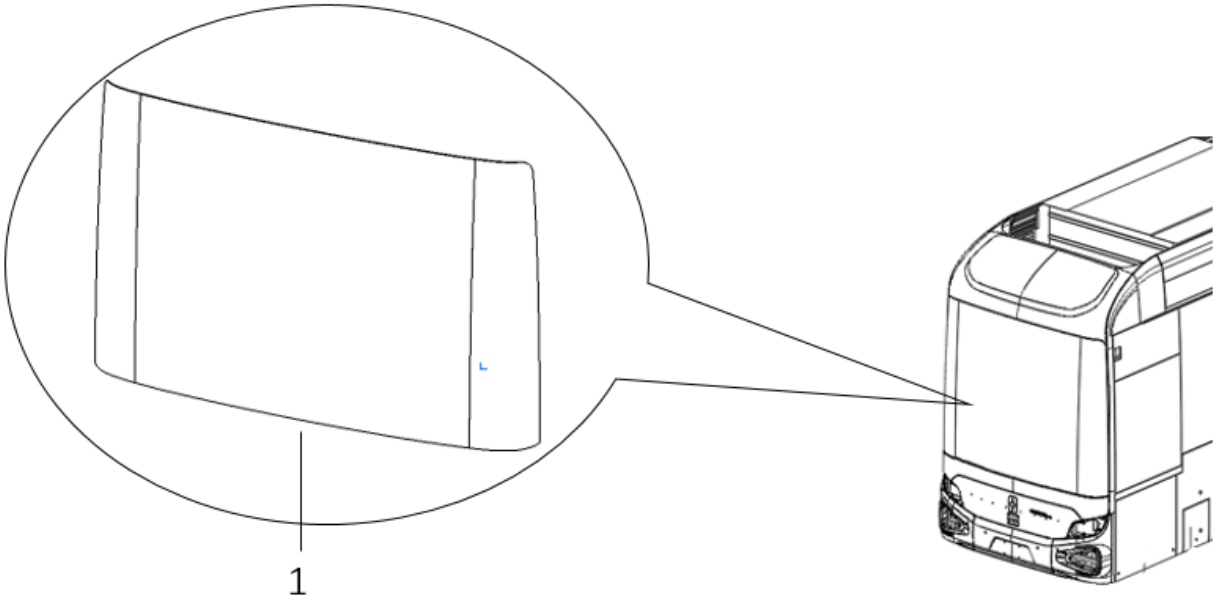

序号 No.	编　码 Parts No.	部件名称 Module Nape	数量 Quantity	单位 Unit	备注 Remark
1	5530001417	前风窗总成 Front windshield assembly	1	件 Item	

JS6120GHBEV	系列车型产品零配件图册 Series Bus Parts Catalog	
2803	前保险杠总成 Front bumper assembly	Group 5.5

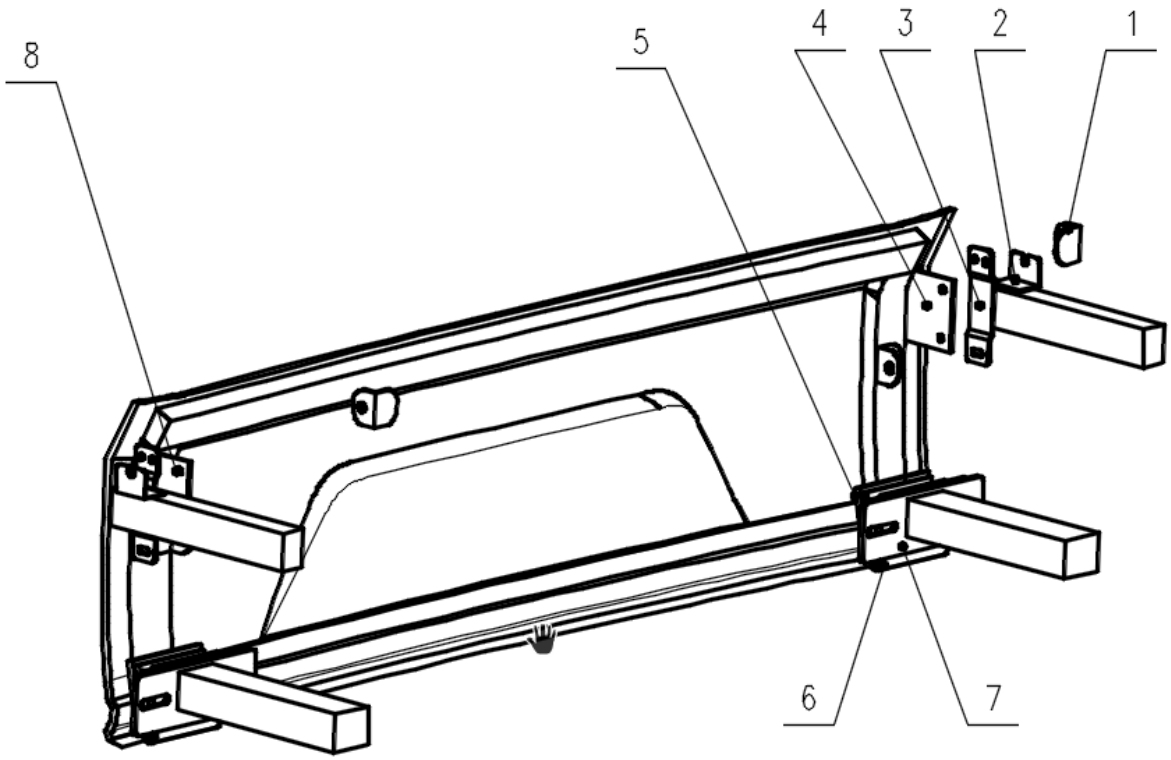

序号 No.	编　码 Parts No.	部件名称 Module Nape	数量 Quantity	单位 Unit	备注 Remark
1	5500006052	限位连接块 Limit connection block	4	件 Item	
2	5280006392	钢丝绳卡座 Wire rope holder	2	件 Item	
3	5280006393	锁安装板 Lock mounting plate	2	件 Item	
4	5280156287	锁安装板 Lock mounting plate	2	件 Item	
5	5280006441	衬板 Liner	2	件 Item	
6	5280003665	铰链合件 Hinge parts	2	件 Item	
7	5280006396	铰链安装板 Hinge mounting plate	2	件 Item	
8	5500014037	碰锁 Slam lock	2	件 Item	

JS6120GHBEV	系列车型产品零配件图册 Series Bus Parts Catalog	
5602	后围蒙皮总成 Rear panel assembly	Group 5.6

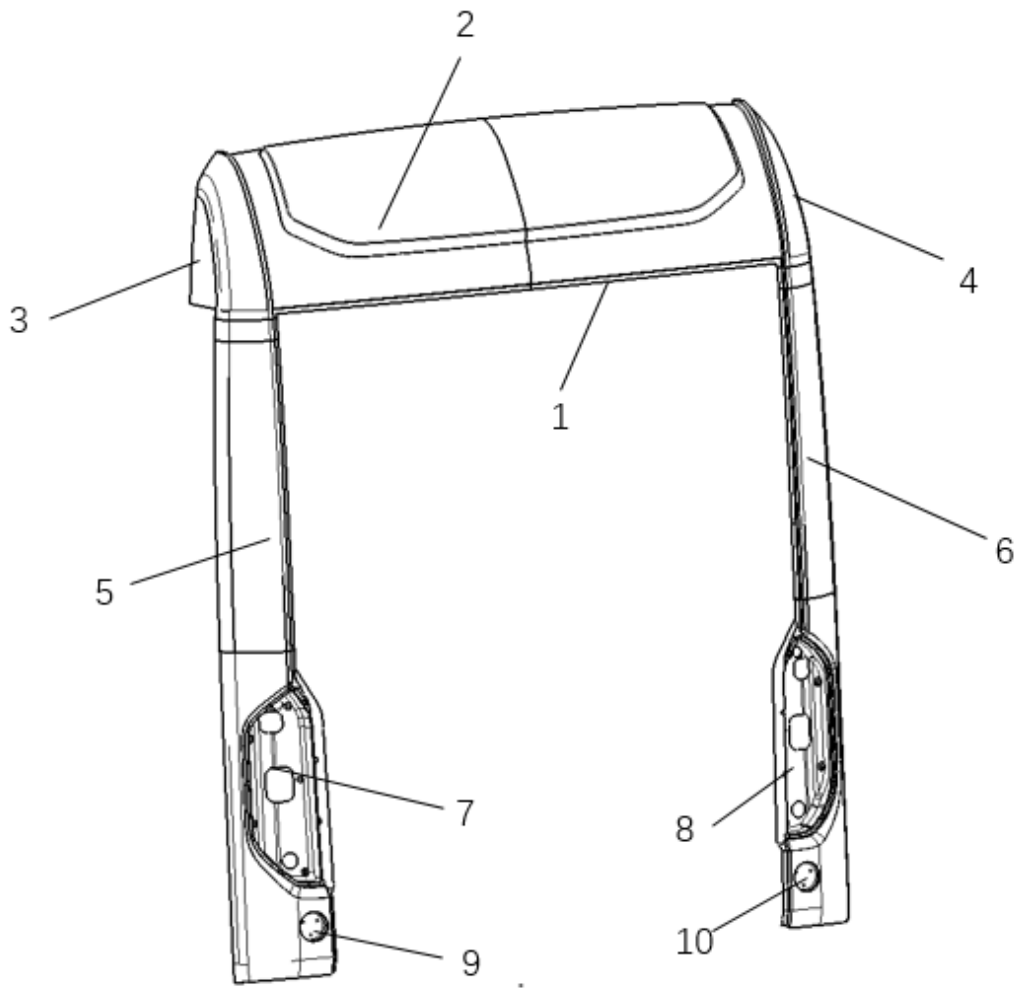

序号 No.	编　码 Parts No.	部件名称 Module Nape	数量 Quantity	单位 Unit	备注 Remark
1	5560001542	前顶蒙皮 Front top skin	1	件 Item	
2	5560001543	后顶蒙皮 Rear roof skin	1	件 Item	
3	5560001570	侧顶蒙皮（左） Side roof skin (left)	1	件 Item	
4	5560001571	侧顶蒙皮（右） Side roof skin (right)	1	件 Item	
5	5560001590	侧蒙皮（左） Side skin (left)	1	件 Item	
6	5560001568	侧蒙皮（右） Side skin (right)	1	件 Item	

序号 No.	编　码 Parts No.	部件名称 Module Nape	数量 Quantity	单位 Unit	备注 Remark
7	5560001512	后尾灯灯碗（左） Rear taillight bowl (left)	1	件 Item	
8	5560001513	后尾灯灯碗（右） Rear taillight bowl (left)	1	件 Item	
9	5560001516	后雾灯灯碗（左） Rear fog lamp bowl (left)	1	件 Item	
10	5560001569	后雾灯灯碗（右） Rear fog lamp bowl (right)	1	件 Item	

JS6120GHBEV	系列车型产品零配件图册 Series Bus Parts Catalog	
5613	后风窗总成 Rear windshield assembly	Group 5.7

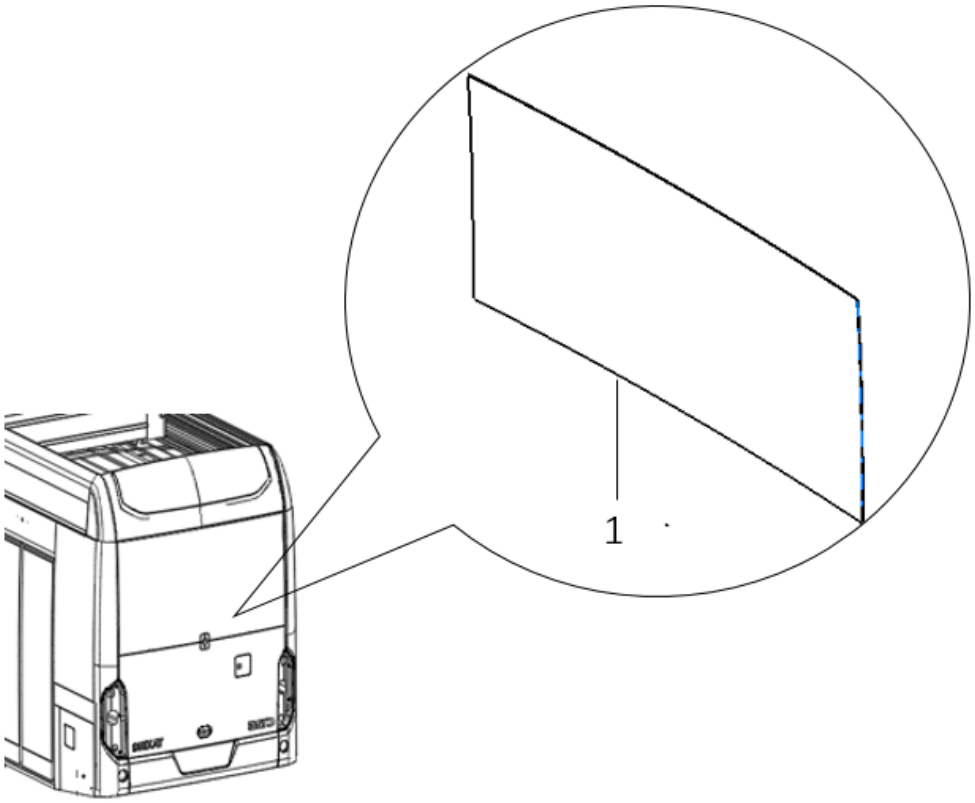

序号 No.	编　码 Parts No.	部件名称 Module Nape	数量 Quantity	单位 Unit	备注 Remark
1	5560001849	后风窗总成 Rear windshield assembly	1	件 Item	

JS6120GHBEV	系列车型产品零配件图册 Series Bus Parts Catalog	
2804	后保险杠总成 Rear bumper assembly	Group 5.8

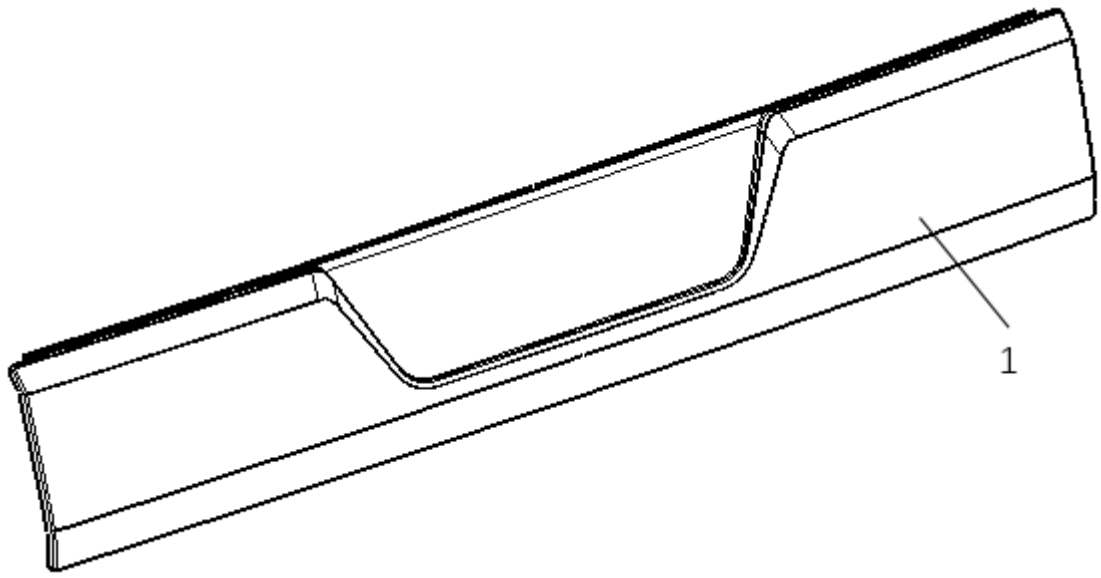

序号 No.	编　码 Parts No.	部件名称 Module Nape	数量 Quantity	单位 Unit	备注 Remark
1	4000010397	后保险杠总成 Rear bumper assembly	1	件 Item	

JS6120GHBEV	系列车型产品零配件图册 Series Bus Parts Catalog	
5604	后仓门总成 Rear storage door assembly	Group 5.9

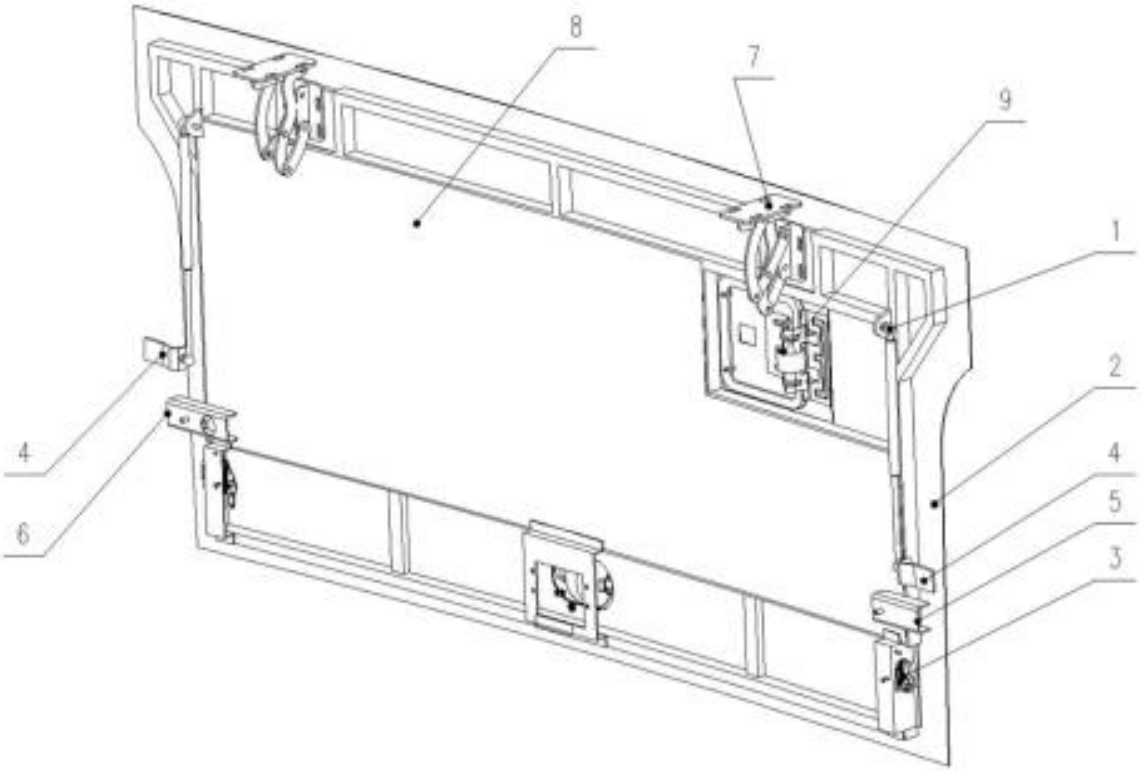

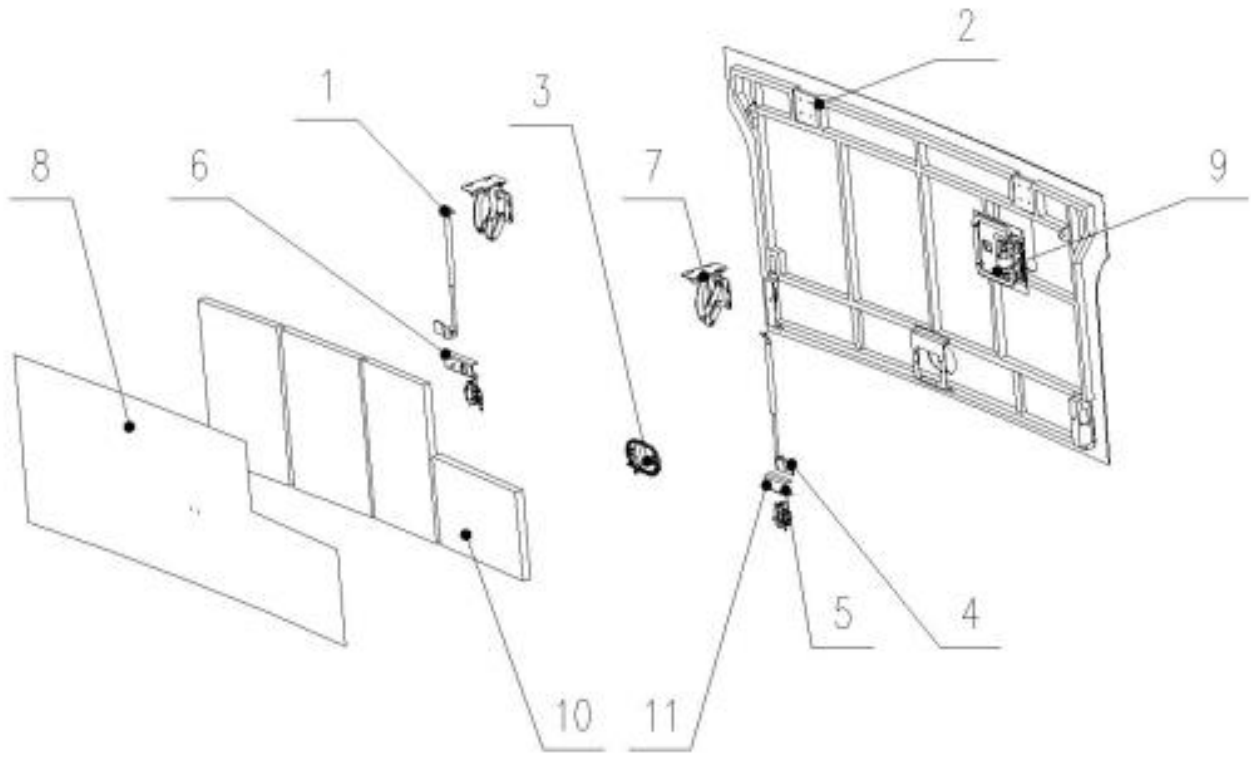

序号 No.	编　码 Parts No.	部件名称 Module Nape	数量 Quantity	单位 Unit	备注 Remark
1	2580000019	气撑杆 Air struts	2	根/a	
2	5560001788	后仓门门扇 Back door panel	1	件/a	
3	5560016094	拉杆锁 Rack lock	1	套/a	
4	5560012407	气撑杆下支架 Air support for lower bracket	2	件/a	
5	5560012410	限位碰头支架 Limiting head bracket	1	件/a	
6	5560012409	限位碰头支架 Limiting head bracket	1	件/a	
7	4000003717	六连杆铰链 Six link hinges	1	套/a	左右各 1 One on each side
8	5580006499	冲孔铝板 pierced aluminum plank	1	张/a	
9	5560012424	电源总开关小门 Power supply main switch door	1	套/a	
10	2932300023	XPE+铝箔 XPE+ aluminium foil	6	平方 /sq	
11	2580000045	可调限位块 Adjustable limit block	2	件/a	

JS6120GHBEV	系列车型产品零配件图册 Series Bus Parts Catalog	YAXING
5502	左侧围蒙皮总成 Left side skin assembly	Group 5.10

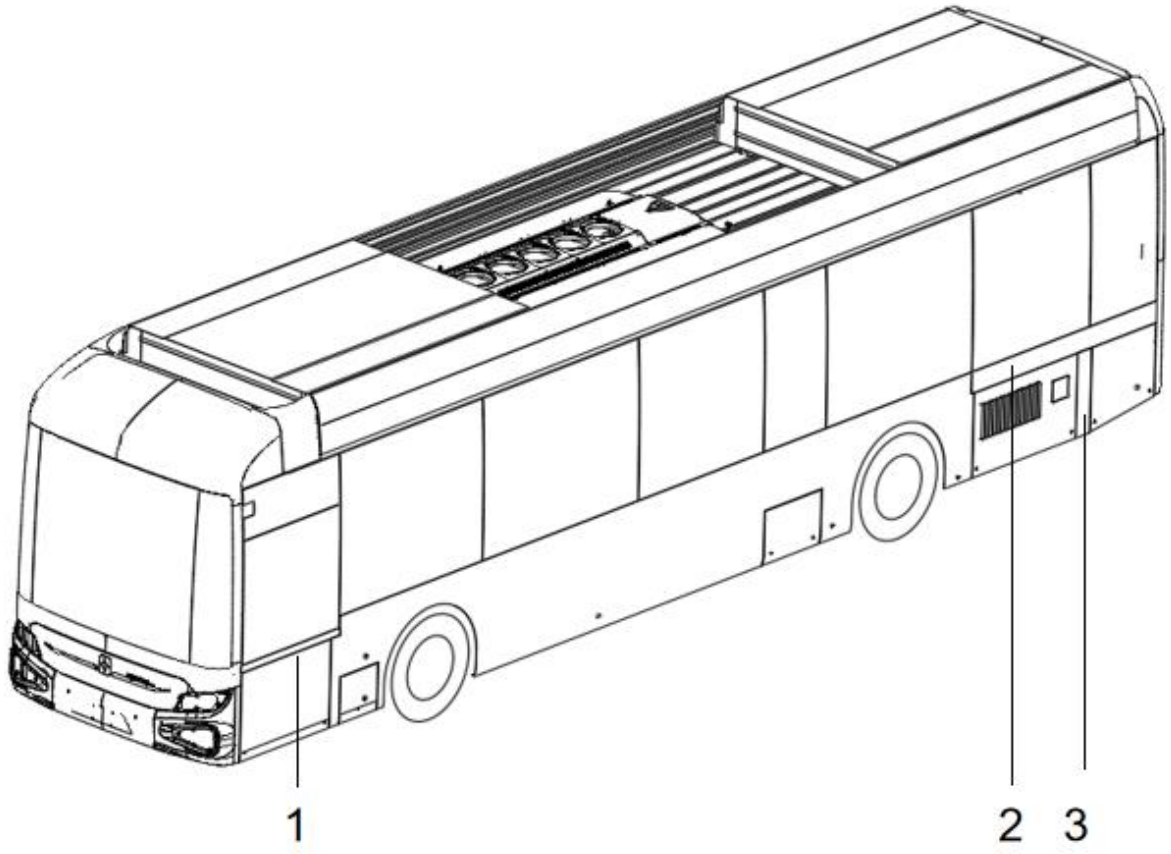

序号 No.	编　码 Parts No.	部件名称 Module Nape	数量 Quantity	单位 Unit	备注 Remark
1	5550053266	驾驶窗下蒙皮 Underbody skin on the driver's window	1	件/a	
2	5550053269	左侧尾窗下蒙皮 Left side window lower skin	1	件/a	
3	5550053283	后仓门中配缝条 The rear door is fitted with a seam strip	1	件/a	

JS6120GHBEV	系列车型产品零配件图册 Series Bus Parts Catalog	YAXING
5402	右侧围蒙皮总成 Right side skin assembly	Group 5.11

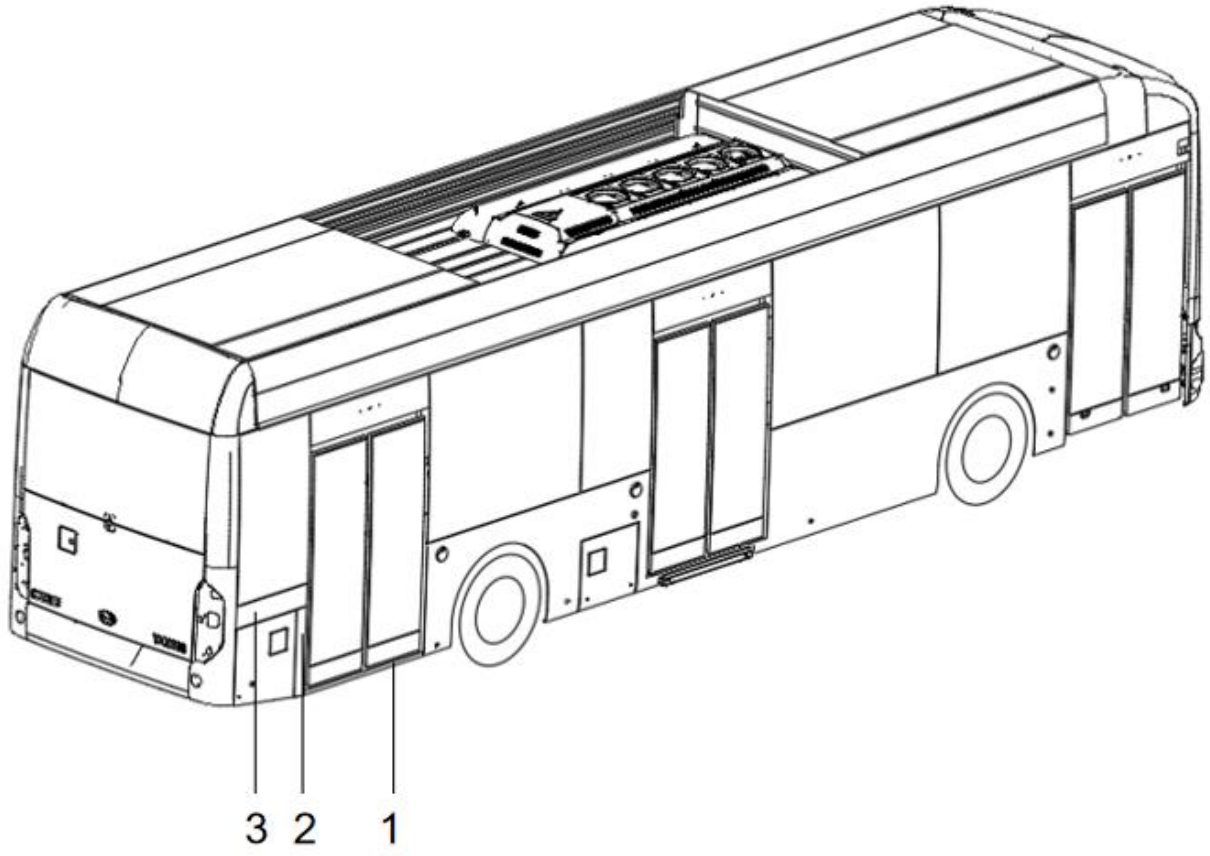

序号 No.	编　码 Parts No.	部件名称 Module Nape	数量 Quantity	单位 Unit	备注 Remark
1	5540035800	后门下蒙皮 The skin is under the back door	1	件/a	
2	5540035799	后仓门中配缝条 The gate is fitted with a seam strip	1	件/a	
3	5540035786	右侧尾窗下蒙皮 Right side window lower skin	1	件/a	

JS6120GHBEV	系列车型产品零配件图册 Series Bus Parts Catalog	YAXING
5030	侧窗总成 Side window assembly	Group 5.12

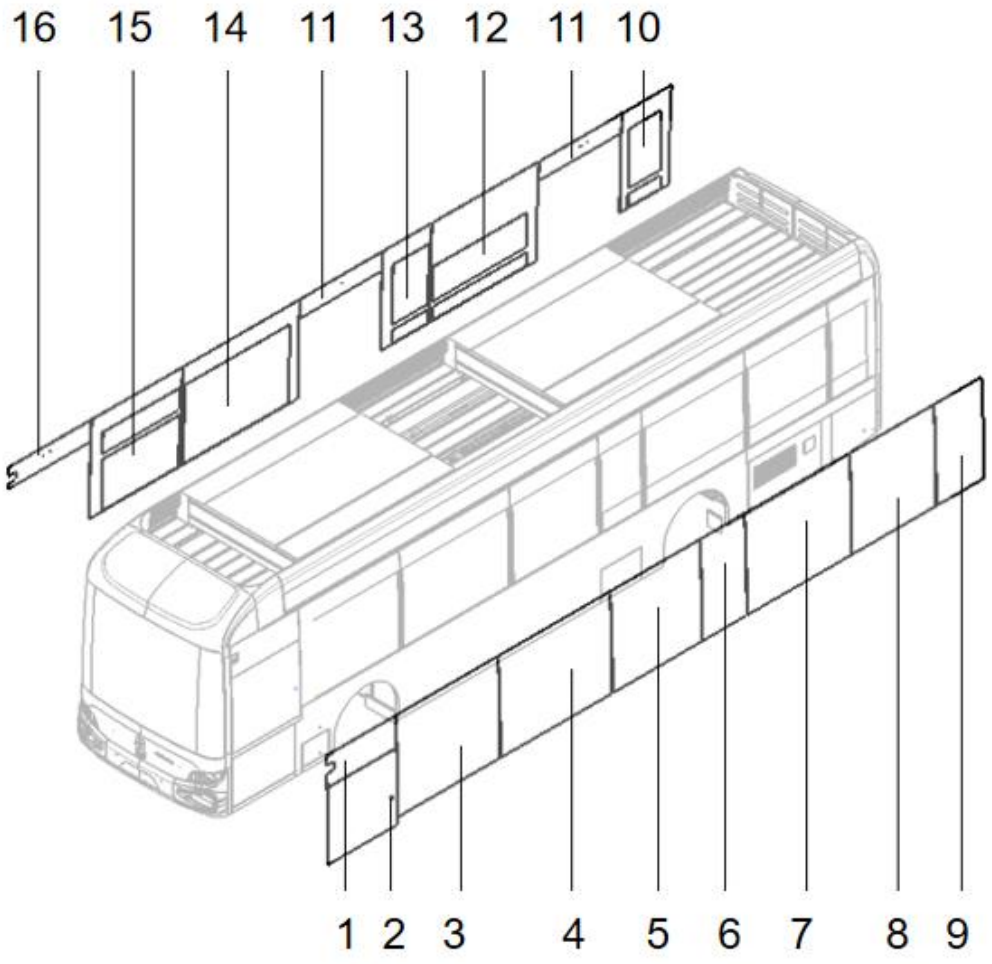

序号 No.	编　码 Parts No.	部件名称 Module Nape	数量 Quantity	单位 Unit	备注 Remark
1	5500016590	驾驶窗上固定玻璃 The driver's window is fixed with glass	1	套/a	
2	5500048999	驾驶窗总成（电动齐平窗） Driver's window assembly (electric flush window)	1	套/a	
3	5500016591	左侧侧窗玻璃(I) Left side window glass (I)	1	套/a	
4	5500016592	左侧侧窗玻璃(II) Left side window glass (II)	1	套/a	
5	5500016593	左侧侧窗玻璃(III) Left side window glass (III)	1	套/a	
6	5500016594	左侧侧窗玻璃(IV) Left side window glass (IV)	1	套/a	

序号 No.	编　码 Parts No.	部件名称 Module Nape	数量 Quantity	单位 Unit	备注 Remark
7	5500016595	左侧侧窗玻璃(V) Left side window glass (V)	1	套/a	
8	5500016596	左侧侧窗玻璃(VI) Left side window glass (VI)	1	套/a	
9	5500016597	左侧侧窗玻璃(VII) Left side window glass (VII)	1	套/a	
10	5500016602	右侧侧窗玻璃(V) Right side window glass (V)	1	套/a	
11	5500016604	中乘客门门头玻璃 The glass on the head of the passenger door in China	2	套/a	
12	5500016601	左侧侧窗玻璃(IV) Left side window glass (IV)	1	套/a	
13	5500016600	右侧侧窗玻璃(III) Right side window glass (III)	1	套/a	
14	5500016599	右侧侧窗玻璃(II) Right side window glass (II)	1	套/a	
15	5500016598	右侧侧窗玻璃(I) Right side window glass (I)	1	套/a	
16	5500016603	前乘客门门头玻璃 The glass on the front passenger door	1	套/a	

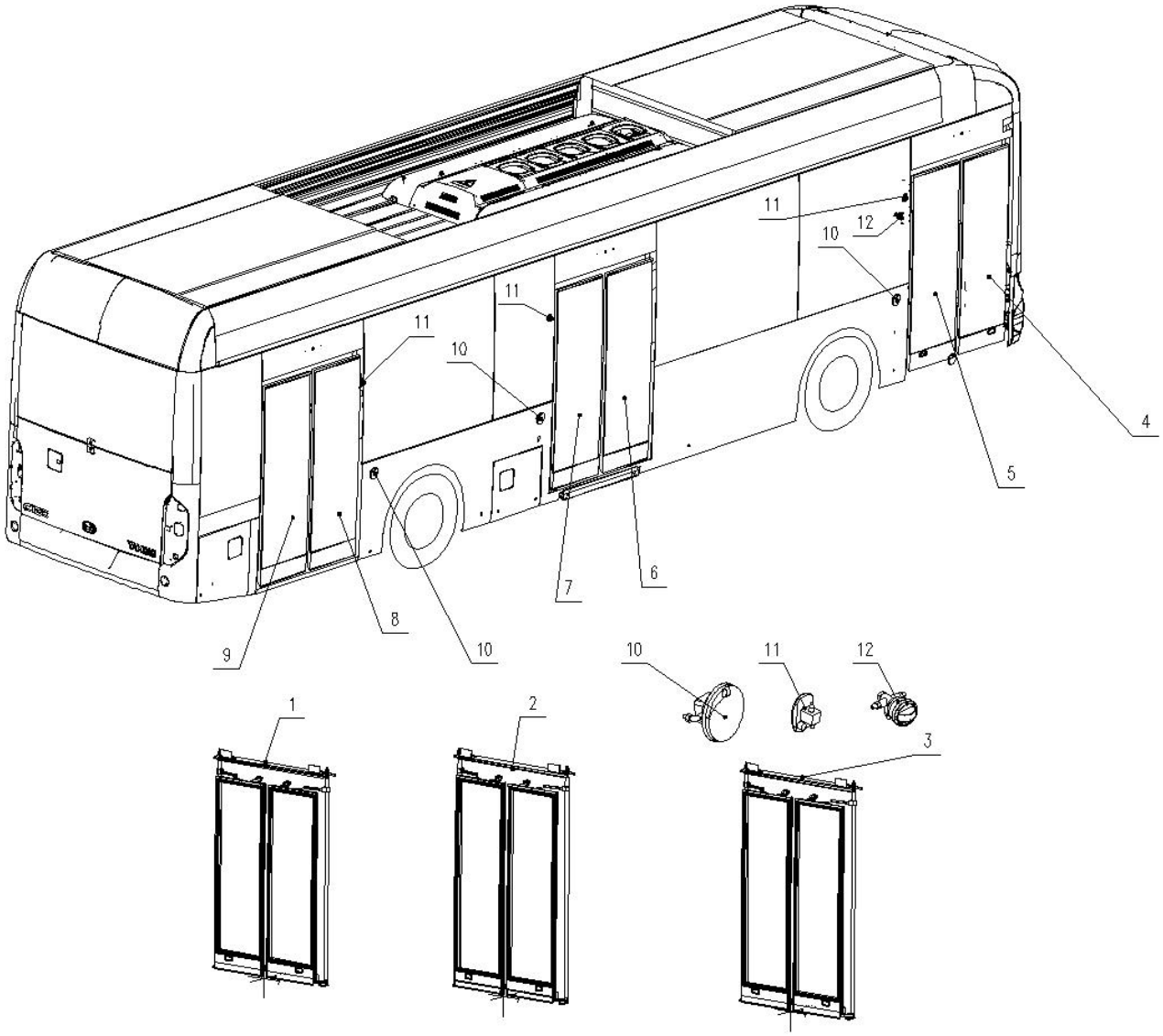
11
10
12
11
11
10
4
5
7
6
8
9
10
10
11
12
1
2
3

序号 No.	编　码 Parts No.	部件名称 Module Nape	数量 Quantity	单位 Unit	备注 Remark
1	560000173201	前双内摆门安装机构 Front double inward swing door installation mechanism	1	套/a	
2	560000173202	中双内摆门安装机构 Middle double inward swing door installation mechanism	1	套/a	
3	560000173203	后双内摆门安装机构 Rear double inward swing door installation mechanism	1	套/a	
4	560000173301	前门玻璃-前 Front door glass-front	1	套/a	
5	560000173302	前门玻璃-后 Front door glass-rear	1	套/a	
6	560000173303	中门玻璃-前 Middle door glass-front	1	套/a	
7	560000173304	中门玻璃-后 Middle door glass-rear	1	套/a	
8	560000173305	后门玻璃-前 Back door glass-front	1	套/a	
9	560000173306	后门玻璃-后 Back door glass-rear	1	套/a	
10	5620000177	车外紧急阀（带报警） Exterior emergency valve (with alarm)	3	件/a	
11	5620000237	小尺寸应急阀 Small size emergency valve	3	件/a	
12	4000000518	紧急阀(含阀体，手柄及塑料罩,加长型) Emergency valve (with valve body, handle and plastic cover, extended type)	1	件/a	

JS6120GHBEV	系列车型产品零配件图册 Series Bus Parts Catalog	YAXING
5172	车身下防护装置 Underbody protection device	Group 5.14

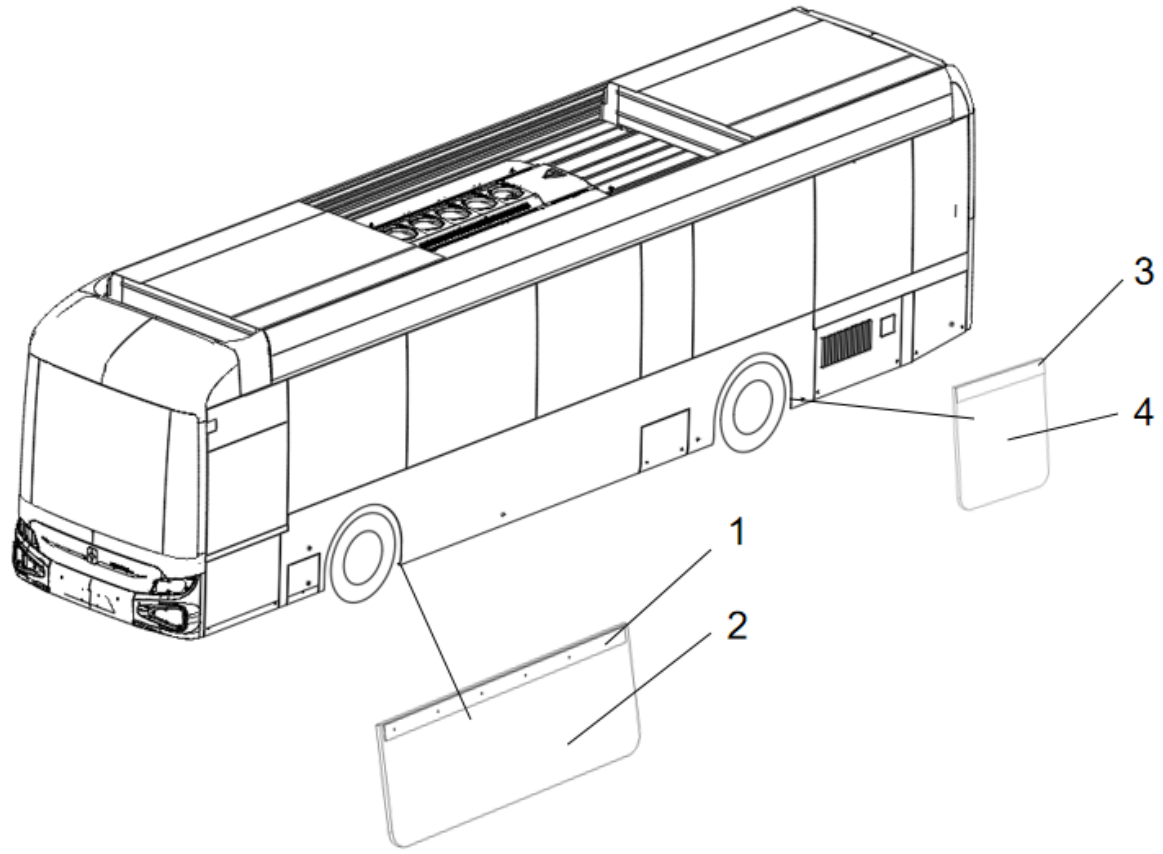

序号 No.	编　码 Parts No.	部件名称 Module Nape	数量 Quantity	单位 Unit	备注 Remark
1	5510159005	压条 trim	2	个/a	
2	5510002421	亚星挡泥皮 Yaxing grinding leather	2	张/a	
3	5510158821	压条 trim	2	个/a	
4	5930000061	挡泥皮 Grinding leather	2	张/a	

JS6120GHBEV	系列车型产品零配件图册 Series Bus Parts Catalog	
	外装饰件 Exterior trim	Group 5.15

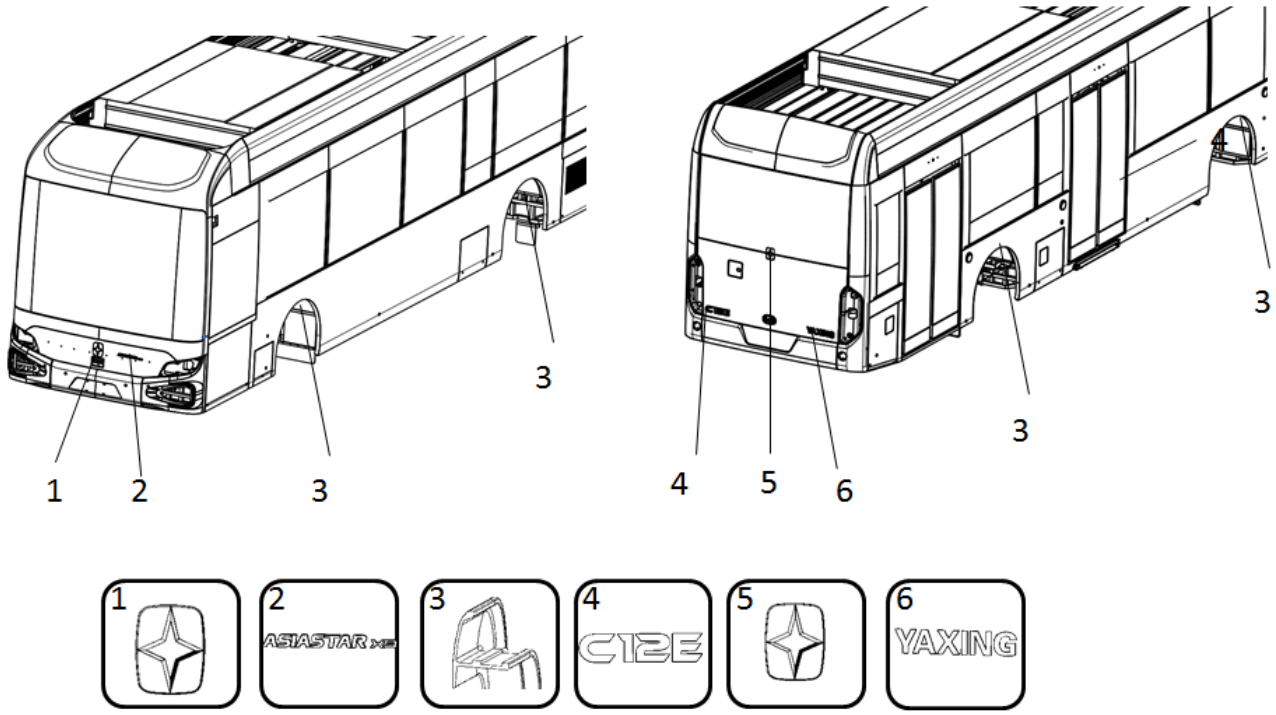

序号 No.	编　码 Parts No.	部件名称 Module Nape	数量 Quantity	单位 Unit	备注 Remark
1	2393000023	亚星商标-YX（带 LED 灯） YX (with LED lights)	1	件/a	
2	5390000227	ASIASTARX9 商标 ASIASTARX9 trademark	1	件/a	
3	5930000263	轮拱铝型材 Aluminum profile for arch	4	件/a	
4	2393000022	亚星商标 Yaxing trademark	1	件/a	
5	5390000975	C12E 车型标牌 C12E model plate	1	件/a	
6	5390000989	YAXING 厂牌 Yaxing brand	1	件/a	

内饰部分
Inerior Decorative Copponents

6.1	3801	仪表台及司机包围总成 Instrument panel and driver's enclosure assembly	123	6.2	5102	地板面总成 Floor assembly	124
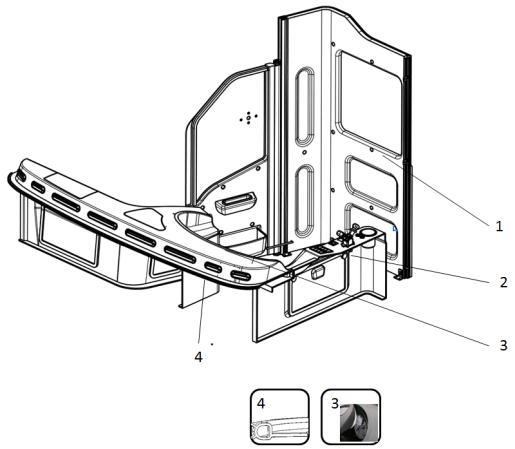				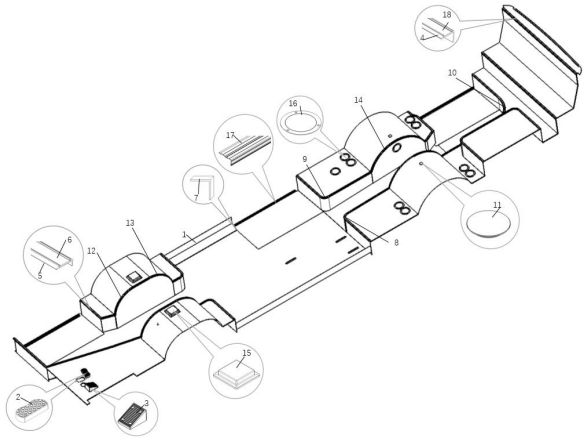			
6.3	5950	空调管道总成 HVAC piping assembly	126	6.4	5040	侧窗盖板总成 Side window cover assembly	127
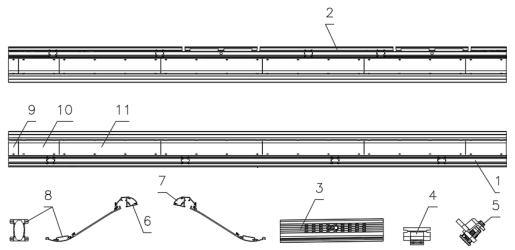				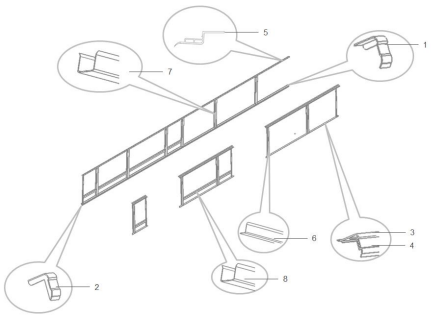			
6.5	5920	内护板总成 Inner panel assembly	128	6.6	5913	驾驶区上方装饰件总成 Decorative assembly above the cab area	129
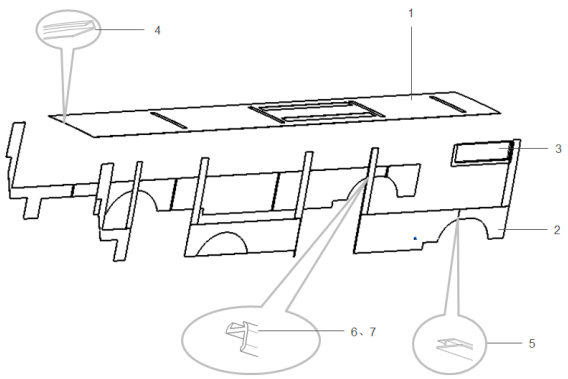				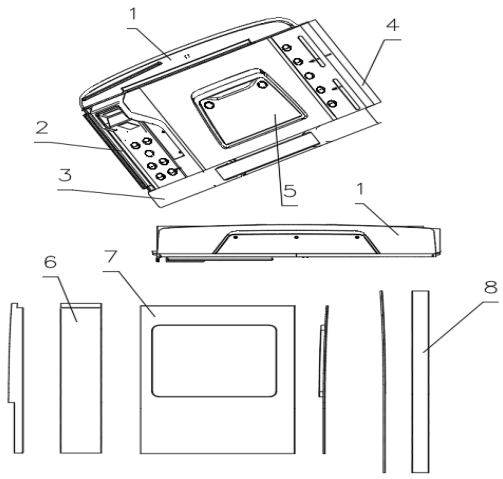			

内饰部分
Inerior Decorative Copponents

6.7	5916	后装饰件总成 Rear trim assembly	130				

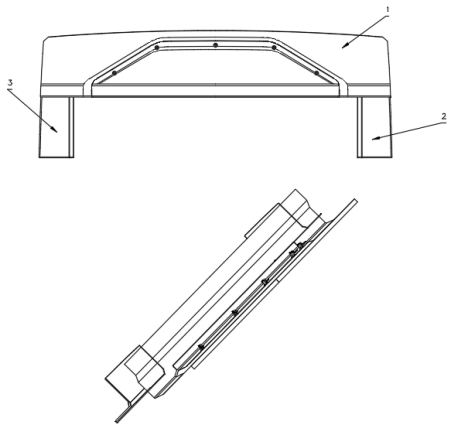

JS6120GHBEV	系列车型产品零配件图册 Series Bus Parts Catalog	YAXING
3801	仪表台及司机包围总成 Instrument panel and driver enclosure assembly	Group 6.1

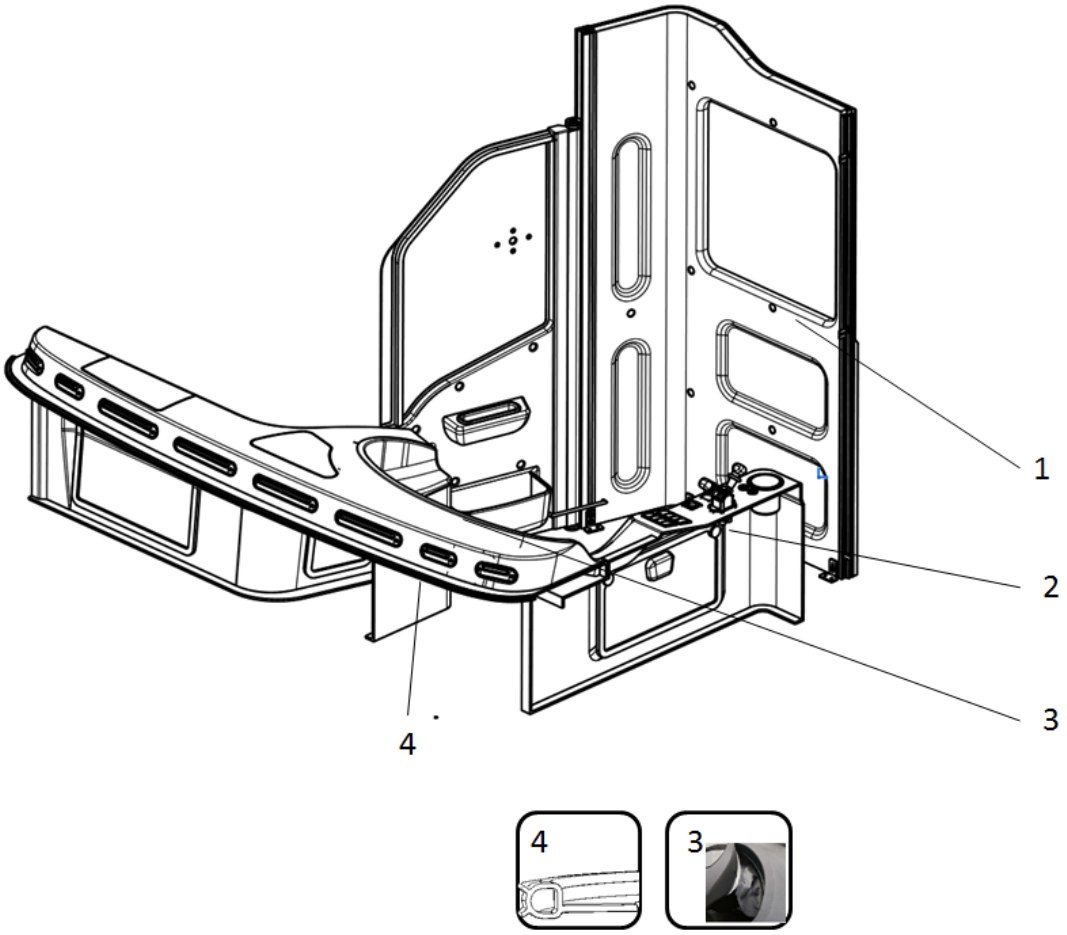

序号 No.	编　码 Parts No.	部件名称 Module Nape	数量 Quantity	单位 Unit	备注 Remark
1	5381011635	司机包围 The driver was surrounded	1	件/a	
2	5381012884	仪表台 The driver was surrounded	1	件/a	
3	5381012900	仪表台装饰皮罩 Instrument panel leather cover	1	件/a	
4	1930100155	前挡风装饰胶条 Front windshield trim strip	2.6	米/m	

JS6120GHBEV	系列车型产品零配件图册 Series Bus Parts Catalog	YAXING
5102	地板面总成 Floor assembly	Group 6.2

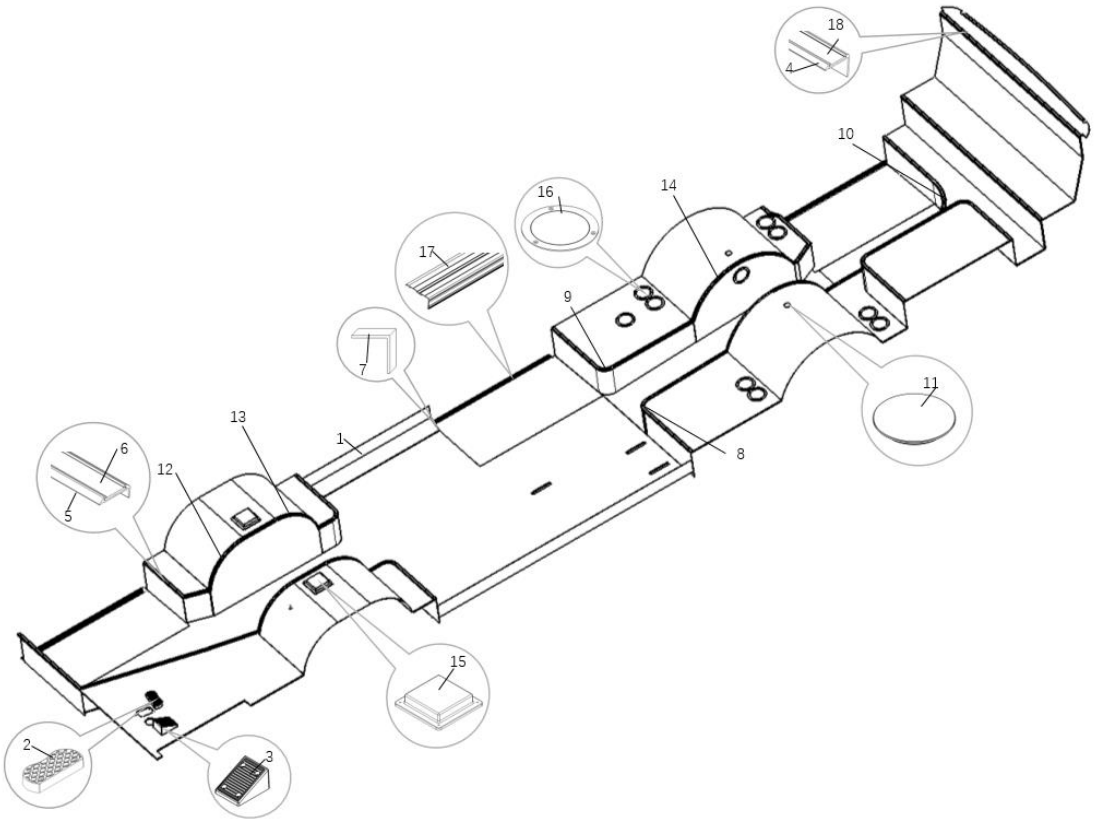

序号 No.	编　码 Parts No.	部件名称 Module Nape	数量 Quantity	单位 Unit	备注 Remark
1	5930000784	地板革，洁福 yellowstone 4521，耐寒-20℃，阻燃特性符合 GB8410 Floor cover, Jiefu Yellowstone 4521, cold resistant-20℃, flame retardant characteristics in line with GB8410	70	平方米/sq	
2	1930460010	加减速踏板垫脚板 Step on the accelerator and brake pedals	1	个/a	
3	5820001052	司机垫脚板（斜面） Driver's footrest (slope)	1	件/a	
4	1932000120	踏步压条 Step on the bar	10	米/m	
5	5930000321	阳角压条 Corner press bar	17.5	米/m	
6	5930000565	黄色石英砂地板革嵌条 Yellow quartz sand floor leather inlay	30	米/m	
7	1932000062	小阳角压条 Small corner pruning	0.5	米/m	

序号 No.	编　码 Parts No.	部件名称 Module Nape	数量 Quantity	单位 Unit	备注 Remark
8	5510002384	带嵌条阳角成型压条一 Formed pressure strip with embedded strip and right angle(1)	3	根/a	
9	5510002385	带嵌条阳角成型压条二 Formed pressure strip with embedded strip and right angle(2)	3	根/a	
10	5510002536	带嵌条阳角成型压条四 Formed pressure strip with embedded strip and right angle(4)	1	根/a	
11	2930100049	塞子 plug	3	个/a	
12	5510002853	带嵌条阳角成型压条(轮毂）R511 前 R511 front with strip-shaped corner forming pressure strip (hub)	2	根/a	
13	5510002854	带嵌条阳角成型压条(轮毂）R511 后 After forming the strip with a strip-shaped corner (hub) R511	2	根/a	
14	5510002855	带嵌条阳角成型压条(轮毂）R684 R684 with strip-shaped corner forming pressure strip (hub)	2	根/a	
15	4000010965	气囊检修盖 Airbag maintenance cover	2	件/a	
16	1930460009	圆形检修口盖 Circular inspection cover	11	套/a	
17	5930002500	防滑踏步型材 Anti-slip tread profile	3	根/a	
18	5930002501	地板革嵌条，洁福 yellowstone 4521，耐寒-20℃，阻燃特性符合 GB8410 Floor leather inlay strip, Jiefu Yellowstone 4521, cold resistant-20℃, flame retardant characteristics comply with GB8410	5.5	米/m	

JS6120GHBEV	系列车型产品零配件图册 Series Bus Parts Catalog	YAXING
5950	空调管道总成 HVAC piping assembly	Group 6.3

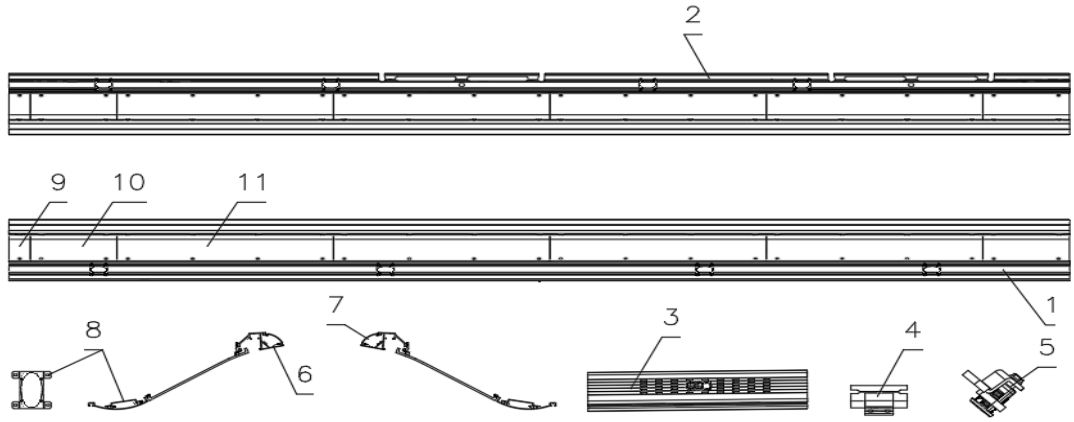

序号 No.	编　码 Parts No.	部件名称 Module Nape	数量 Quantity	单位 Unit	备注 Remark
1	5590070141	左侧顶管道合件 Left top pipe joint	1		
2	5590070142	右侧顶管道合件 Right top pipe joint	1		
3	559007014001	JYL-S033 出风口 JYL-S033 outlet	23		
4	559007014002	铰链 hinge	46		
5	559007014003	锁 lock	46		
6	559007014004	灯型材 Light profile	2		
7	559007014005	灯罩 lampshade	2	件/a	
8	5590032522	管道喇叭安装板 Pipe horn mounting plate	8	件/a	
9	559007014006	管道门Ⅰ Pipeline door I	2	件/a	门长 0.195 米 The door is 0.195 meters long
10	559007014007	管道门Ⅱ Pipeline door II	4	件/a	门长 0.8 米 The door is 0.8 meters long
11	559007014008	管道门Ⅲ Pipeline door III	8	件/a	门长 2 米 The door is 2 meters long

JS6120GHBEV	系列车型产品零配件图册 Series Bus Parts Catalog	YAXING
5040	侧窗盖板总成 Side window cover assembly	Group 6.4

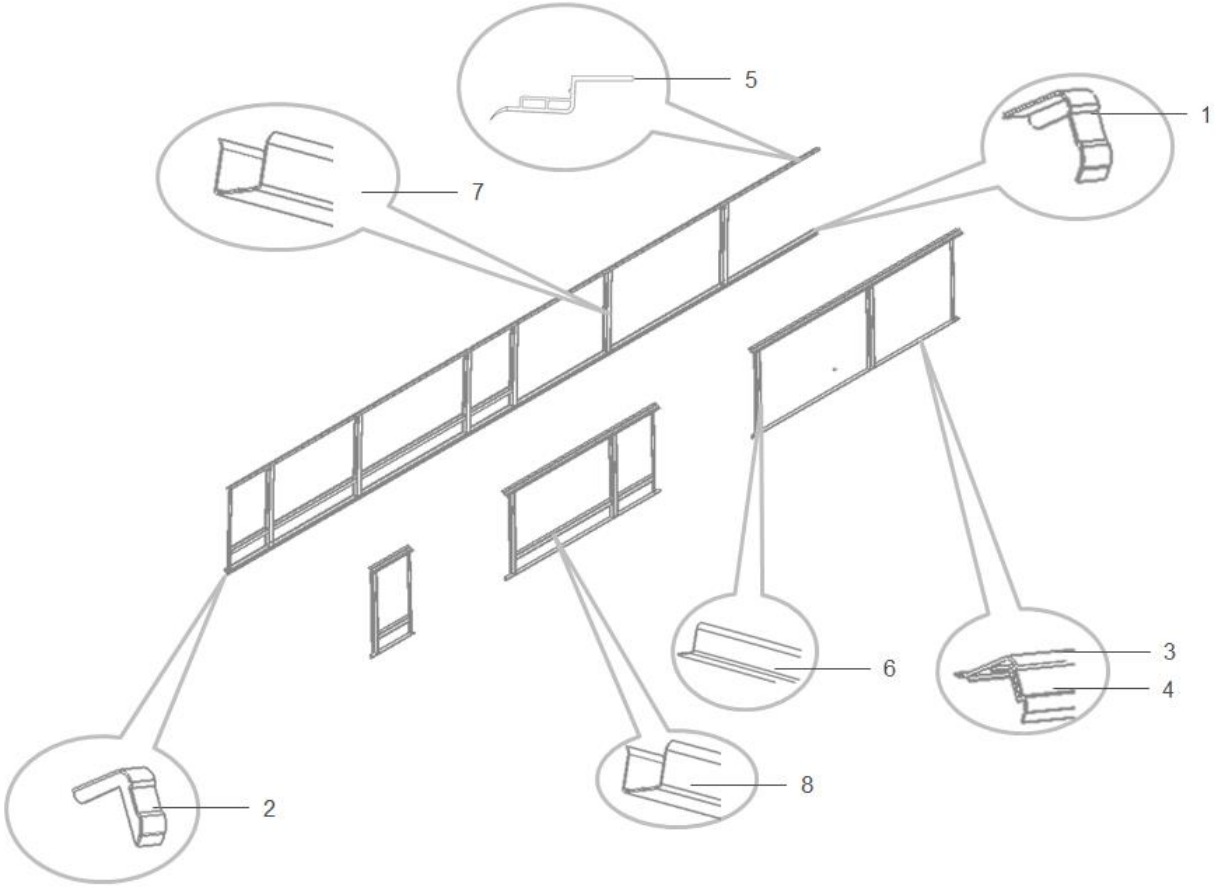

序号 No.	编　码 Parts No.	部件名称 Module Nape	数量 Quantity	单位 Unit	备注 Remark
1	5930001025	左侧下沿封头（单层） Lower left side head (single layer)	3	个/a	蓝色 blue
2	5930001024	右侧下沿封头（单层） Right lower edge head (single layer)	3	个/a	蓝色 Blue
3	5500037394	窗下沿 PVC 盖板 Window sill PVC cover plate	1	套/a	蓝色 blue
4	5500037395	PVC 盖板嵌条 PVC Cover strip	1	套/a	蓝色 blue
5	5500037397	侧窗上沿盖板 Cover plate at the top of the side window	1	套/a	蓝色 blue
6	5500037396	侧窗半立柱盖板 Side window half pillar cover plate	1	套/a	蓝色 blue
7	5500037392	侧窗立柱盖板 Side window pillar cover plate	1	套/a	蓝色 Blue
8	5500037393	侧窗立柱盖板 Side window pillar cover plate	1	套/a	蓝色 blue

JS6120GHBEV	系列车型产品零配件图册 Series Bus Parts Catalog	YAXING
5920	内护板总成 Inner panel assembly	Group 6.5

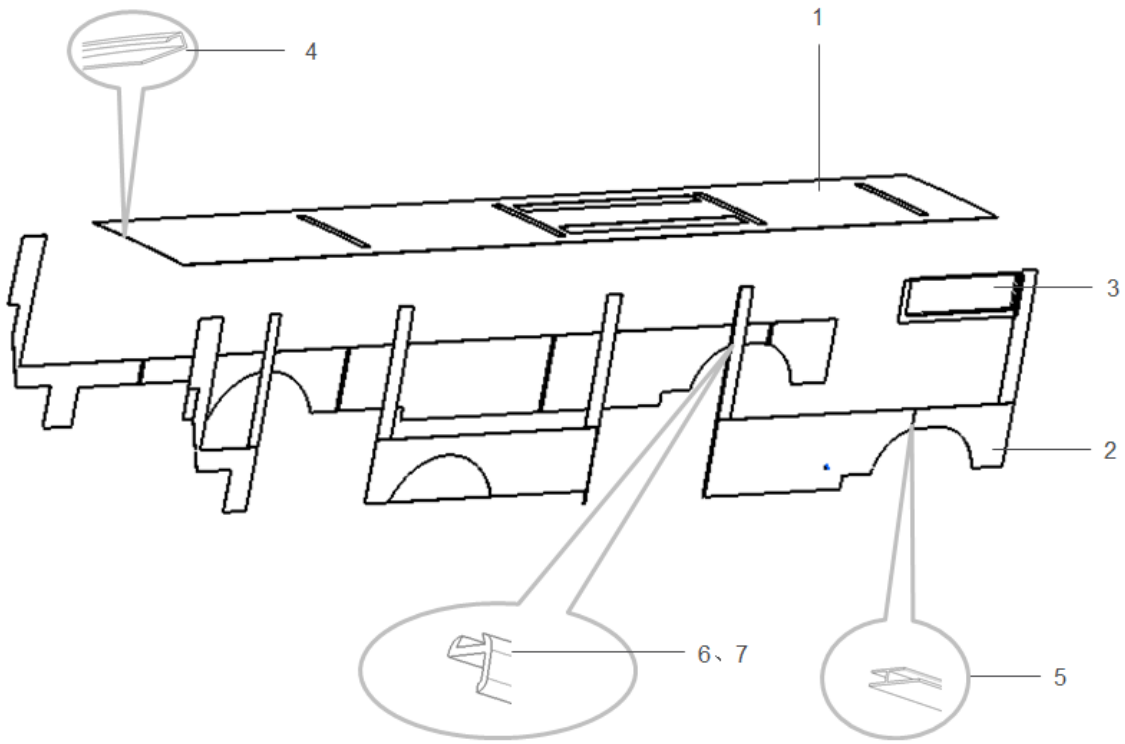

序号 No.	编　码 Parts No.	部件名称 Module Nape	数量 Quantity	单位 Unit	备注 Remark
1	5930000600	异形冲孔铝塑板 Alien punch aluminum plastic sheet	1	套/a	
2	3101200090	聚丙烯蜂窝板 Polypropylene honeycomb board	1	套/a	
3	5590007353	侧路牌罩 Side sign cover	1	件/a	
4	5930002499	鱼钩压条 Hook pressure strips	24	米/m	
5	5930002498	工字槽(无筋) I-shaped groove (no reinforcement)	4	米/m	
6	1932000002	门包边压条 The door is edged with a strip	4	米/m	
7	1930100069	嵌条 gib	4	米/m	

JS6120GHBEV	系列车型产品零配件图册 Series Bus Parts Catalog	YAXING
5913	驾驶区上方装饰件总成 Decorative assembly above the cab area	Group 6.6

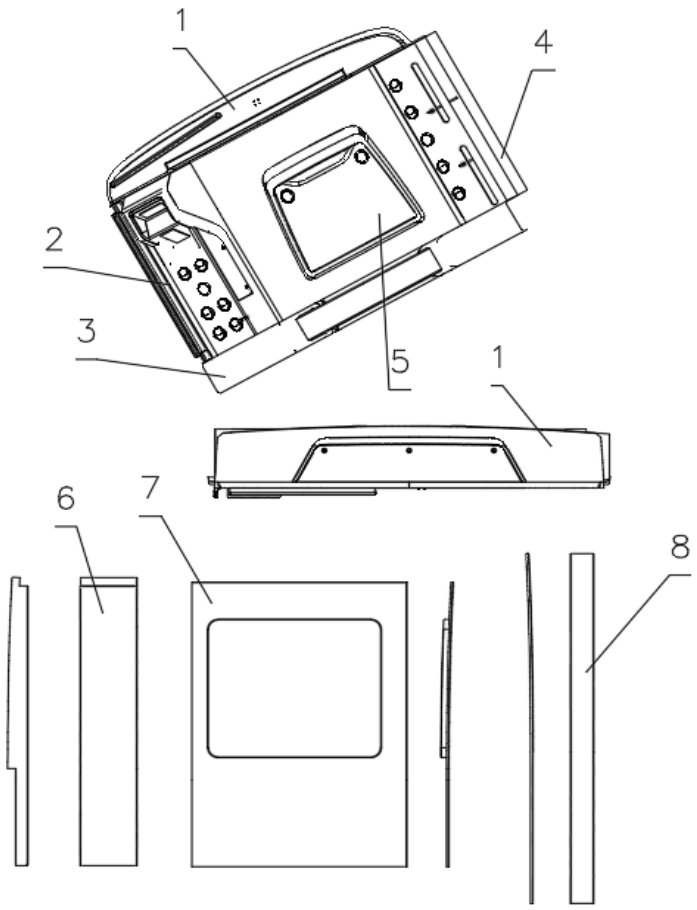

序号 No.	编　码 Parts No.	部件名称 Module Nape	数量 Quantity	单位 Unit	备注 Remark
1	5590070144	前装饰件合件 Front trim assembly	1	套/a	
2	5590070145	司机顶风道合件 The driver's wind tunnel is fitted	1	套/a	
3	5590070146	乘客门顶风道合件 Passenger door top air duct assembly	1	套/a	
4	5590070147	显示屏隔断总成 Display partition assembly	1	套/a	
5	5590006259	驾驶区顶板合件 Drive area roof assembly	1	套/a	
6	5590006257	左侧 B 立柱盖板 Left B pillar cover plate	1	件/a	
7	5590006211	左侧驾驶窗盖板 Left side driver's window cover	1	件/a	
8	5590006122	右侧 A 柱包层柱 Side A column cladding column	1	件/a	

JS6120GHBEV	系列车型产品零配件图册 Series Bus Parts Catalog	YAXING
5916	后装饰件总成 Rear trim assembly	Group 6.7

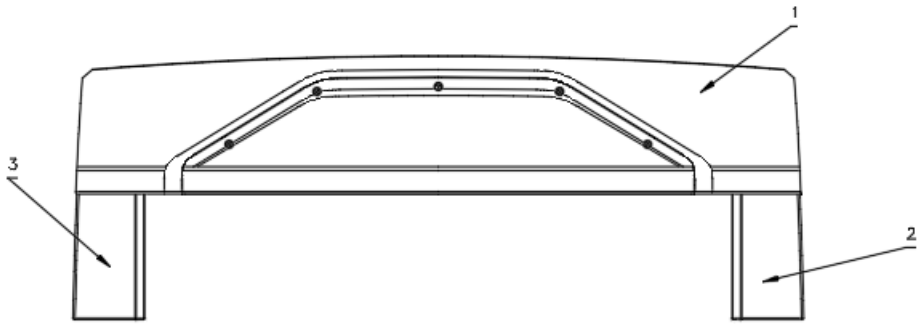

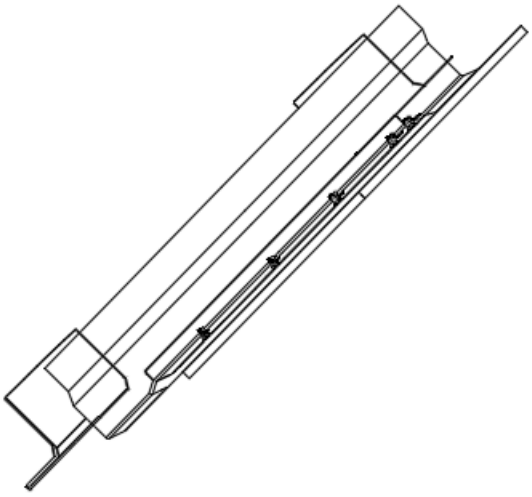

序号 No.	编　码 Parts No.	部件名称 Module Nape	数量 Quantity	单位 Unit	备注 Remark
1	5590014347	后顶装饰件 Rear top trim	1		
2	5590014351	左后围立柱装饰件 Left rear pillar trim	1		
3	5590014357	右后围立柱装饰件 Right rear surround pillar trim	1		

座椅及扶手部分
Seats And Arprest Assepbly

7.1	6700	座椅安装总成 Seat mounting assembly	132	7.2	5960	护手杆总成 Guard handle assembly	134
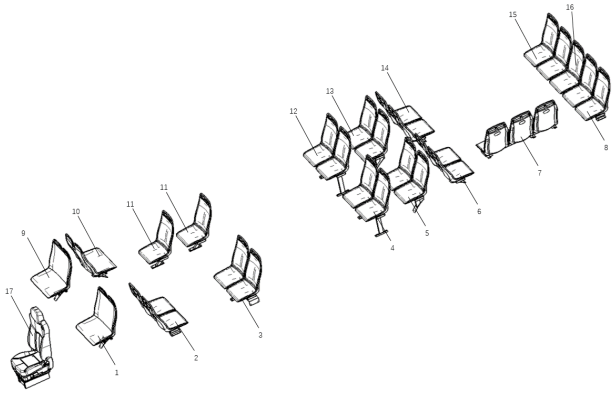				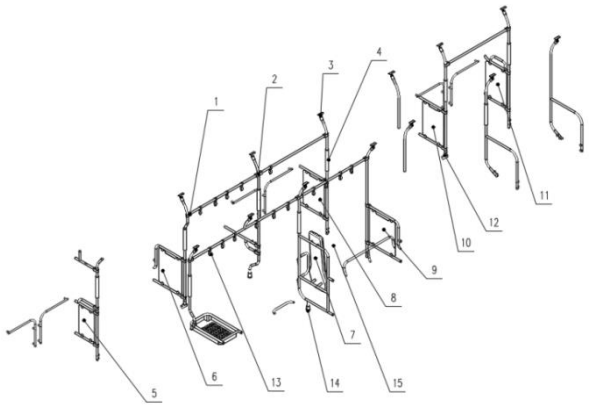			

JS6120GHBEV	系列车型产品零配件图册 Series Bus Parts Catalog	YAXING
6700	座椅安装总成(总成号 S120G1-6700000-21) Seat mounting assembly (assembly number S120G1-6700000-21)	Group 7.1

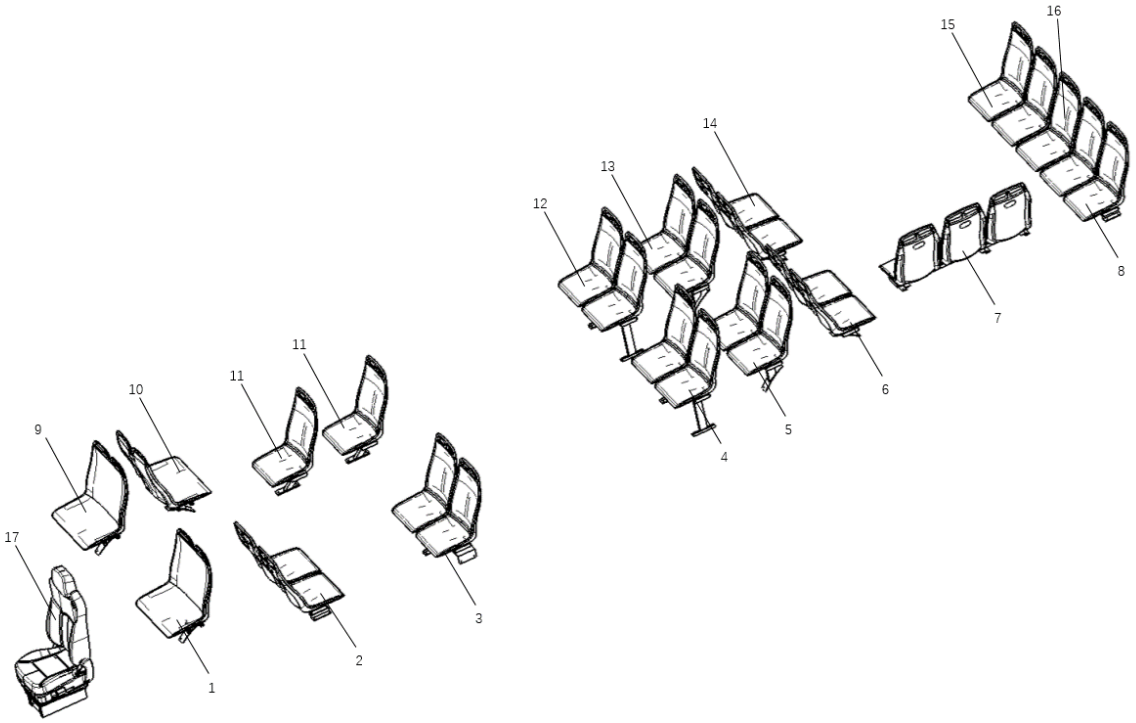

序号 No.	编　码 Parts No.	部件名称 Module Nape	数量 Quantity	单位 Unit	备注 Remark
1	5670024124	左前轮前母婴座（带Φ32 扶手连接套） Left front wheel front mother and child seat (with Φ32 handrail connection sleeve)	1	件/a	
2	5670024127	左前轮后双人座（爱心座，带活动扶手） Left front rear double seater (love seat, with movable armrest)	1	件/a	
3	5670024130	左侧双人座 I（爱心座，带活动扶手） Left two-seater I (love seat, with movable armrest)	1	件/a	
4	5670024133	左侧双人座 II（带Φ32 扶手连接套） Left two-seater II (with Φ 32 armrest connection sleeve)	1	件/a	
5	5670024136	左侧双人座 III Left two-seater III	1	件/a	
6	5670024139	左侧双人座 IV Left two-seater IV	1	件/a	
7	5670024142	左侧侧向三人座 Left side three seat	1	件/a	
8	5670024145	后排左侧双人座 Two-person seat on the left side of the rear	1	件/a	

序号 No.	编　码 Parts No.	部件名称 Module Nape	数量 Quantity	单位 Unit	备注 Remark
9	5670024148	右前轮前母婴座 Right front wheel front mother and child seat	1	件/a	
10	5670024151	右前轮后母婴座 Right front wheel rear mother and child seat	1	件/a	
11	5670024154	右侧单人座 Single seat on the right	2	件/a	
12	5670024155	右侧双人座 I Right side double seat I	1	件/a	
13	5670024158	右侧双人座 II（带Φ32 扶手连接套） Right double seat II (with Φ 32 armrest connection sleeve)	1	件/a	
14	5670024161	右侧双人座 III Right double seater III	1	件/a	
15	5670024164	后排右侧双人座 Right side double seat on the rear	1	件/a	
16	5670024167	后排中单人座 Single seat in the back	1	件/a	
17	5670004774	驾驶员座椅 cab door	1	套/a	

JS6120GHBEV	系列车型产品零配件图册 Series Bus Parts Catalog	YAXING
5960	扶手杆总成 Railing assembly	Group 7.2

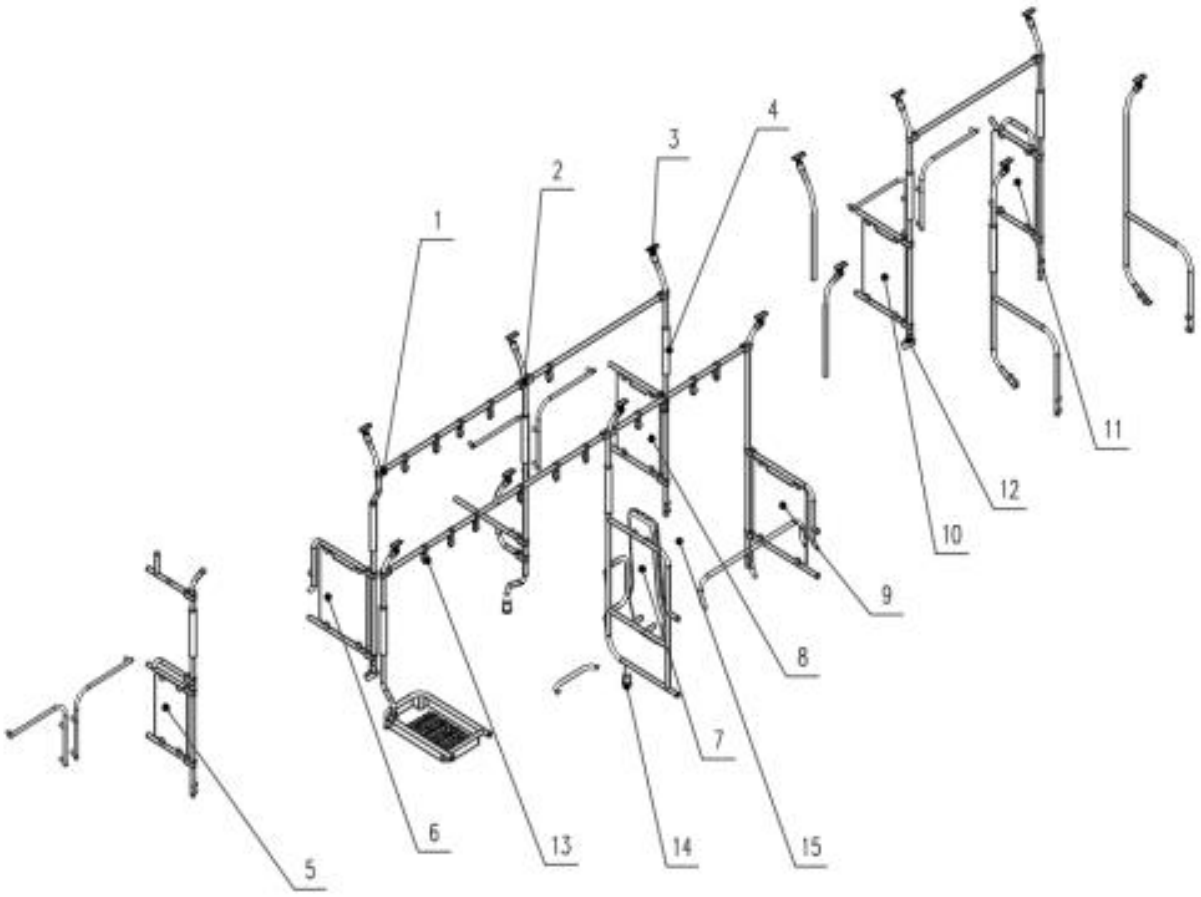

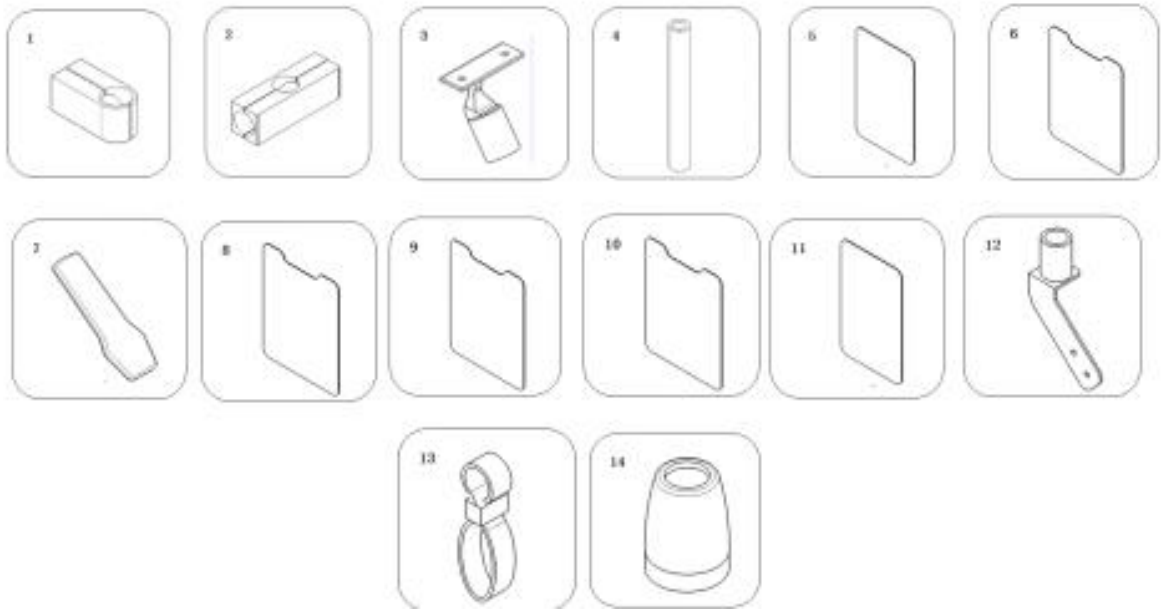

序号 No.	编　码 Parts No.	部件名称 Module Nape	数量 Quantity	单位 Unit	备注 Remark
1	5590007515	不漏钉三通(管径 32) No three-way fittings are missing (pipe diameter 32)	24	件/a	
2	5590043122	不漏钉四通(管径 32) No nails are missing from the four-way (pipe diameter 32)	2	件/a	
3	5590043110	不漏钉风道上固定座 Do not omit the fixing seat on the air duct	15	件/a	
4	5590070172	防寒套 Cold protection sleeves	15	件/a	
5	5500016606	玻璃挡板 2 Glass panel 2	1	件/a	
6	5500016609	玻璃挡板 5 Glass panel 5	1	件/a	
7	5590043163,	残疾人软包挡板 Soft panel for disabled persons	1	件/a	
8	5500016607	玻璃挡板 3 Glass panel 3	1	件/a	
9	5500016605	玻璃挡板 1 Glass panel 1	1	件/a	
10	5500016607	玻璃挡板 3 Glass panel 3	1	件/a	
11	5500016608	玻璃挡板 4 Glass panel 4	1	件/a	
12	5590043206	双穿芯开口特殊底座（左） Double core opening special base (left)	2	件/a	
13	5590007034	吊带拉手 Lift handle	15	件/a	
14	5590043106	可调节底座 Adjustable base	2	件/a	
15	5590070151	扶手杆件 Railing members	1	套/a	

整车附件

Vehicle accessories

8.1	5105	中门手自一体残疾人踏步总成 Middle door hand and body integrated disabled stepping assembly	137	8.2	8204	遮阳帘总成 Shade curtain assembly	138
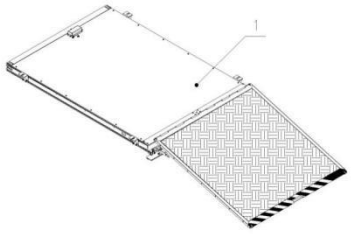				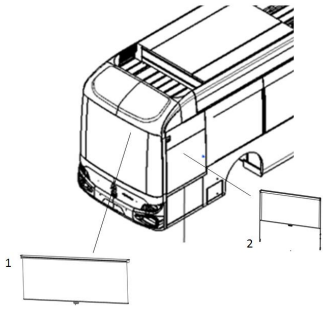			
8.3	3910	灭火器安装(2 个 4KG 灭火器) Fire extinguishers installed (24KG fire extinguishers)	139	8.4	8201	内后视镜安装 Install the rearview mirror	140
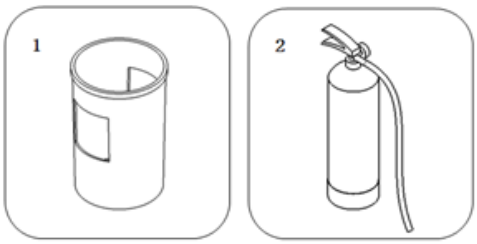				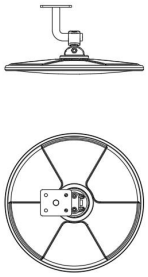			
8.5	8251	壁挂不锈钢垃圾桶 Wall-mounted stainless steel trash can	141				
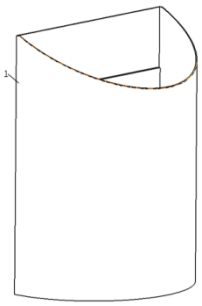							

JS6120GHBEV	系列车型产品零配件图册 Series Bus Parts Catalog	YAXING
5105	中门手自一体残疾人踏步总成 Middle door hand and body integrated disabled stepping assembly	Group 8.1

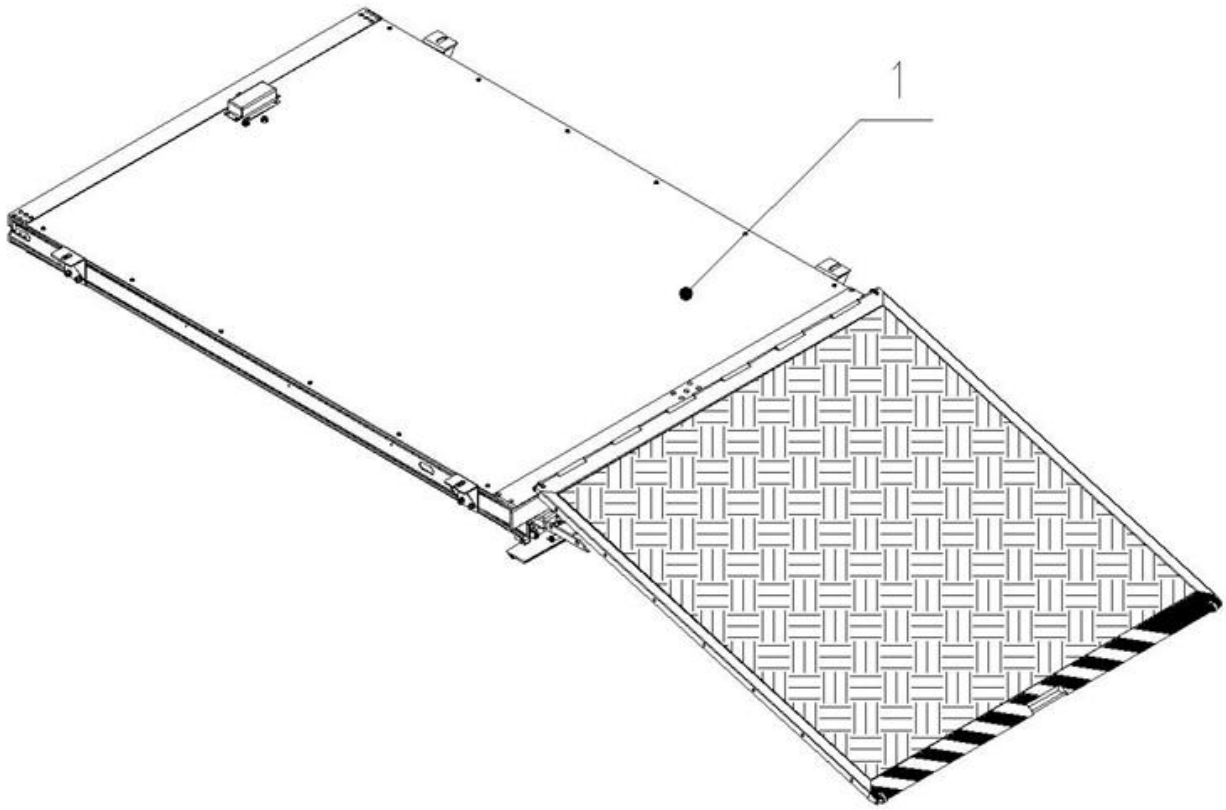

序号 No.	编　码 Parts No.	部件名称 Module Nape	数量 Quantity	单位 Unit	备注 Remark
1	5510184589	EWR-L1 电动导板（盖板延长） EWR-L1 electric guide plate (cover plate extension)	1	套/a	

JS6120GHBEV	系列车型产品零配件图册 Series Bus Parts Catalog	YAXING
8204	遮阳帘总成 Shade curtain assembly	Group 8.2

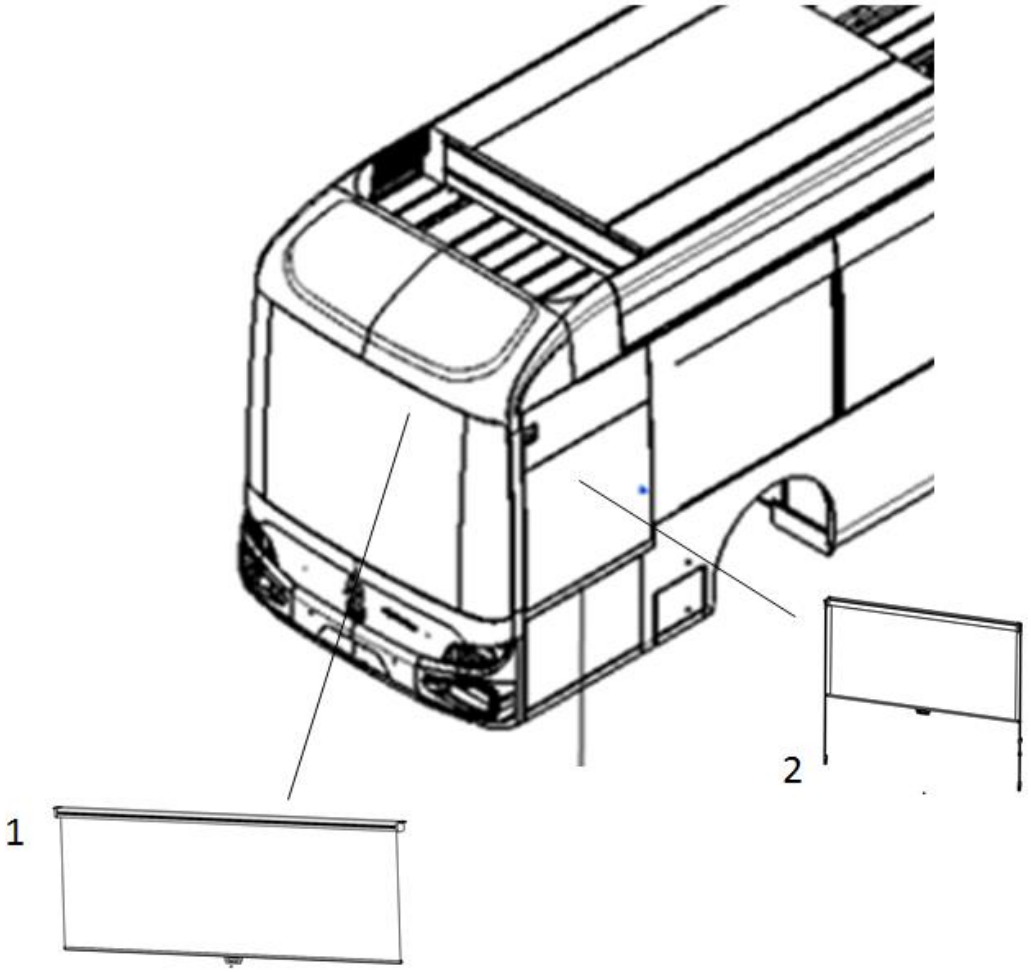

序号 No.	编　码 Parts No.	部件名称 Module Nape	数量 Quantity	单位 Unit	备注 Remark
1	5820002997	司机窗遮阳帘 Sunshade for driver's window	1	件/a	
2	5820002998	前风窗遮阳帘 Front windshield sunshade	1	件/a	

JS6120GHBEV	系列车型产品零配件图册 Series Bus Parts Catalog	
3910	灭火器安装（2 个 4KG 灭火器） Fire extinguishers installed (24KG fire extinguishers)	Group 8.3

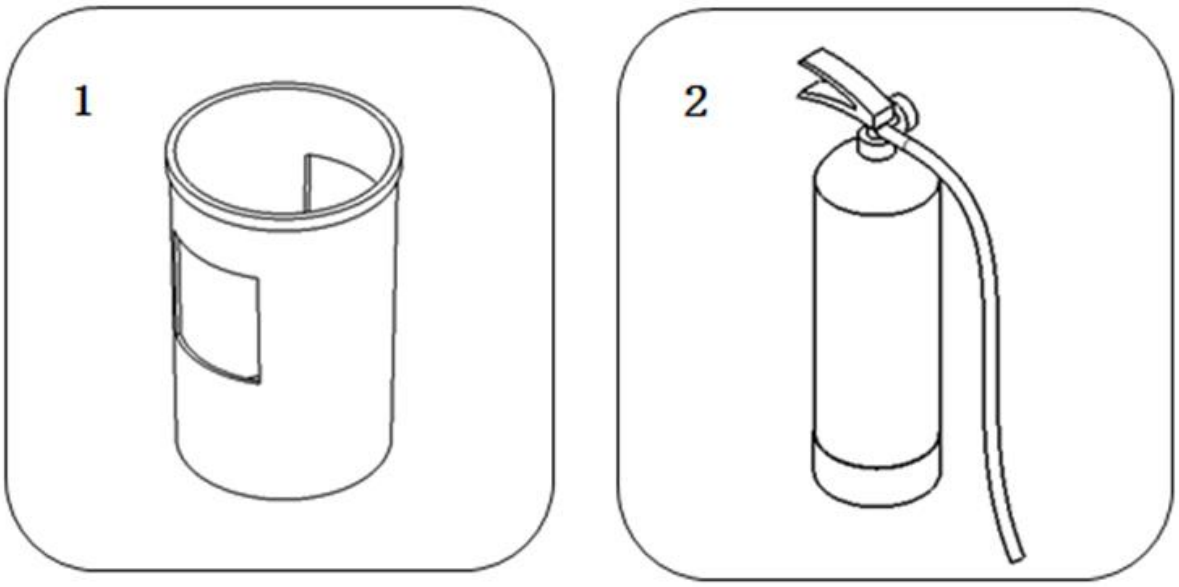

序号 No.	编　码 Parts No.	部件名称 Module Nape	数量 Quantity	单位 Unit	备注 Remark
1	5390000183	4KG 灭火器筒 4KG fire extinguisher cylinder	2	件/a	
2	5390000398	4KG 干粉灭火器 4KG dry powder fire extinguisher	2	件/a	

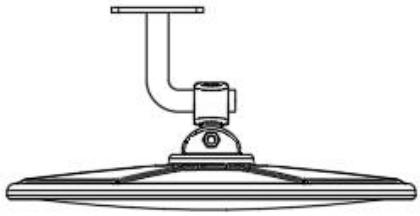

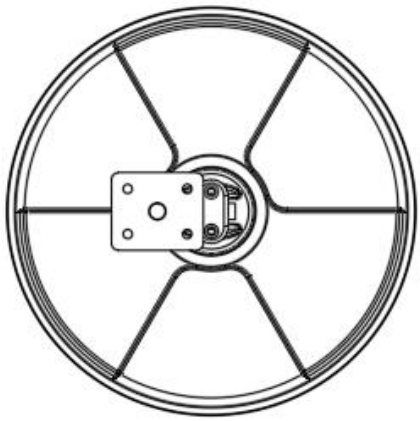

序号 No.	编　码 Parts No.	部件名称 Module Nape	数量 Quantity	单位 Unit	备注 Remark
1	5820002597	内后视镜 Rearview mirror	1	件/a	

JS6120GHBEV	系列车型产品零配件图册 Series Bus Parts Catalog	YAXING
8251	壁挂不锈钢垃圾桶 Wall-mounted stainless steel trash can	Group 8.5

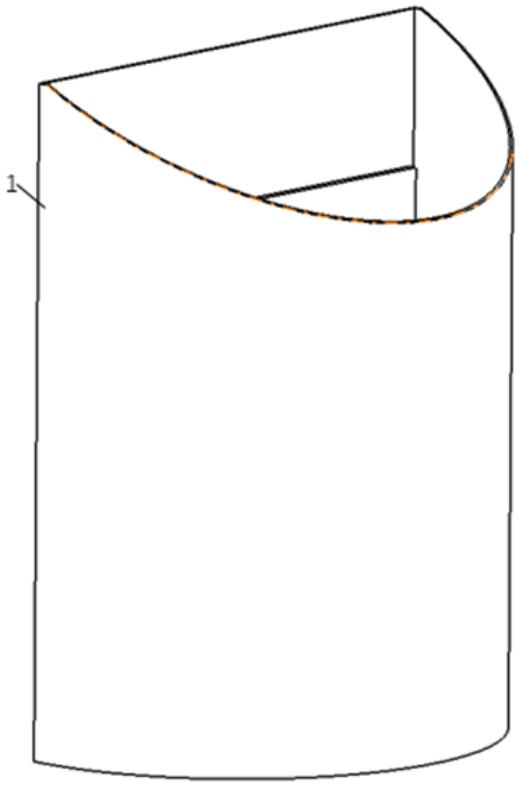

序号 No.	编　码 Parts No.	部件名称 Module Nape	数量 Quantity	单位 Unit	备注 Remark
1	5820008877	壁挂不锈钢垃圾桶 Wall-mounted stainless steel trash can	1	件/a	

骨架部分
Frapework Assy. Of Vehicle

9.1	5301	前围骨架总成 Front frame assembly	143

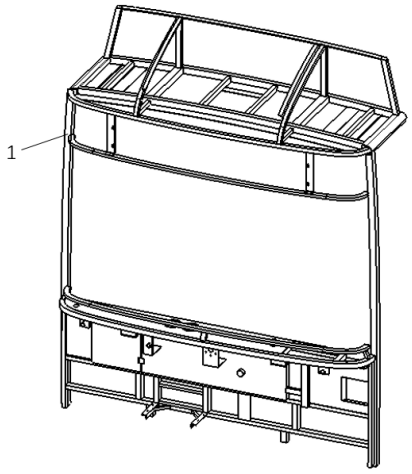

9.2	5601	后围骨架总成 Rear frame assembly	144

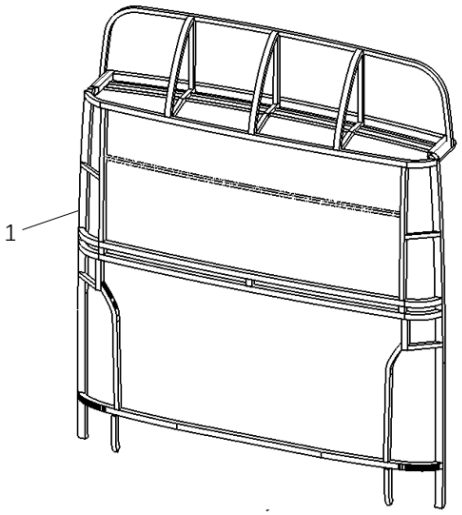

JS6120GHBEV	系列车型产品零配件图册 Series Bus Parts Catalog	
5310	前围骨架总成 Front frame assembly	Group 9.1

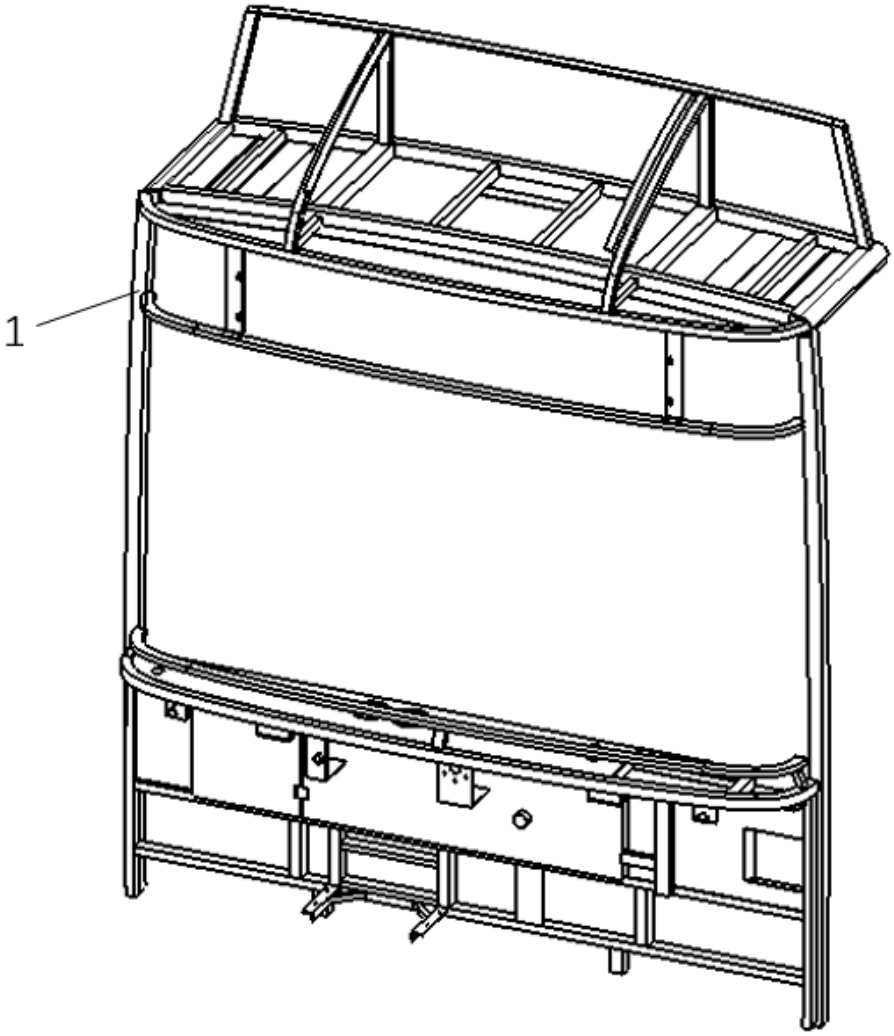

序号 No.	编　码 Parts No.	部件名称 Module Nape	数量 Quantity	单位 Unit	备注 Remark
1	5530025391	前围骨架总成 Front frame assembly	1	件/a	

JS6120GHBEV	系列车型产品零配件图册 Series Bus Parts Catalog	YAXING
5601	后围骨架总成 Rear frame assembly	Group 9.2

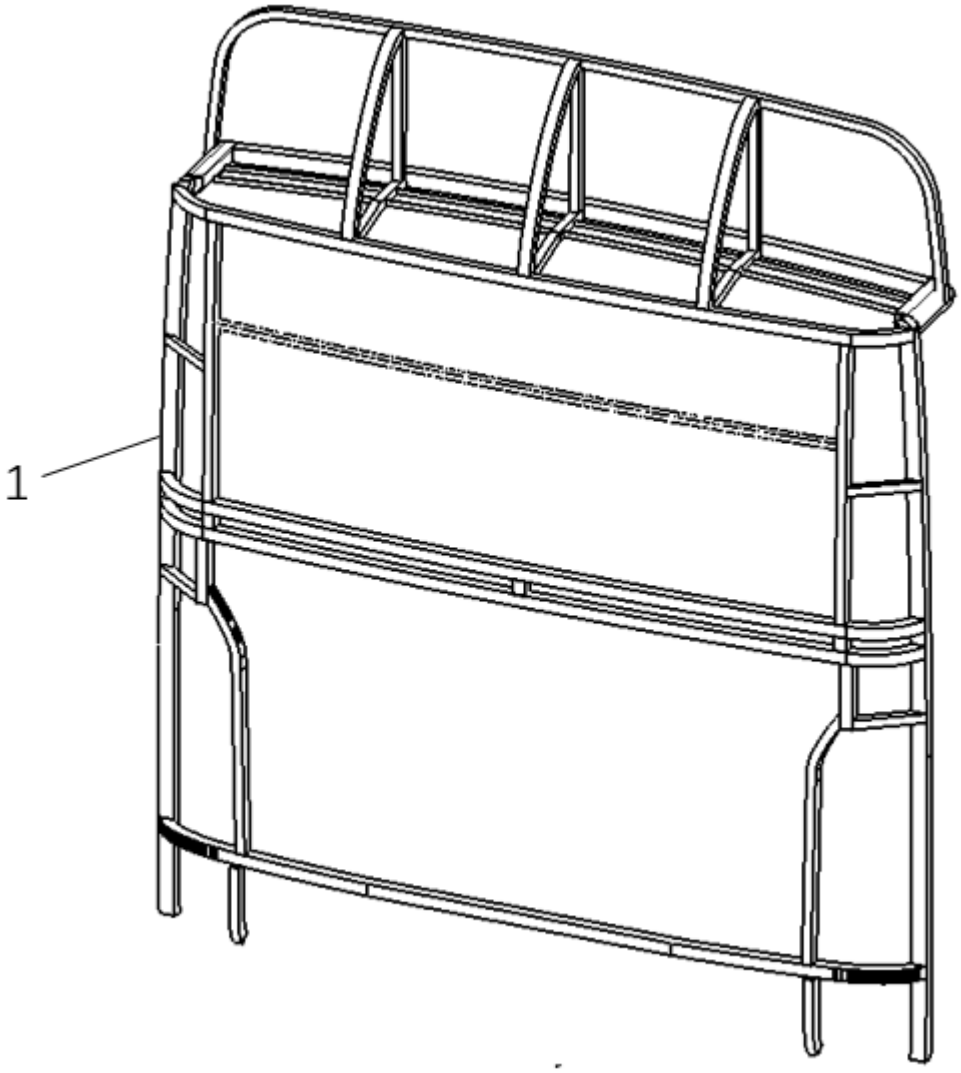

序号 No.	编　码 Parts No.	部件名称 Module Nape	数量 Quantity	单位 Unit	备注 Remark
1	5560001259	后围骨架总成 Rear frame assembly	1	件/a	

电器部分
Electric Systep ssepbly

10.1	4121	前围灯具 Front surround lights	153	10.2	4121	顶篷灯具 Canopy lighting	154

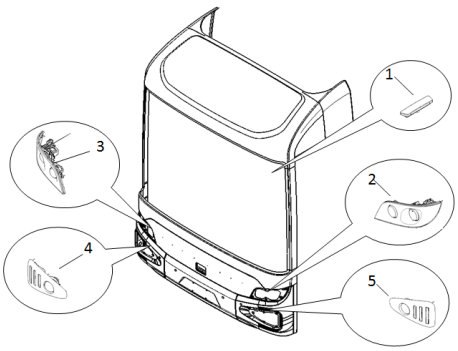

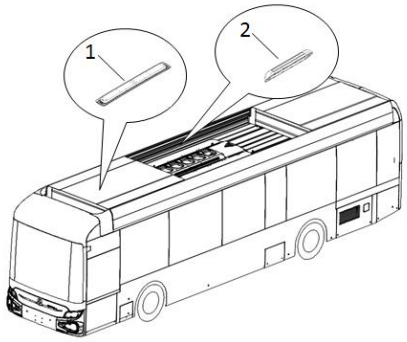

10.3	4121	后围灯具 Back lighting	155	10.4	4121	侧围灯具 Side lighting fixtures	156

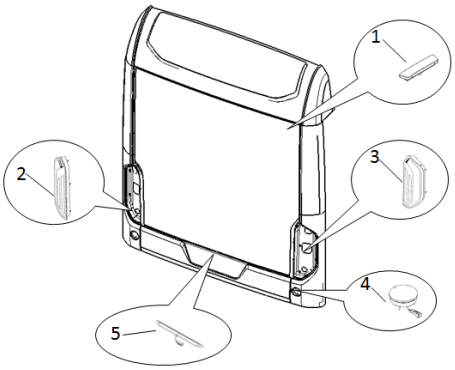

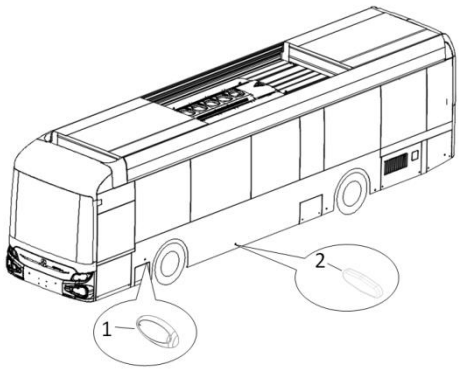

10.5	3703	蓄电池 Storage batter	157	10.6	3722	蓄电池保护罩 Battery cover	158

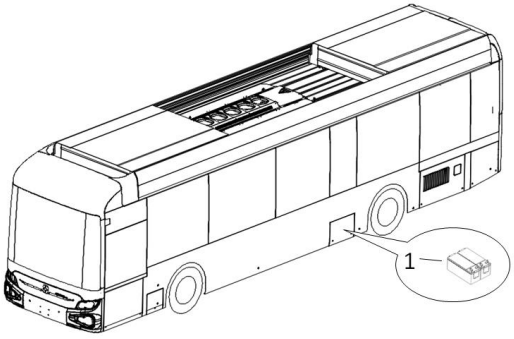

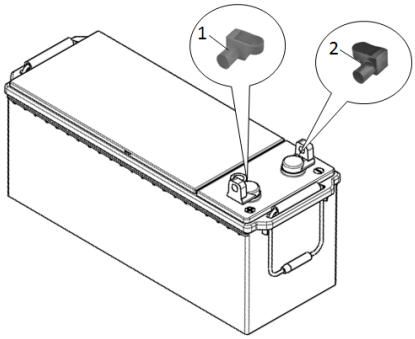

电器部分
Electric Systep ssepbly

10.7	3741	雨刮器 rain wiper	159	10.8	3793	后仓门接近开关 Rear storage door proximity switch	160
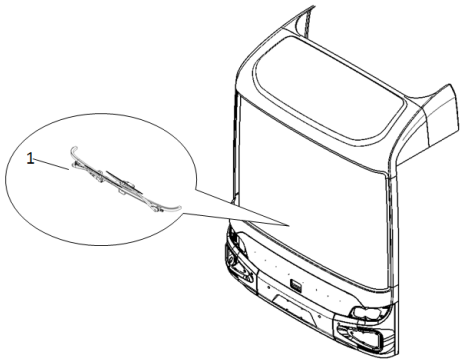				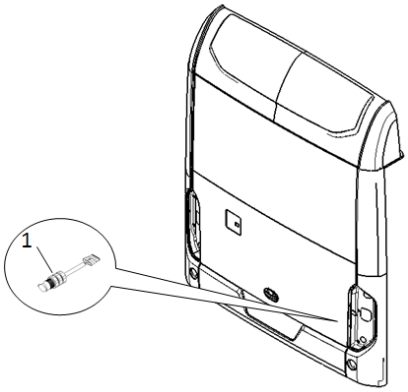			
10.9	3793	充电小门接近开关 Charging door proximity switch	161	10.10	3736	后电源箱 Back power box	162
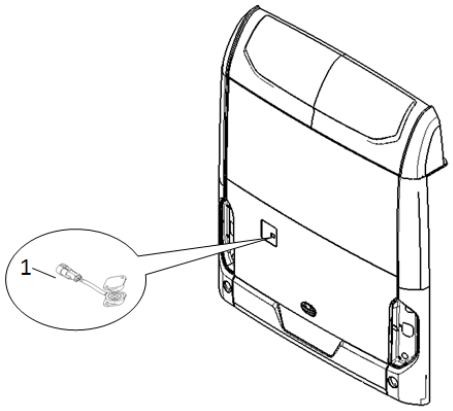				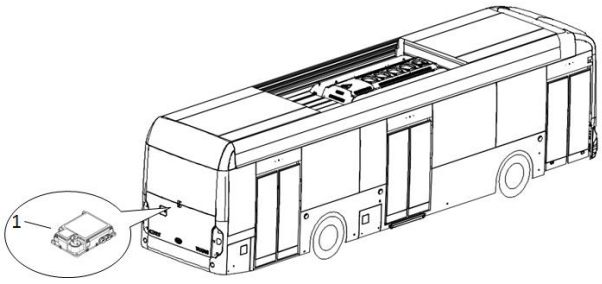			
10.11	3776	录像系统 video system	163	10.12	3608	侧跪传感器 Side-kneeling sensor	164
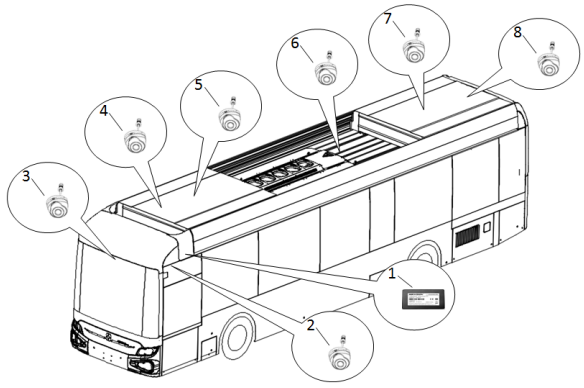				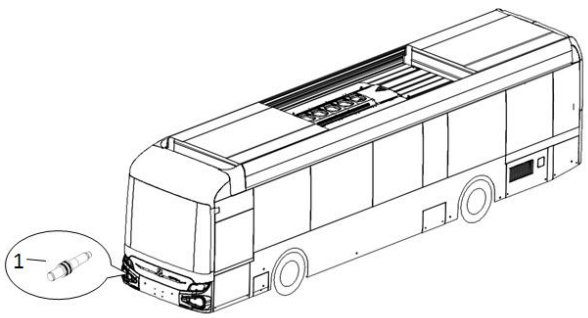			

电器部分
Electric Systep ssepbly

10.13	3608	智能雨刮灯光传感器 Intelligent windshield wiper light sensor	165	10.14	3721	喇叭 Speaker	166

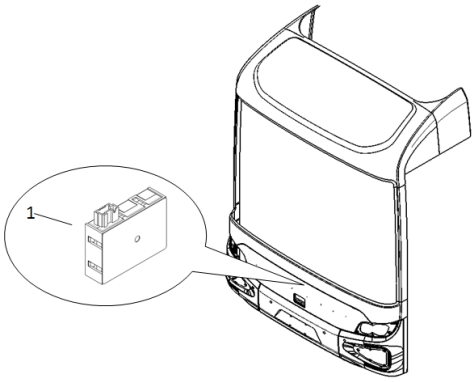

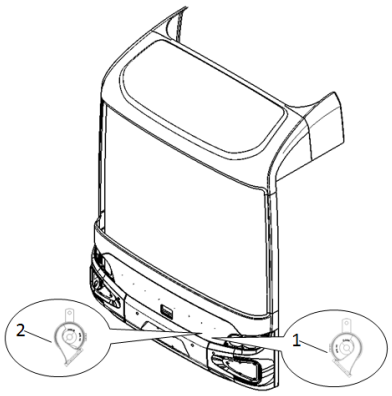

10.15	3850	行车记录仪 tachograph	167	10.16	7911	播放器 Mp3	168

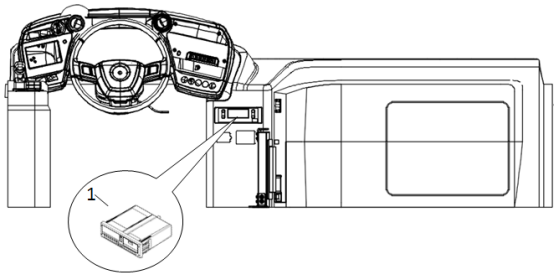

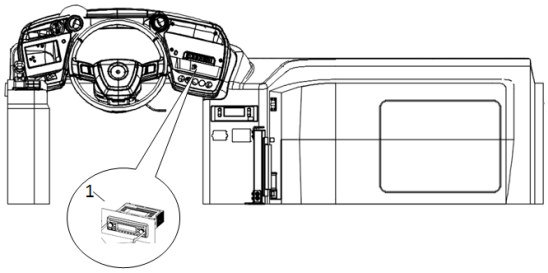

10.17	7932	扬声器 loudspeaker	169	10.18	3730	USB	170

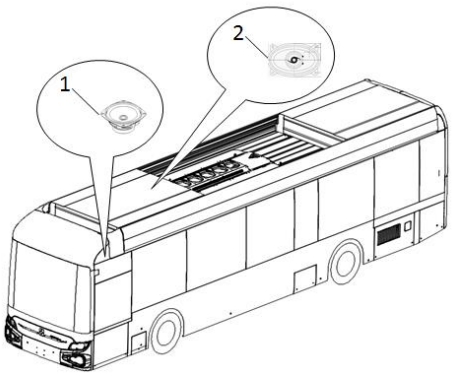

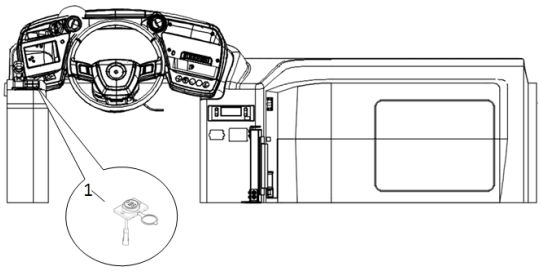

电器部分
Electric Systep ssepbly

10.19	3724	一体式仪表 Integrated instrument	171	10.20	3792	翘板开关 Swing switch	172

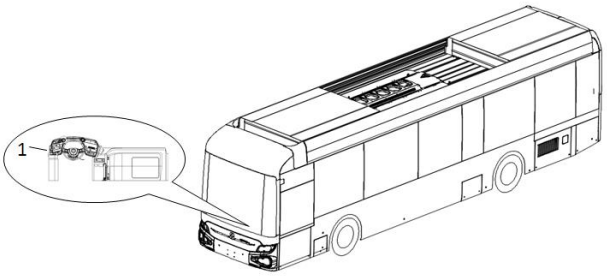

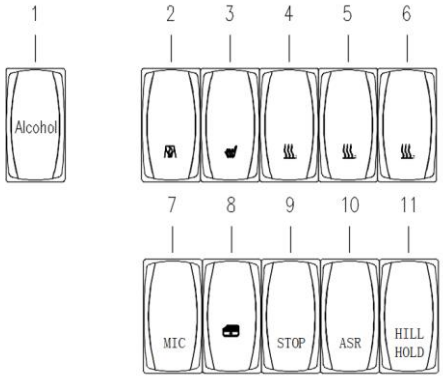

10.21	3601	OBD 诊断接口壳体 OBD diagnostic interface housing	174	10.22	3819	倒车蜂鸣器 Reverse horn	175

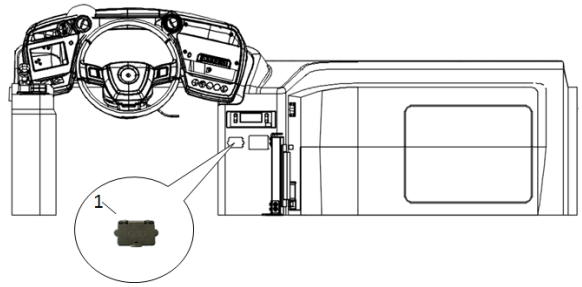

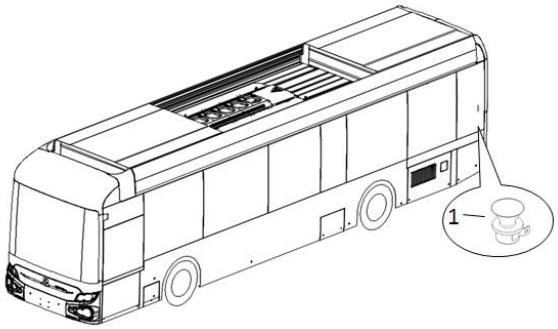

10.23	3713	下客门铃 The doorbell	176	10.24	3683	电子油门踏板 Electronic throttle pedal	177

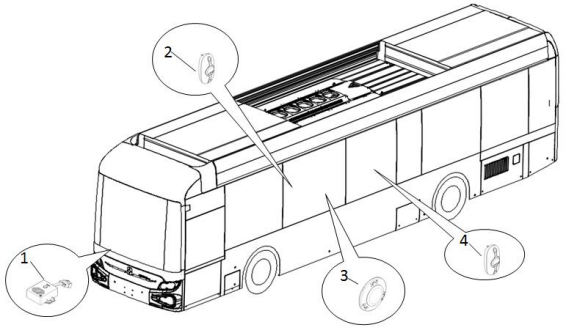

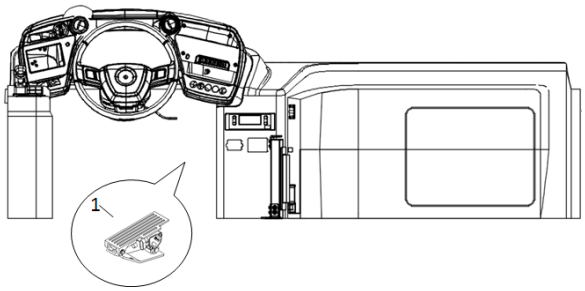

电器部分
Electric Systep ssepbly

10.25	3600	ADAS	178	10.26	7914	360 环视系统 360-degree surround view system	179

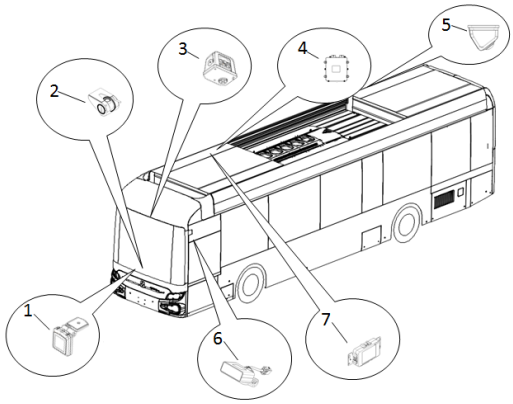

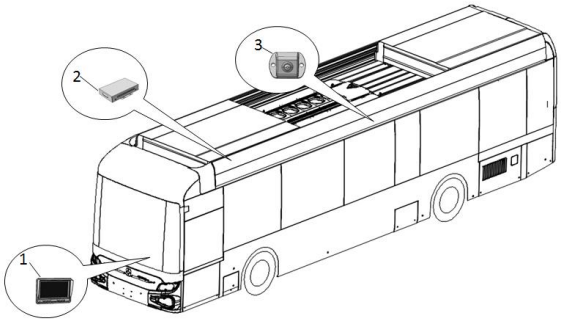

10.27	3608	电子后视镜 electronic mirror	180	10.28	7910	视频分配器 video distributor	181

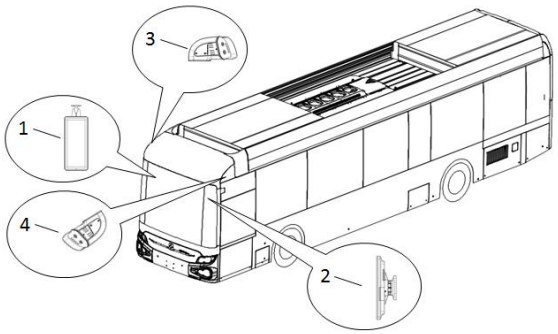

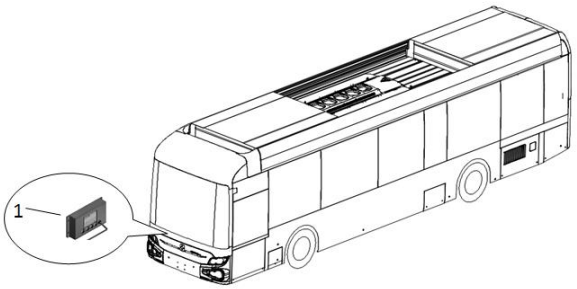

10.29	3735	继电器 electric relay	182	10.30	3875	酒精互锁系统 Alcohol interlock system	183

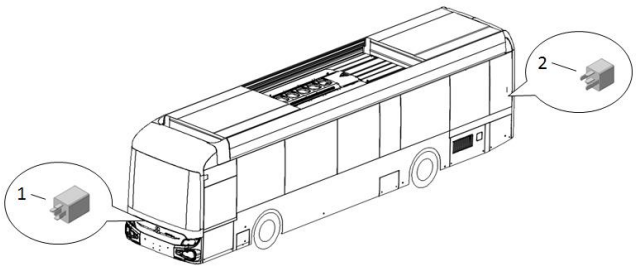

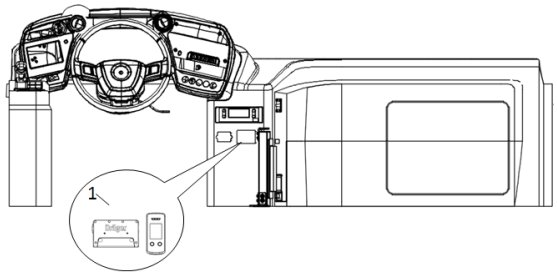

电器部分
Electric Systep ssepbly

10.31	3753	自动灭火器 Automatic fire extinguishers	184	10.32	3693	仓温传感器 Warehouse temperature sensor	185
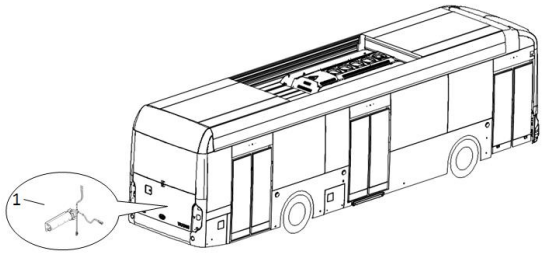				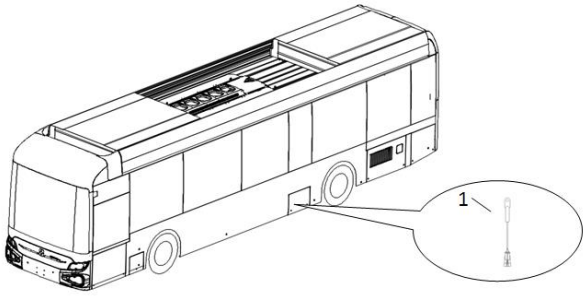			
10.33	7934	STOP 屏 STOP hold	186	10.34	3607	GPS 报站器 GPS stationer	187
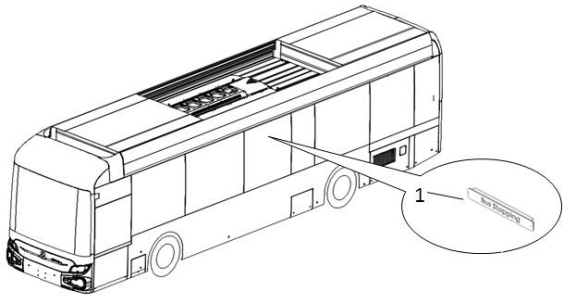				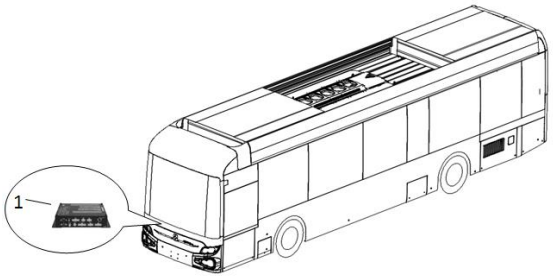			
10.35	3875	油量传感器 Oil level sensor	188	10.36	3695	胎压监测 Tire pressure monitoring	189
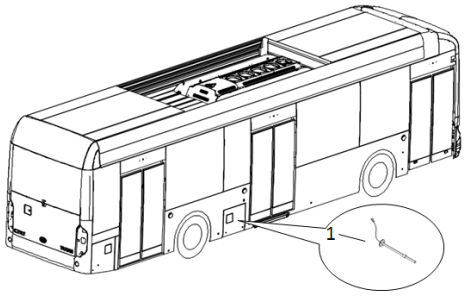				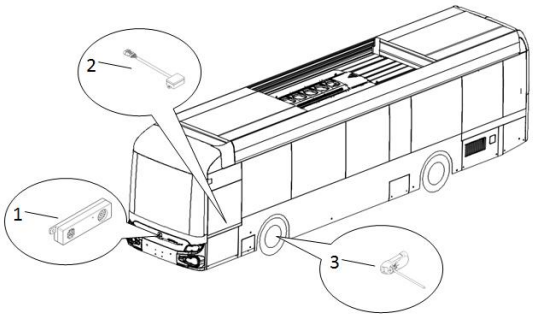			

电器部分
Electric Systep ssepbly

10.37	7912	车内显示屏 Car interior display	190	10.38	2177	动力电池系统 Power battery system	191

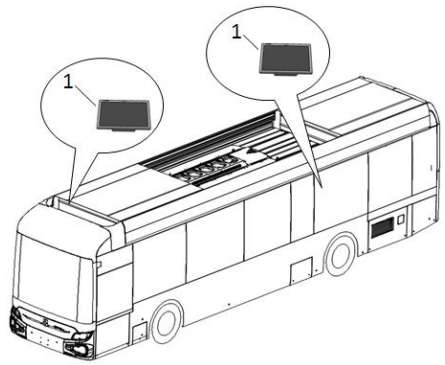

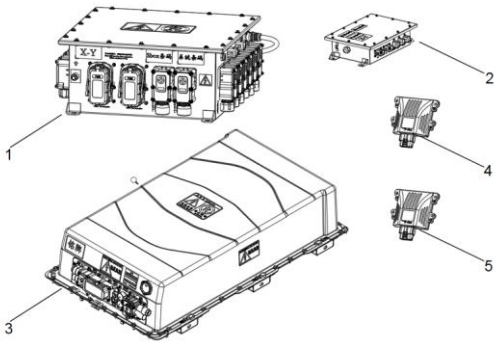

10.39	2174	多合一控制器 Multi-in-one controller	192	10.40	2163	电驱动系统 Electric drive system	193

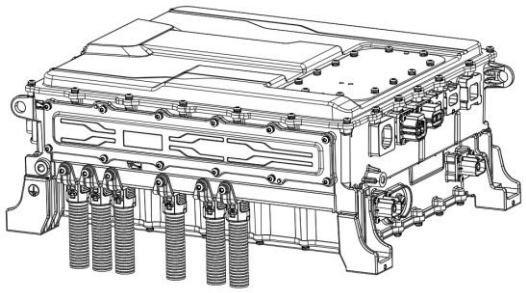

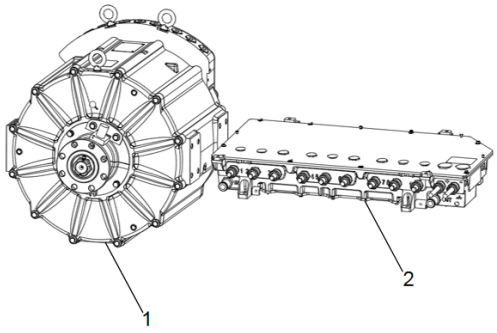

10.41	2169	双源油泵 Dual source oil pump	194	10.42	2171	空气压缩机总成 Air compressor assembly	195

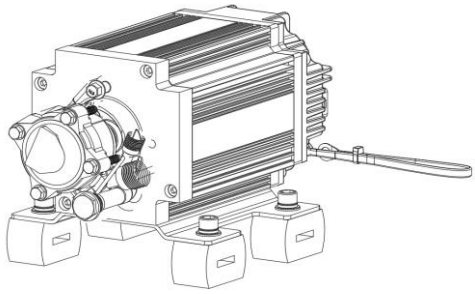

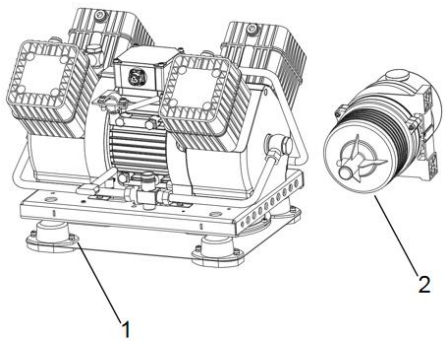

电器部分
Electric Systep ssepbly

10.43	2164	整车控制器 Vehicle controller	196	10.44	2189	电池箱内灭火系统 Fire extinguishing system in battery box	197
		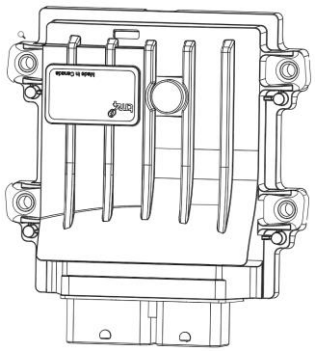				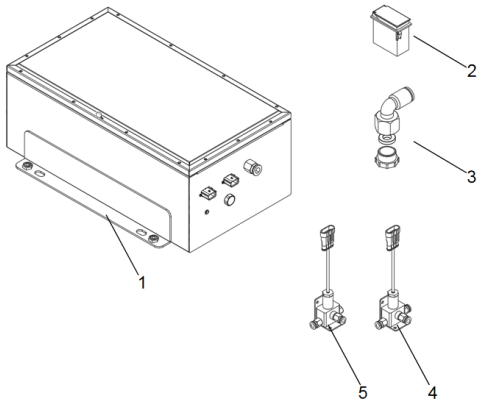	
10.45	3724	高压线束图 High voltage wiring diagram	198				
		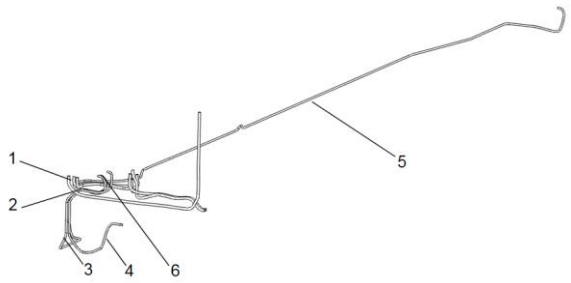					

JS6120GHBEV	系列车型产品零配件图册 Series Bus Parts Catalog	YAXING
4121	前围灯具 Front surround lights	Group 10.1

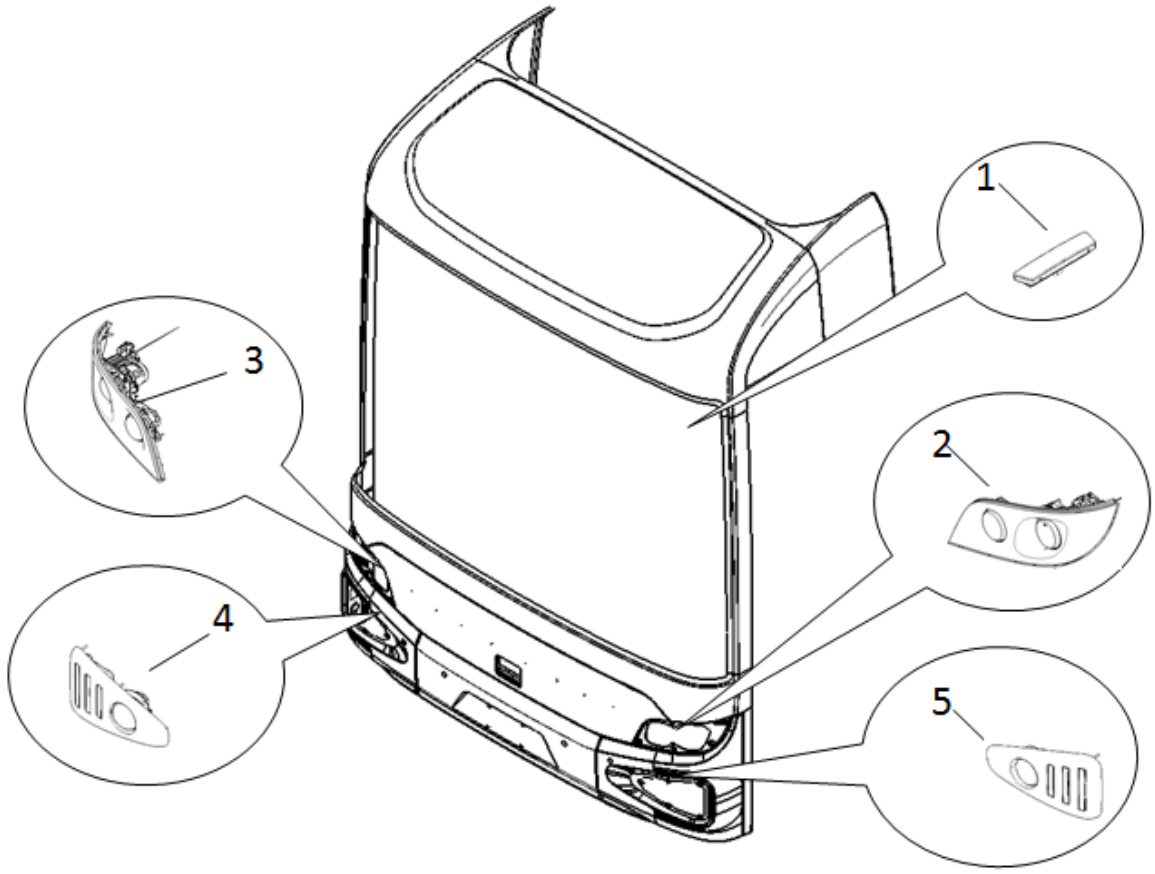

序号 No.	编　码 Parts No.	部件名称 Module Nape	数量 Quantity	单位 Unit	备注 Remark
1	5410000334	前示廓灯 front corner marker lamp	2	件/a	
2	5410000368	左前组合灯 Left front combination light	1	件/a	
3	5410000369	右前组合灯 Right front combination light	1	件/a	
4	5410000346	右前组合灯(前雾灯、转向灯、日间行车灯) Right front combination lamp (front fog light, turn signal, day running light)	1	件/a	
5	5410000345	左前组合灯(前雾灯、转向灯、日间行车灯) Left front combination lamp (front fog light, turn signal, day running light)	1	件/a	

JS6120GHBEV	系列车型产品零配件图册 Series Bus Parts Catalog	
4121	顶篷灯具 Canopy lighting	Group 10.2

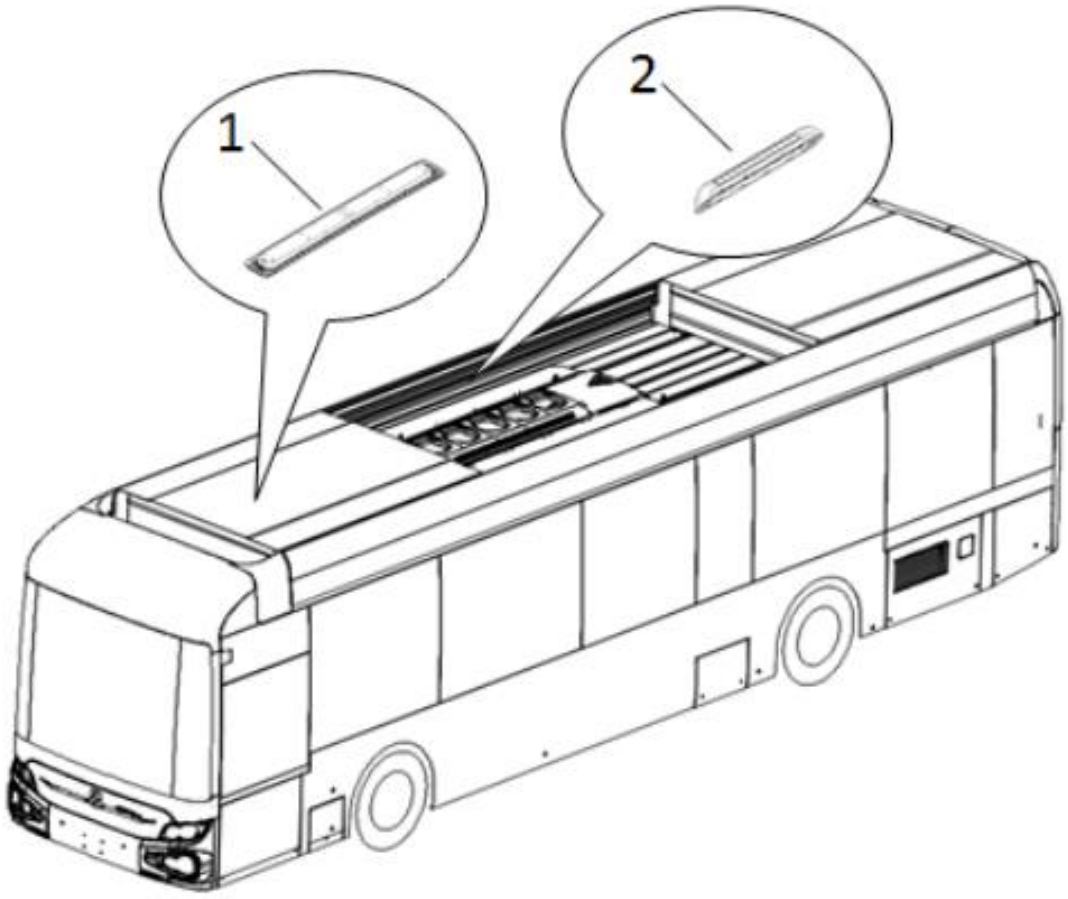

序号 No.	编　码 Parts No.	部件名称 Module Nape	数量 Quantity	单位 Unit	备注 Remark
1	5410000308	车内氛围灯 Car interior ambient light	4	件/a	
2	5410000434	门外灯 Outside lights	3	件/a	

JS6120GHBEV	系列车型产品零配件图册 Series Bus Parts Catalog	YAXING
4121	后围灯具 Back lighting	Group 10.3

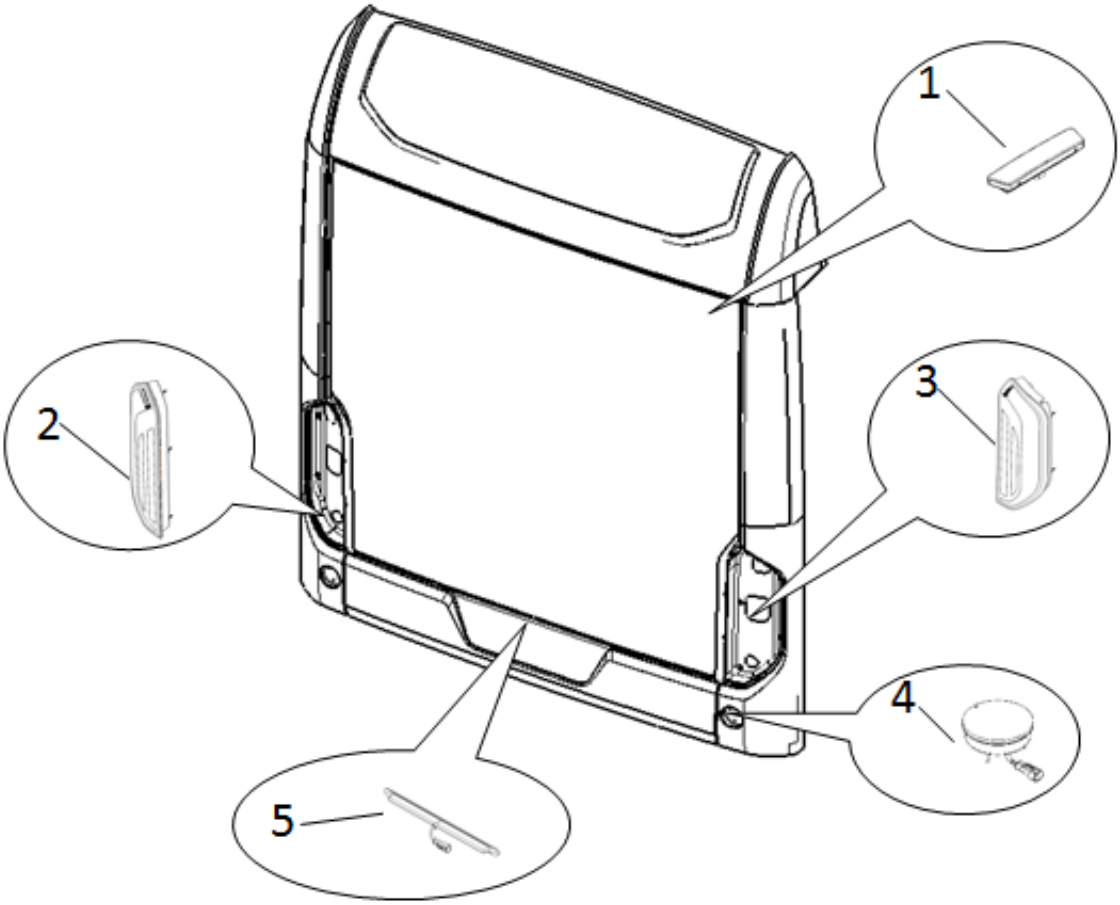

序号 No.	编　码 Parts No.	部件名称 Module Nape	数量 Quantity	单位 Unit	备注 Remark
1	5410000335	后示廓灯 Rear marker lights	2	件/a	
2	5410000399	左后组合灯 Left rear combination light	1	件/a	
3	5410000400	右后组合灯 Right rear combination light	1	件/a	
4	2414000020	后雾灯 Rear fog lamps	2	件/a	
5	5410000337	牌照灯 registration mark light	1	件/a	

JS6120GHBEV	系列车型产品零配件图册 Series Bus Parts Catalog	YAXING
4121	侧围灯具 Side lighting fixtures	Group 10.4

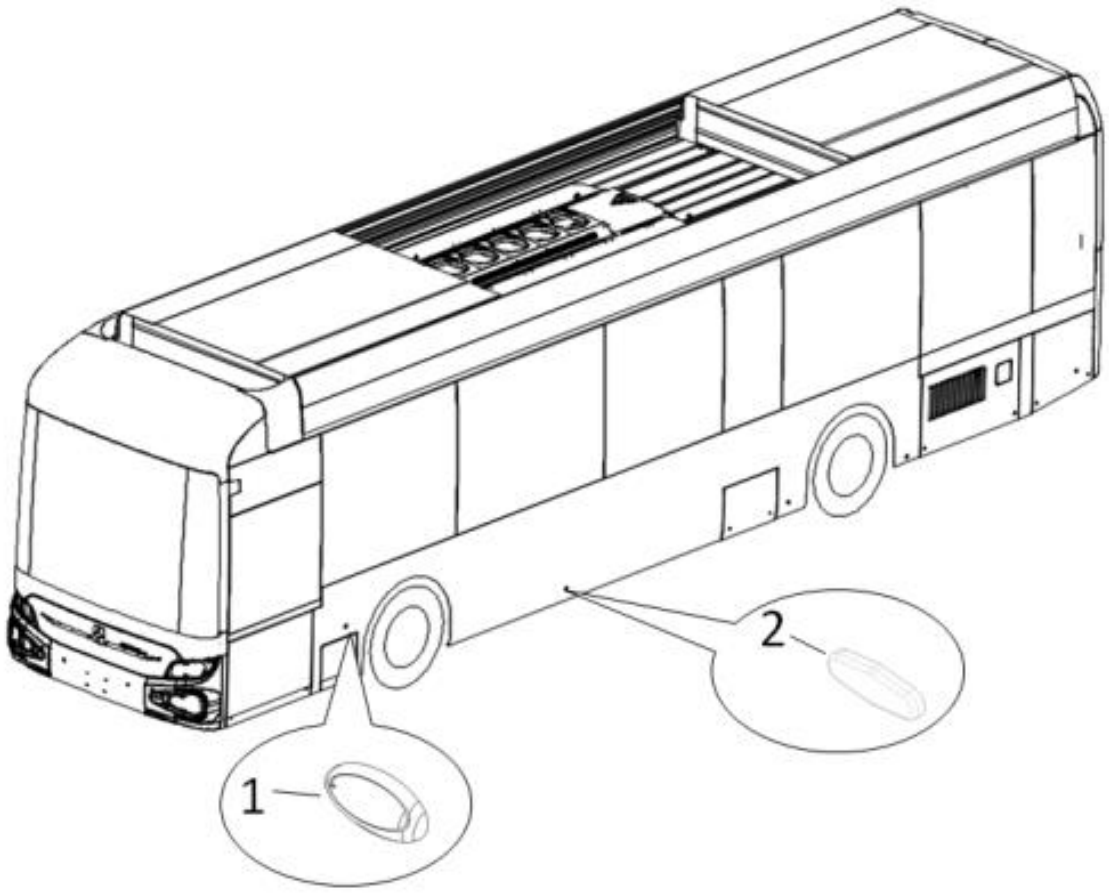

序号 No.	编　码 Parts No.	部件名称 Module Nape	数量 Quantity	单位 Unit	备注 Remark
1	2414600011	侧转向灯 Side turn signal	2	件/a	
2	2410000080	侧标志灯 Side sign light	10	件/a	

JS6120GHBEV	系列车型产品零配件图册 Series Bus Parts Catalog	YAXING
3703	蓄电池 Storage battery	Group 10.5

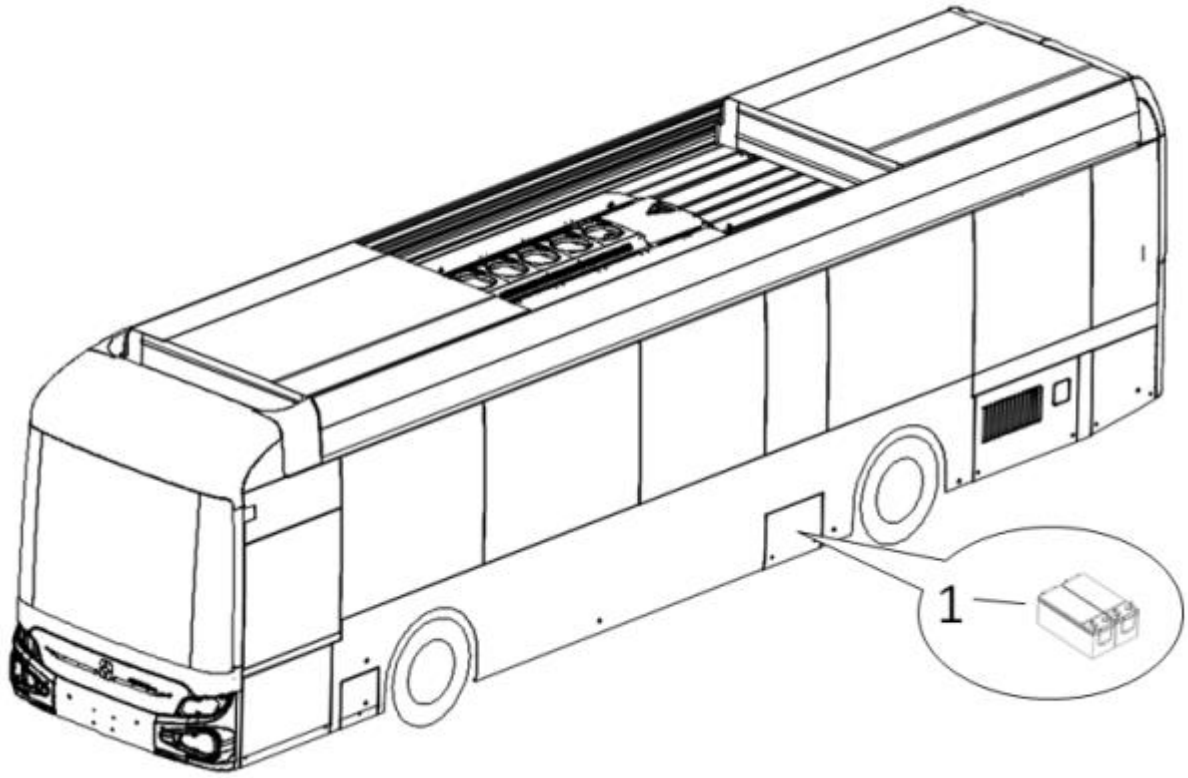

序号 No.	编　码 Parts No.	部件名称 Module Nape	数量 Quantity	单位 Unit	备注 Remark
1	2370310130	蓄电池 Storage battery	2	件/a	

JS6120GHBEV	系列车型产品零配件图册 Series Bus Parts Catalog	
3722	蓄电池保护罩 Battery cover	Group 10.6

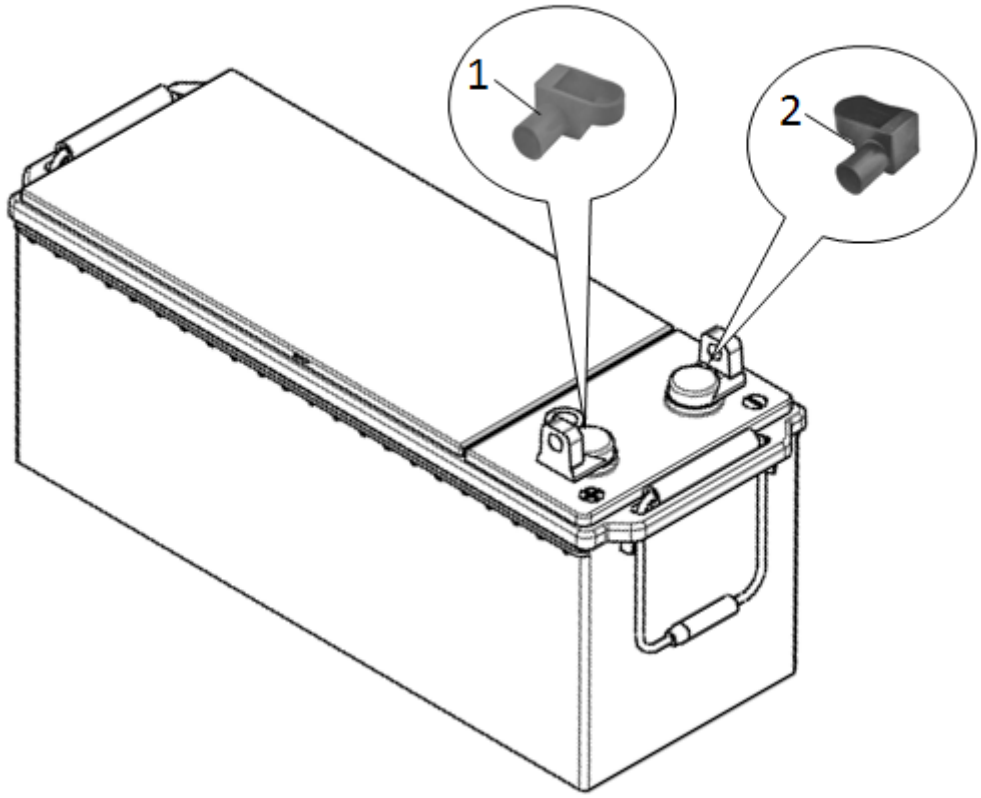

序号 No.	编　码 Parts No.	部件名称 Module Nape	数量 Quantity	单位 Unit	备注 Remark
1	2405600008	蓄电池保护套 A Battery cover A	2	件/a	
2	2405600007	蓄电池保护套 B Battery cover B	2	件/a	

JS6120GHBEV	系列车型产品零配件图册 Series Bus Parts Catalog	
3741	雨刮器 rain wiper	Group 10.7

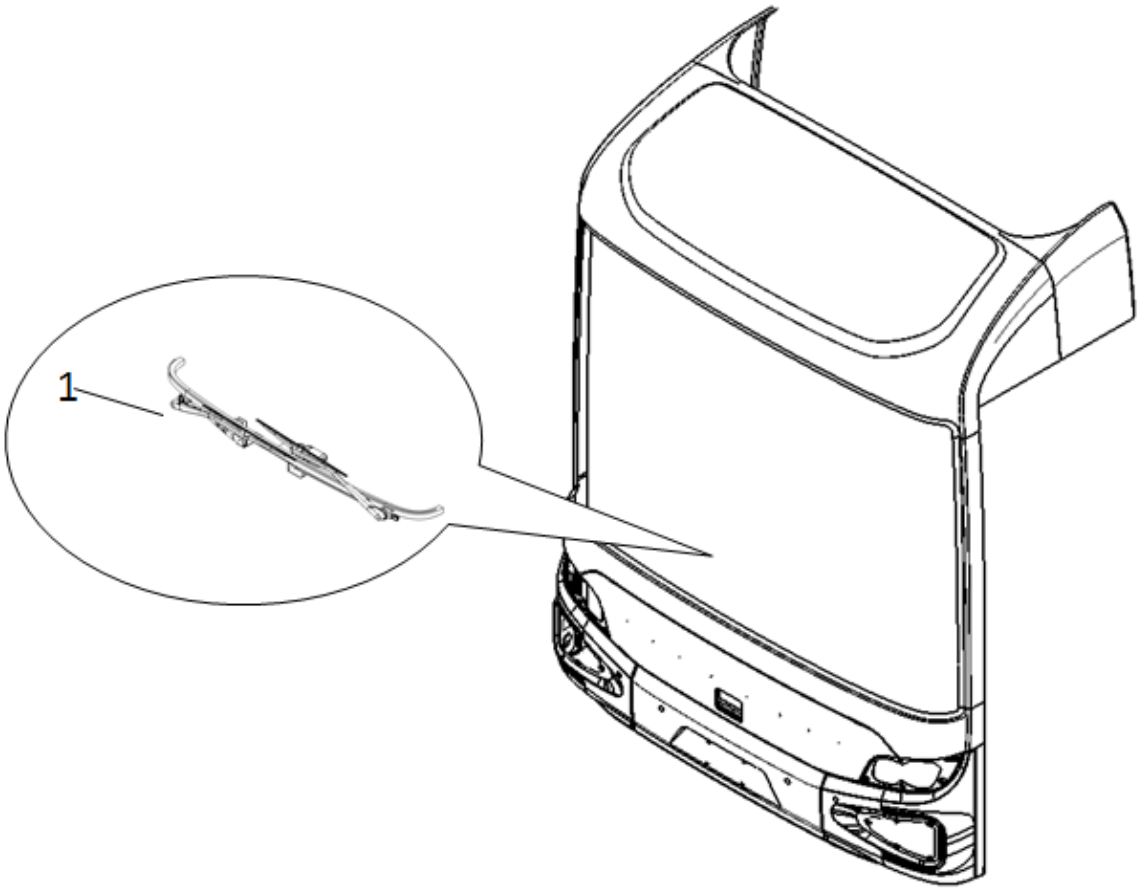

序号 No.	编　码 Parts No.	部件名称 Module Nape	数量 Quantity	单位 Unit	备注 Remark
1	5370009358	雨刮器总成 Wiper assembly	1	件/a	

JS6120GHBEV	系列车型产品零配件图册 Series Bus Parts Catalog	YAXING
3793	后仓门接近开关 Rear storage door proximity switch	Group 10.8

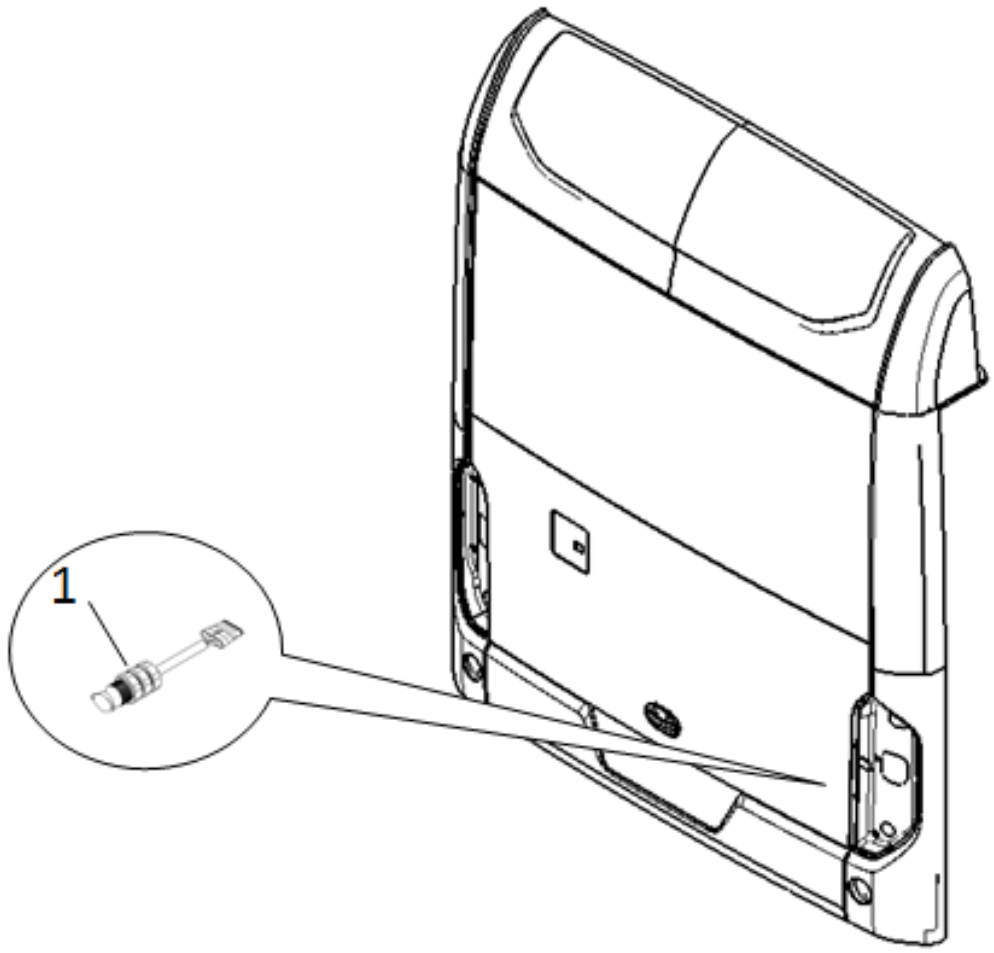

序号 No.	编　码 Parts No.	部件名称 Module Nape	数量 Quantity	单位 Unit	备注 Remark
1	2379300001	后仓门接近开关 Rear storage door proximity switch	1	件/a	

JS6120GHBEV	系列车型产品零配件图册 Series Bus Parts Catalog	YAXING
3793	充电小门接近开关 Charging door proximity switch	Group 10.9

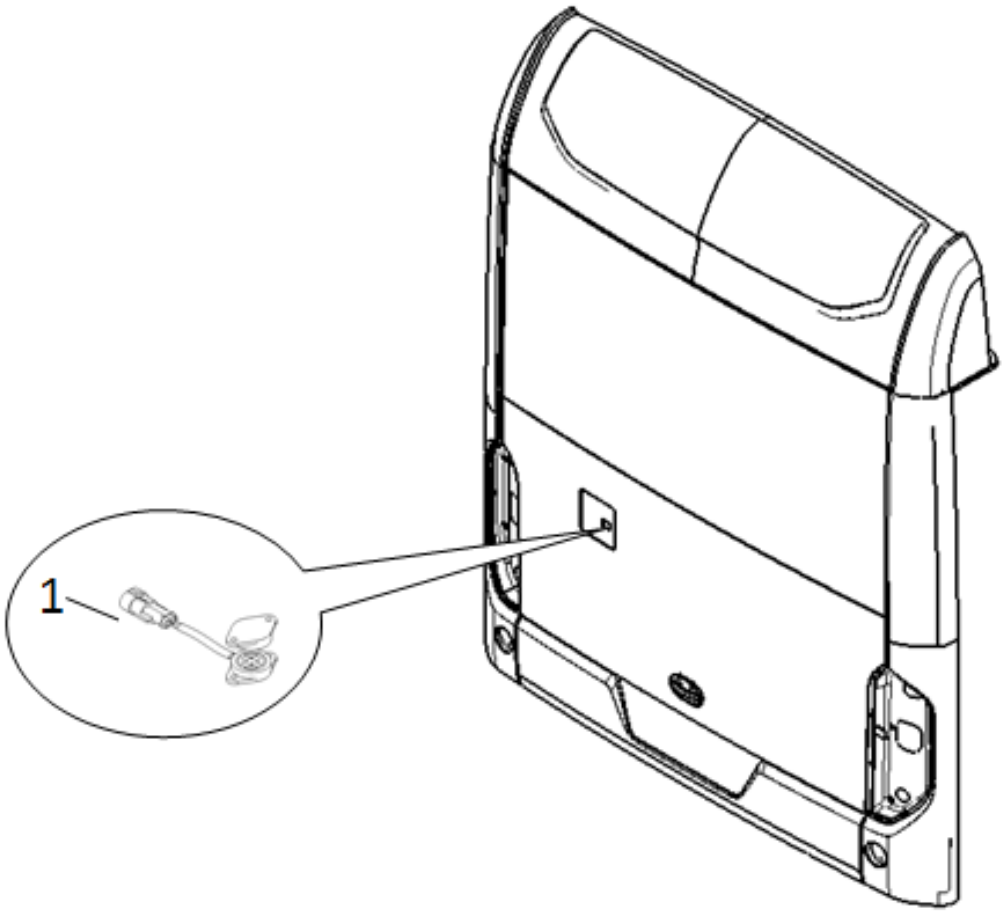

序号 No.	编　码 Parts No.	部件名称 Module Nape	数量 Quantity	单位 Unit	备注 Remark
1	2379300012	接近开关 proximity switch	1	件/a	

JS6120GHBEV	系列车型产品零配件图册 Series Bus Parts Catalog	YAXING
3736	后电源箱 Back power box	Group 10.10

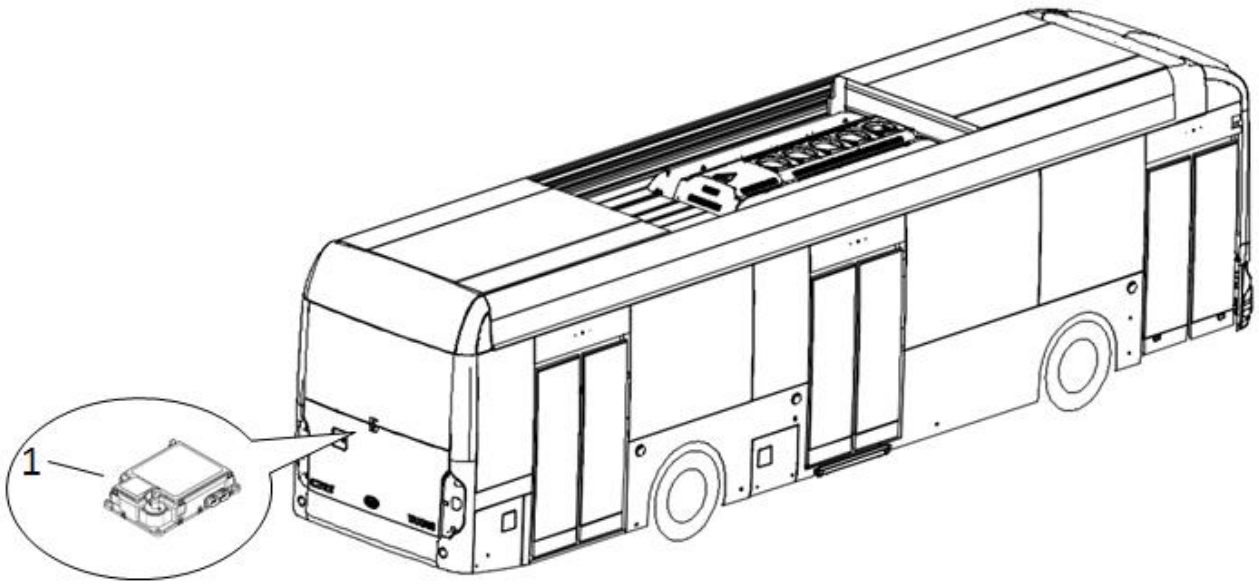

序号 No.	编　码 Parts No.	部件名称 Module Nape	数量 Quantity	单位 Unit	备注 Remark
1	5370013151	后电源箱 Back power box	1	件/a	

JS6120GHBEV	系列车型产品零配件图册 Series Bus Parts Catalog	
3776	录像系统 Video recording system	Group 10.11

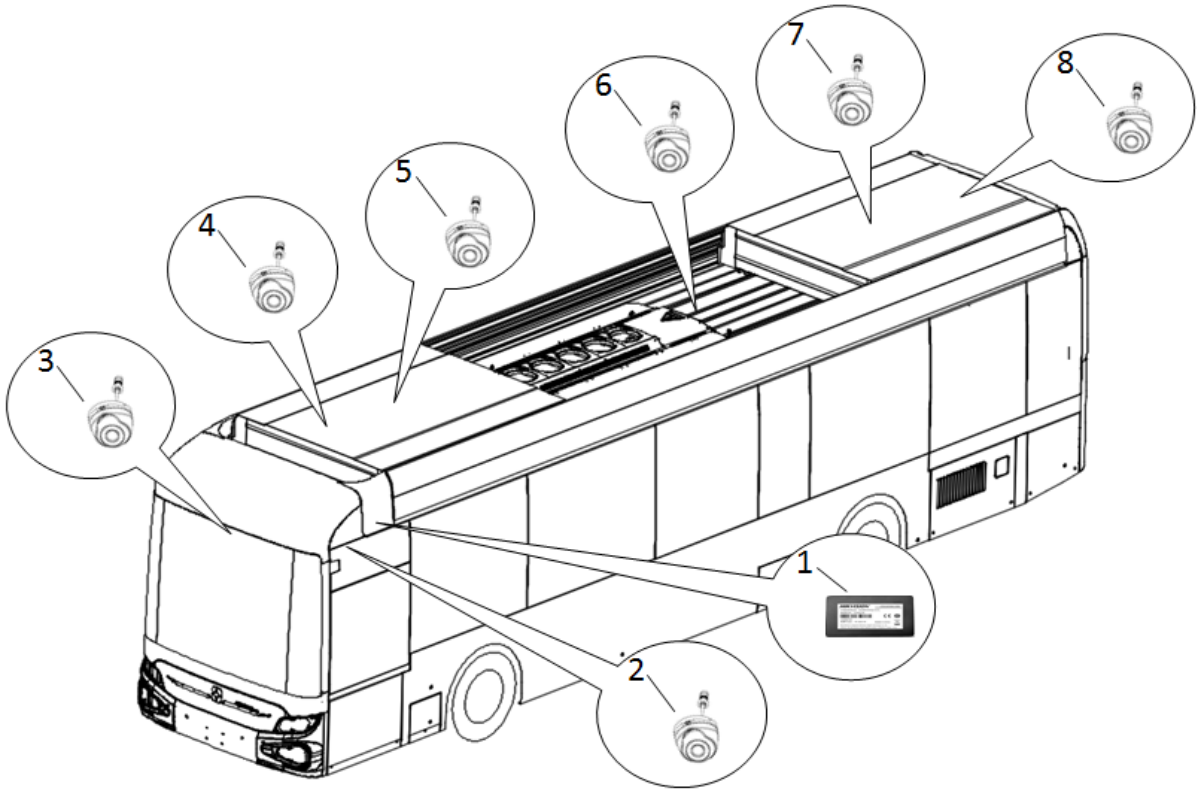

序号 No.	编　码 Parts No.	部件名称 Module Nape	数量 Quantity	单位 Unit	备注 Remark
1	579000145601	录像硬盘主机 Video recording hard disk host	1	件 a	
2	579000145602	监控司机探头 Monitor driver's probe	1	件 a	
3	579000145603	车前路况探头 Road condition probe in front of the vehicle	1	件 a	
4	579000145604	车内全景探头（前照后） Panoramic camera inside the vehicle (front view, rear view)	1	件 a	
5	579000145605	前门探头 Front door probe	1	件 a	
6	579000145606	中门探头 Middle door probe	1	件 a	
7	579000145607	后门探头 Rear door probe	1	件 a	

8	579000145608	车内全景探头（后照前） Panoramic camera inside the vehicle (rear view for front view)	1	件 a	

JS6120GHBEV	系列车型产品零配件图册 Series Bus Parts Catalog	YAXING
3875	侧跪传感器 Side-kneeling sensor	Group 10.12

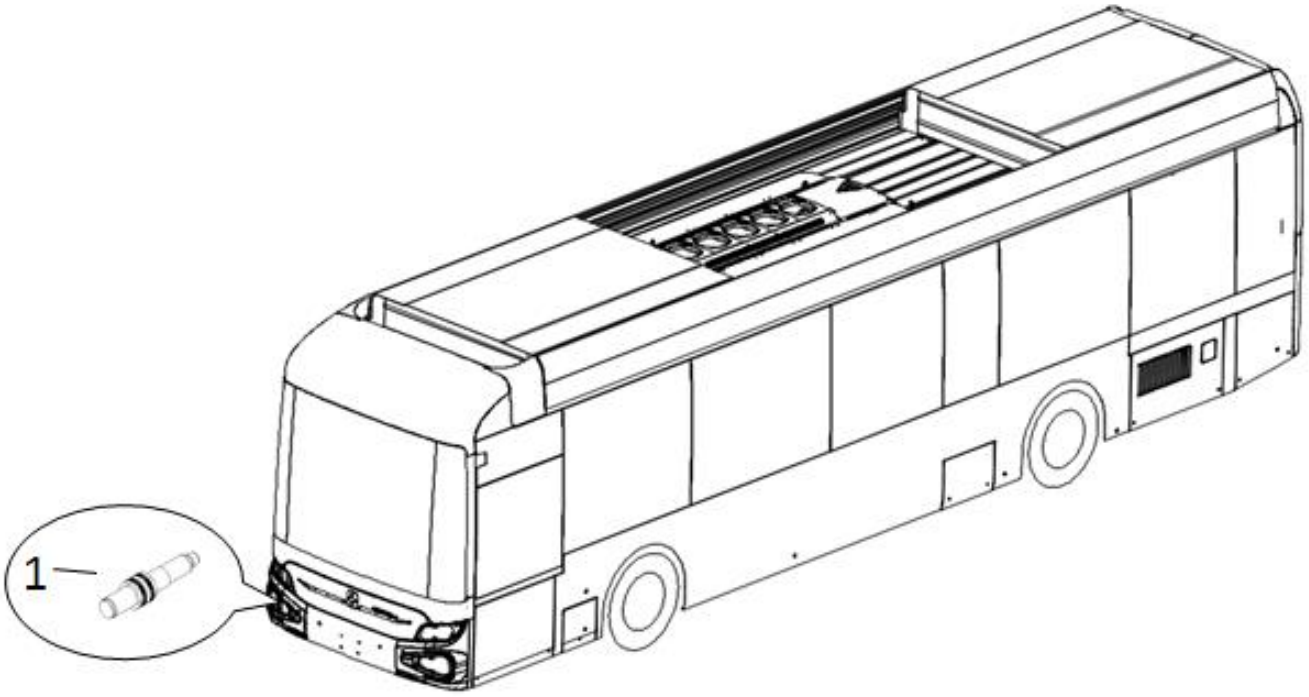

序号 No.	编　码 Parts No.	部件名称 Module Nape	数量 Quantity	单位 Unit	备注 Remark
1	5381011629	侧跪传感器 Side-kneeling sensor	1	件 a	

JS6120GHBEV	系列车型产品零配件图册 Series Bus Parts Catalog	YAXING
3608	智能雨刮传感器 Intelligent wiper sensor	Group 10.13

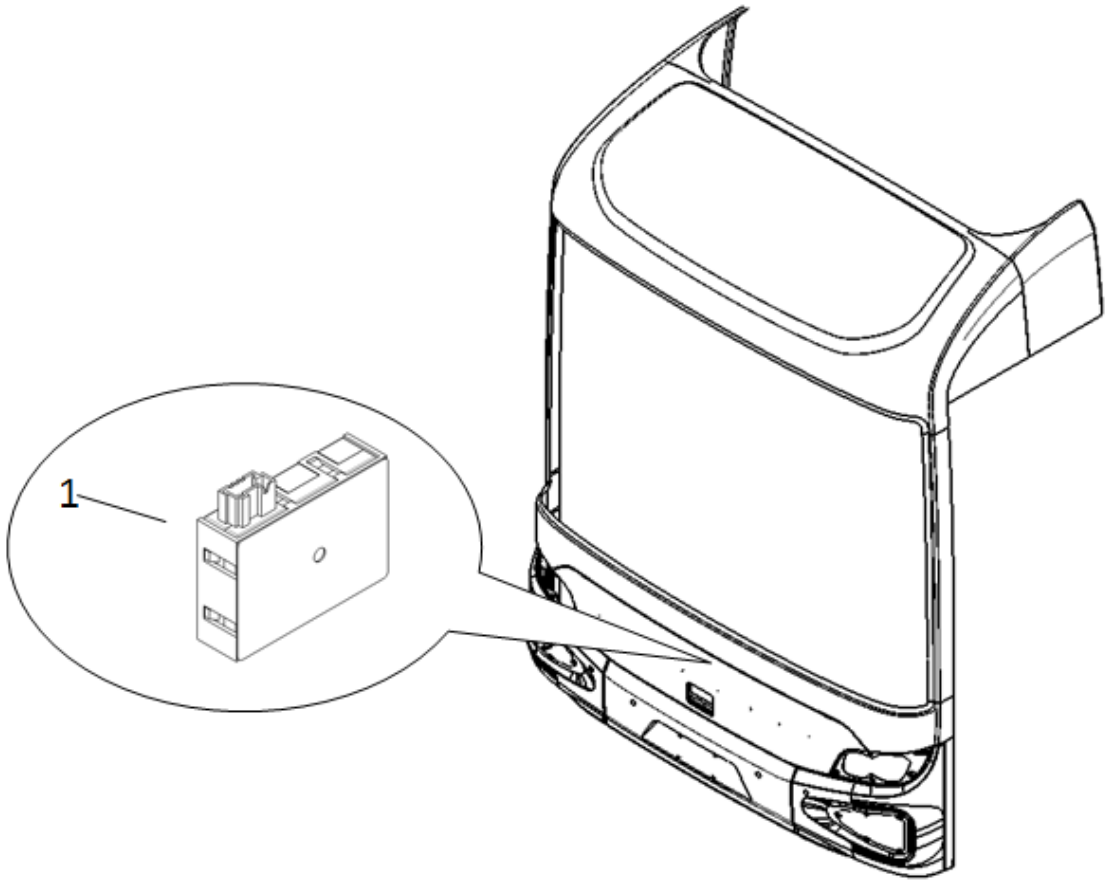

序号 No.	编　码 Parts No.	部件名称 Module Nape	数量 Quantity	单位 Unit	备注 Remark
1	5360000289	智能雨刮传感器 Intelligent wiper sensor	1	件 a	

JS6120GHBEV	系列车型产品零配件图册 Series Bus Parts Catalog	
3721	喇叭 Speaker	Group 10.14

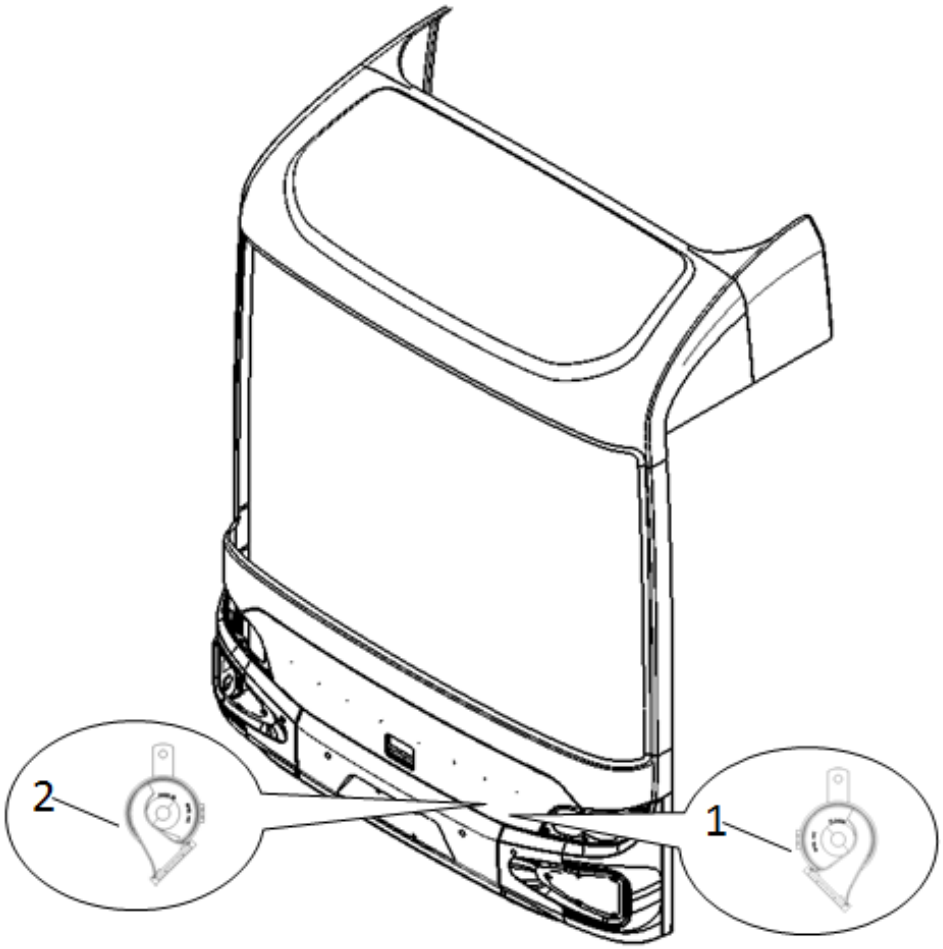

序号 No.	编　码 Parts No.	部件名称 Module Nape	数量 Quantity	单位 Unit	备注 Remark
1	5370005233	低音电喇叭 Low-frequency electric speaker	1	件 a	
2	5370005232	高音电喇叭 High-pitched electric speaker	1	件 a	

JS6120GHBEV	系列车型产品零配件图册 Series Bus Parts Catalog	YAXING
3850	行车记录仪 Dashcam	Group 10.15

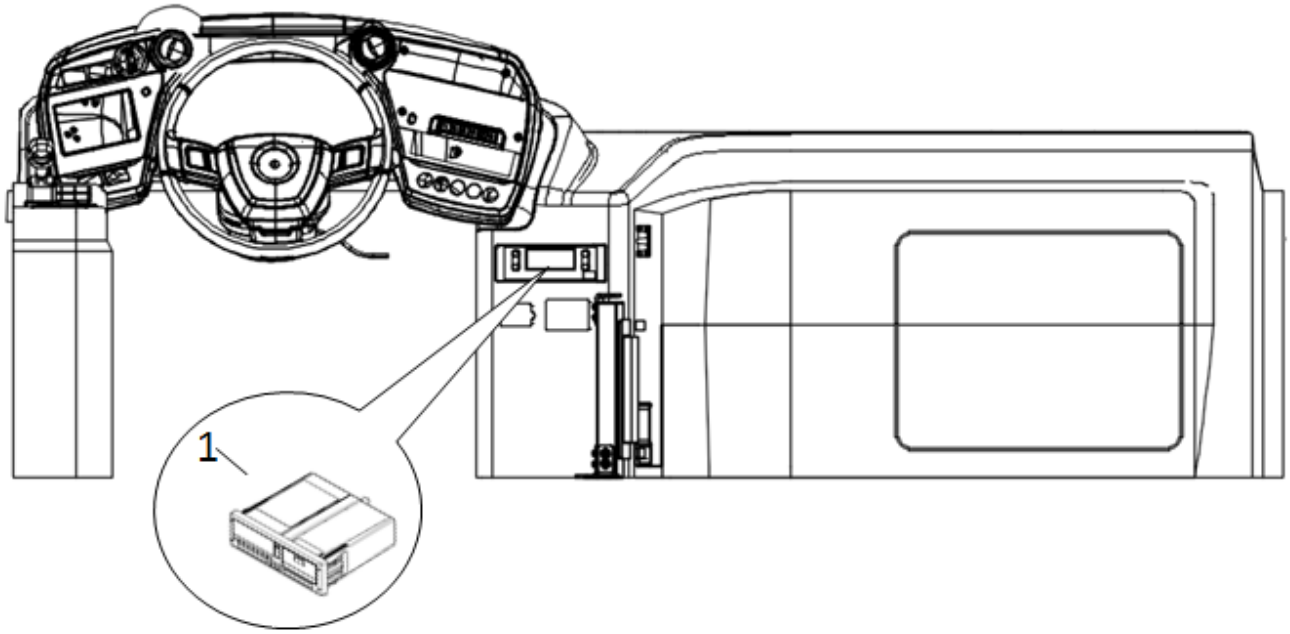

序号 No.	编　码 Parts No.	部件名称 Module Nape	数量 Quantity	单位 Unit	备注 Remark
1	5790000692	行车记录仪 Dashcam	1	件 a	

JS6120GHBEV	系列车型产品零配件图册 Series Bus Parts Catalog	YAXING
7911	播放器 Player	Group 10.16

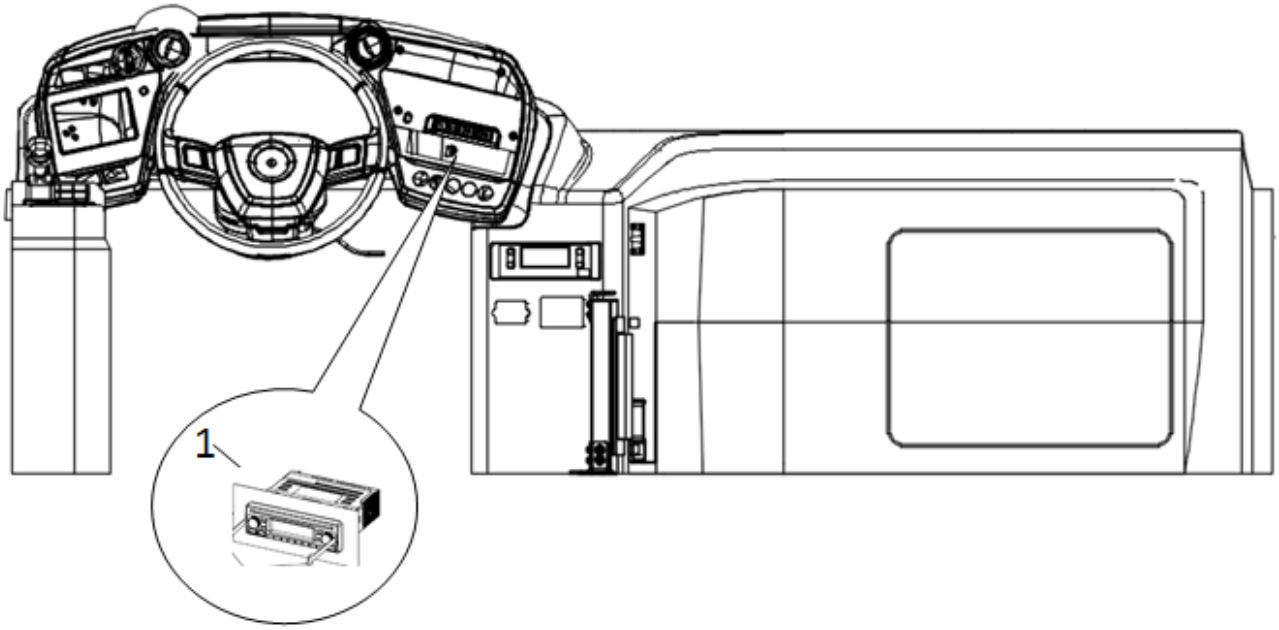

序号 No.	编　码 Parts No.	部件名称 Module Nape	数量 Quantity	单位 Unit	备注 Remark
1	5790000623	双音区播放器 Dual-zone player	1	件 a	

JS6120GHBEV	系列车型产品零配件图册 Series Bus Parts Catalog	YAXING
7932	扬声器 Speaker	Group 10.17

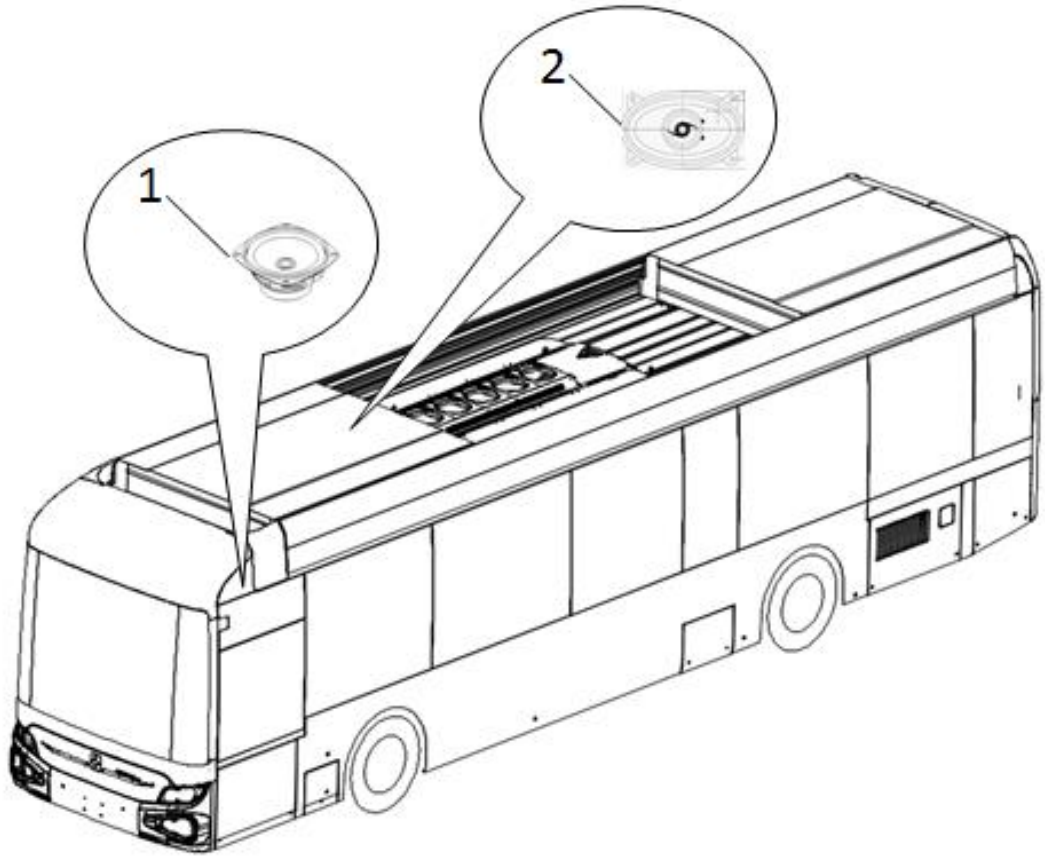

序号 No.	编　码 Parts No.	部件名称 Module Nape	数量 Quantity	单位 Unit	备注 Remark
1	2793200036	扬声器（带罩） Speaker (with cover)	1	件 a	
2	5790000622	扬声器（风道） Speaker (air duct)	8	件 a	

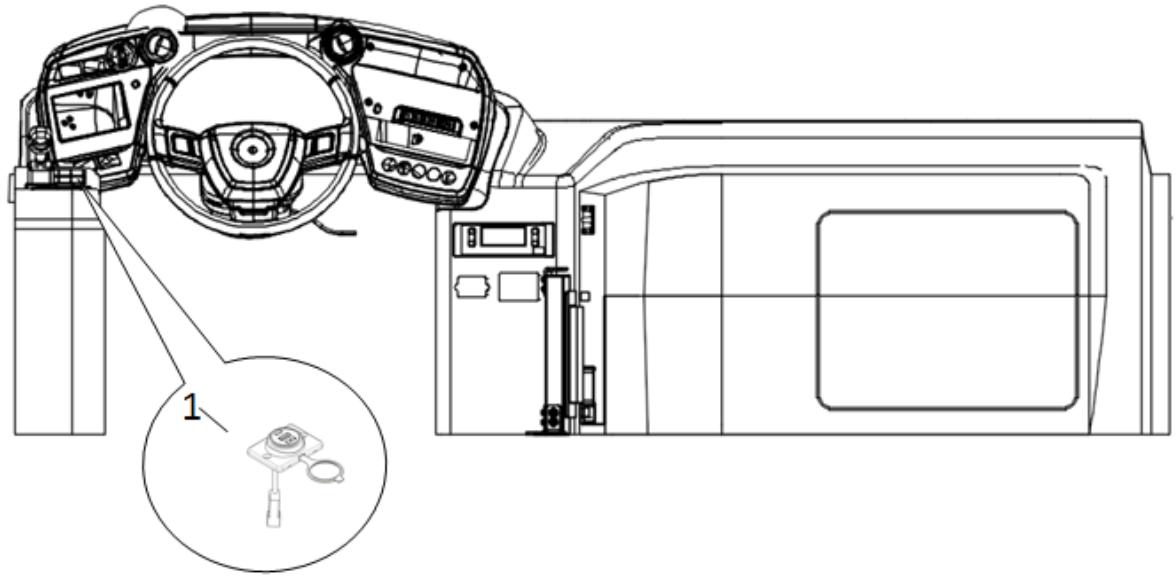

序号 No.	编　码 Parts No.	部件名称 Module Nape	数量 Quantity	单位 Unit	备注 Remark
1	5370061596	USB 手机充电器 USB mobile phone charger	15	件 a	

JS6120GHBEV	系列车型产品零配件图册 Series Bus Parts Catalog	YAXING
3724	一体式仪表台系统 Integrated dashboard system	Group 10.19

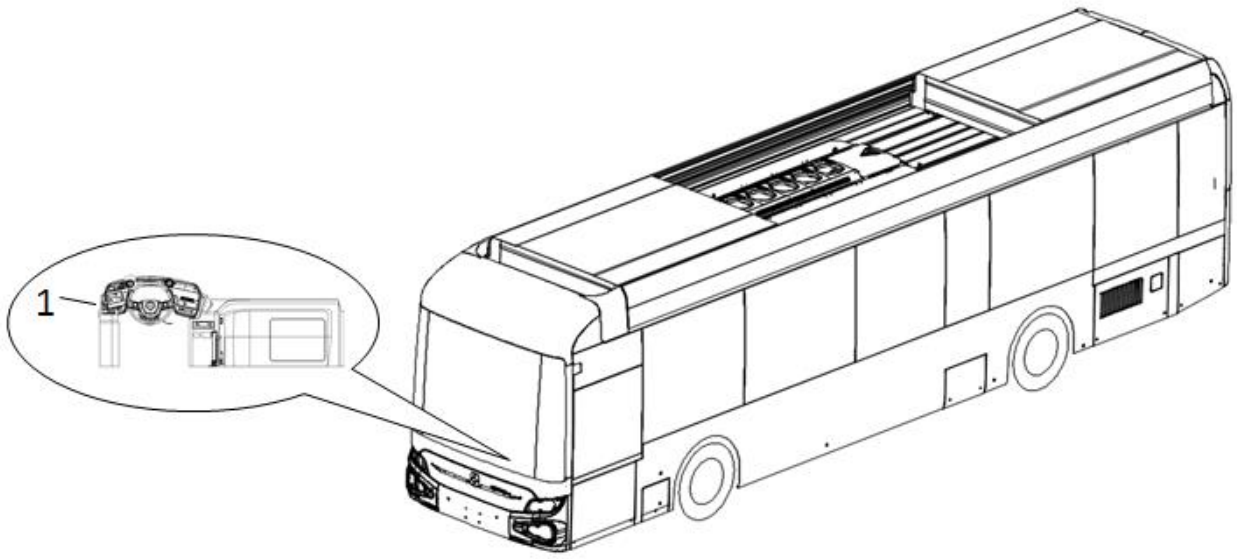

序号 No.	编　码 Parts No.	部件名称 Module Nape	数量 Quantity	单位 Unit	备注 Remark
1	5370061426	一体化仪表台系统 Integrated dashboard system	1	件 a	

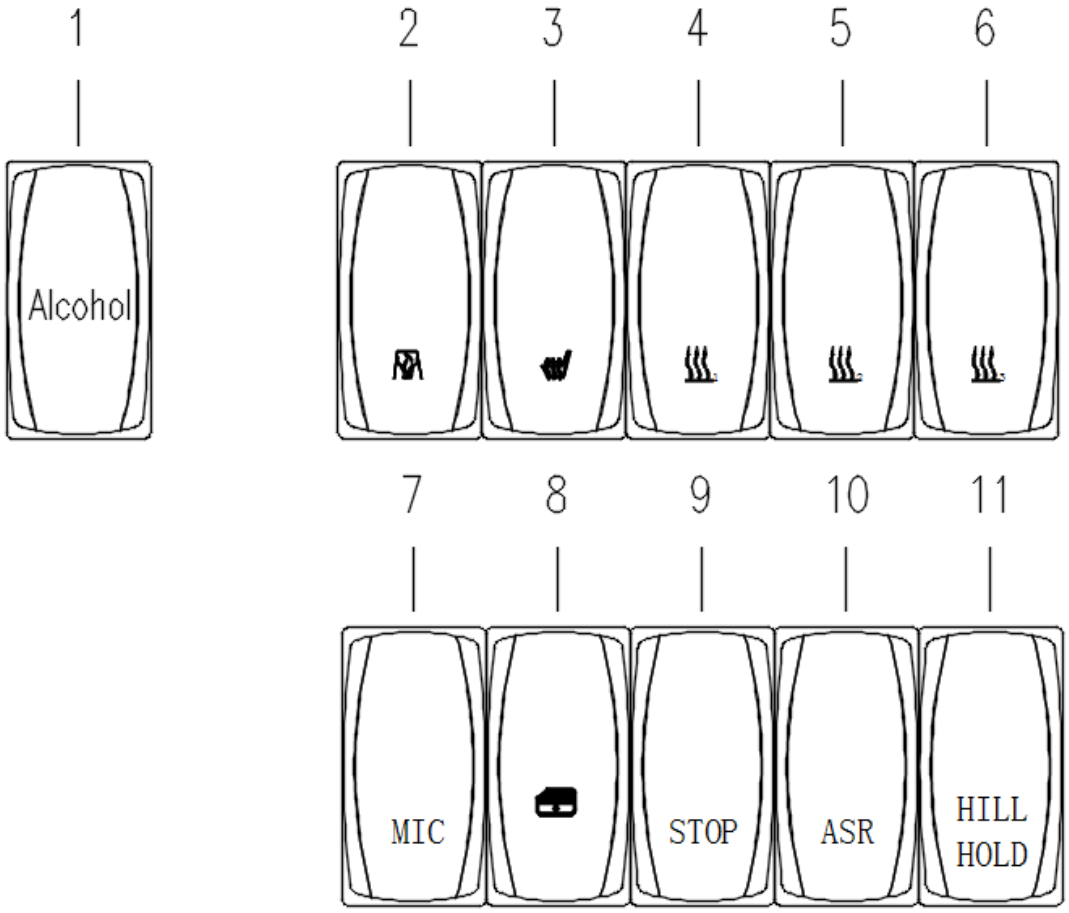

序号 No.	编　码 Parts No.	部件名称 Module Nape	数量 Quantity	单位 Unit	备注 Remark
1	5370064526	酒精互锁开关 Alcohol interlock switch	1	件 a	
2	5370064527	加热器开关 Heater switch	1	件 a	
3	5370008821	司机散热器开关 Driver radiator switch	1	件 a	
4	5370064528	散热器 1 开关 Radiator 1 switch	1	件 a	
5	5370064529	散热器 2 开关 Radiator 2 switch	1	件 a	
6	5370064530	散热器 3 开关 Radiator 3 switch	1	件 a	

序号 No.	编　码 Parts No.	部件名称 Module Nape	数量 Quantity	单位 Unit	备注 Remark
7	5370064531	麦克风开关 Microphone switch	1	件 a	
8	5370008801	司机窗升降开关 Driver's window lift switch	1	件 a	
9	5370008807	STOP 开关 STOP switch	1	件 a	
10	5370009268	ASR 开关 ASR switch	1	件 a	
11	5370064532	坡道起步开关 Ramp start switch	1	件 a	

JS6120GHBEV	系列车型产品零配件图册 Series Bus Parts Catalog	
3601	OBD 诊断接口壳体 OBD diagnostic interface housing	Group 10.21

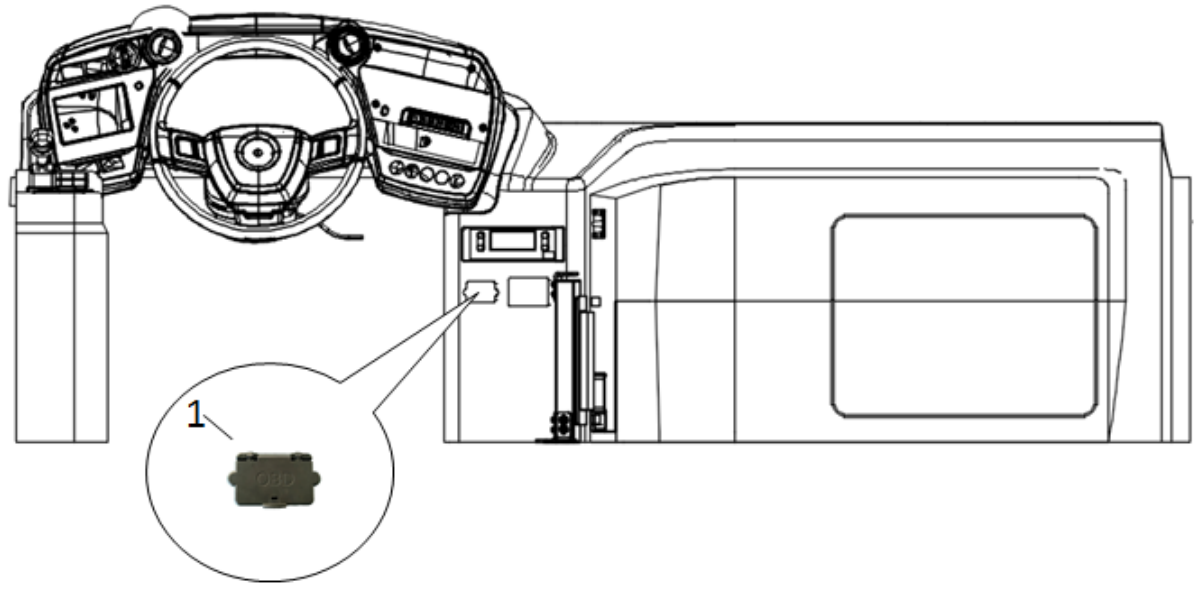

序号 No.	编　码 Parts No.	部件名称 Module Nape	数量 Quantity	单位 Unit	备注 Remark
1	5360000422	OBD 诊断接口壳体 OBD diagnostic interface housing	1	件 a	

JS6120GHBEV	系列车型产品零配件图册 Series Bus Parts Catalog	YAXING
3819	倒车蜂鸣器 Reversing buzzer	Group 10.22

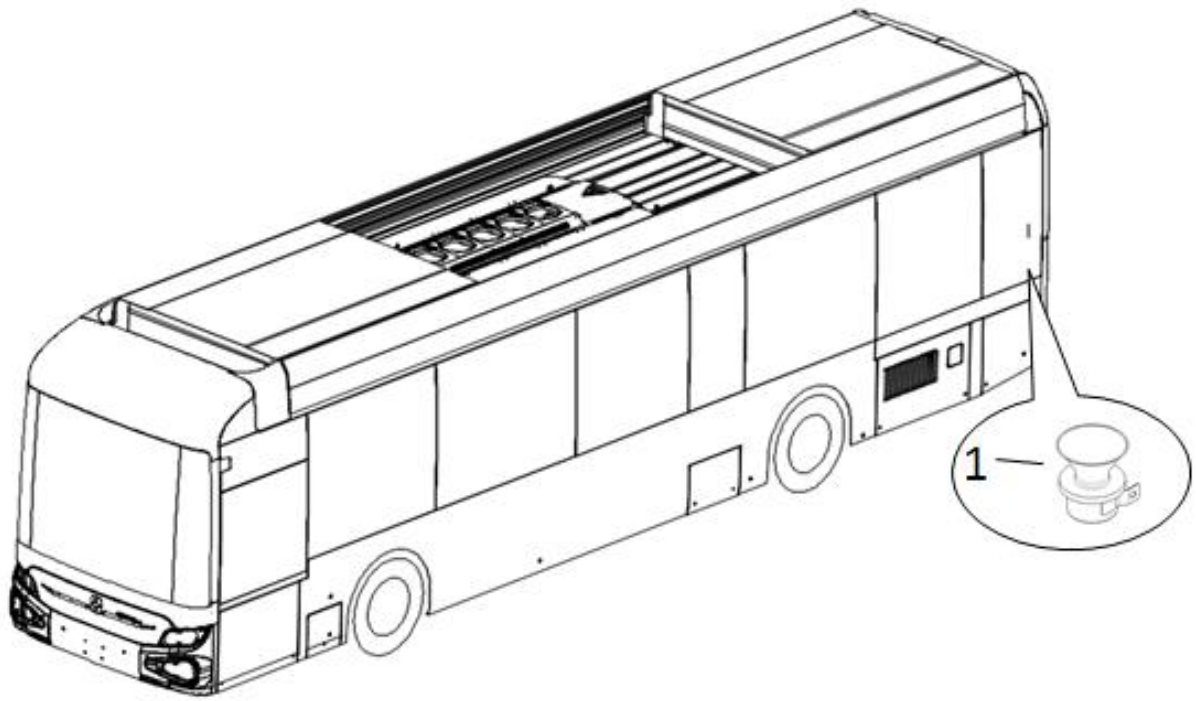

序号 No.	编　码 Parts No.	部件名称 Module Nape	数量 Quantity	单位 Unit	备注 Remark
1	2381900018	倒车蜂鸣器（无语音） Reversing buzzer (no voice)	1	件 a	

JS6120GHBEV	系列车型产品零配件图册 Series Bus Parts Catalog	YAXING
3713	下客门铃 Drop-off doorbell	Group 10.23

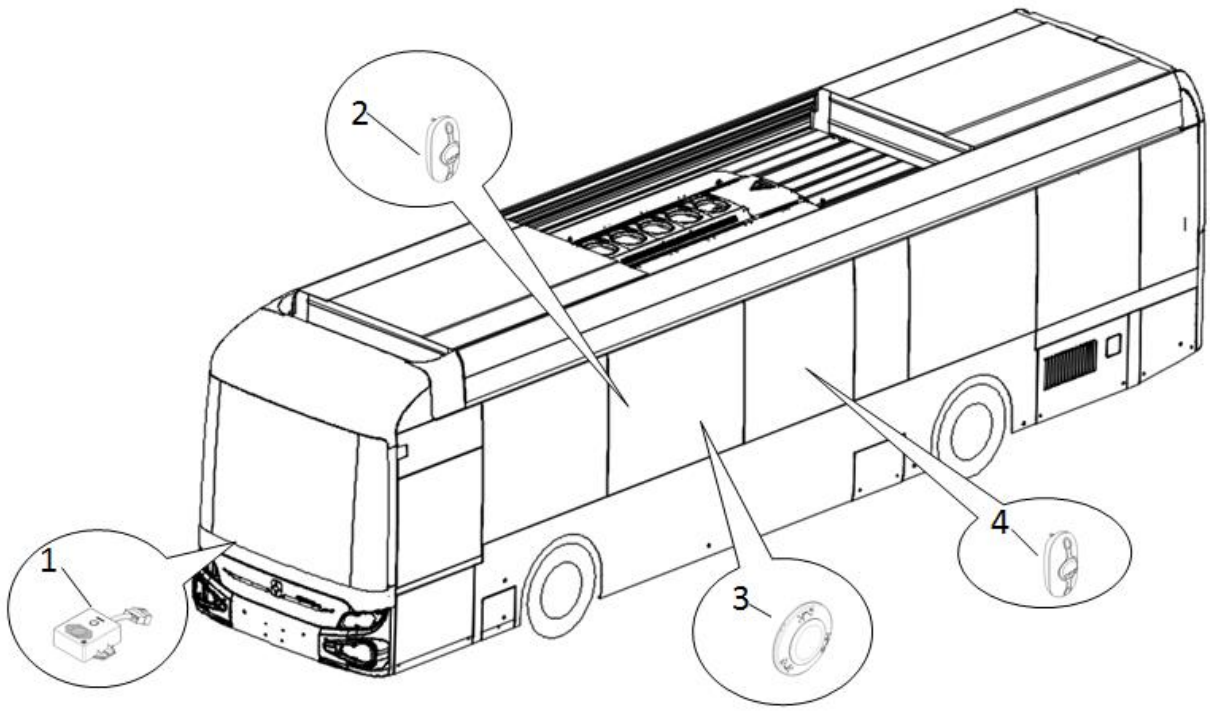

序号 No.	编　码 Parts No.	部件名称 Module Nape	数量 Quantity	单位 Unit	备注 Remark
1	5370009273	下客门铃主机 Drop-off doorbell host	1	件 a	
2	5370009274	残疾人按钮 Disabled person button	2	件 a	
3	5370013813	无线下客开关（平面式） Wireless offline switch (flat type)	1	件 a	
4	5370013814	无线下客开关（立柱式） Wireless offline switch (column type)	2	件 a	

JS6120GHBEV	系列车型产品零配件图册 Series Bus Parts Catalog	YAXING
3683	电子油门踏板 Electronic accelerator pedal	Group 10.24

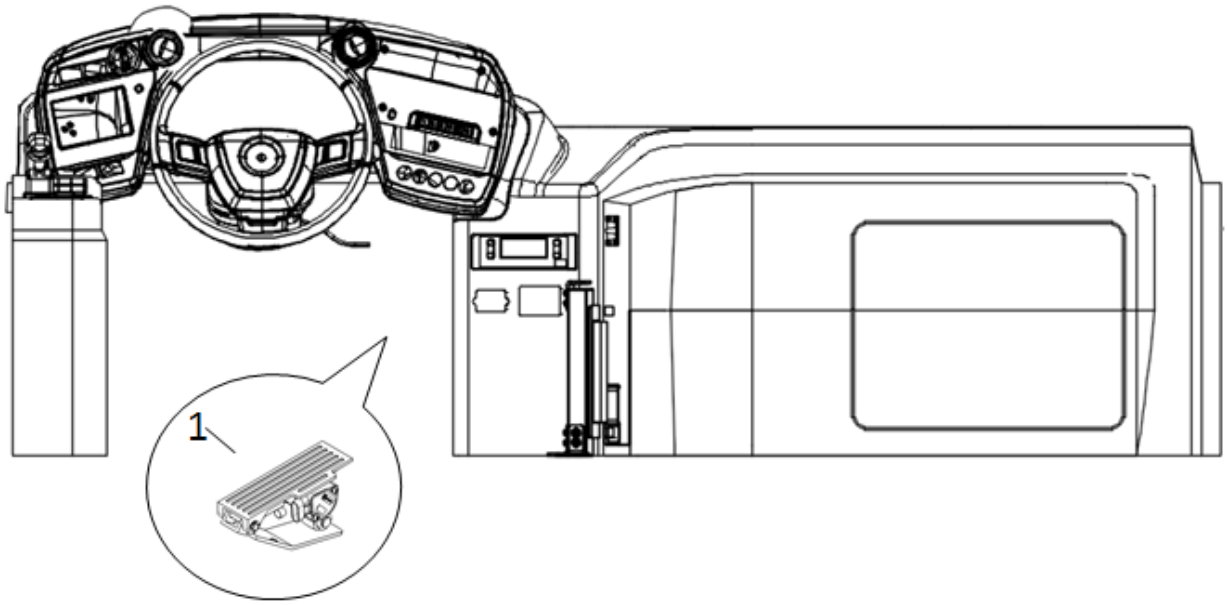

序号 No.	编　码 Parts No.	部件名称 Module Nape	数量 Quantity	单位 Unit	备注 Remark
1	2110800347	电子油门踏板 Electronic accelerator pedal	1	件 a	

JS6120GHBEV	系列车型产品零配件图册 Series Bus Parts Catalog	YAXING
3600	ADAS	Group 10.25

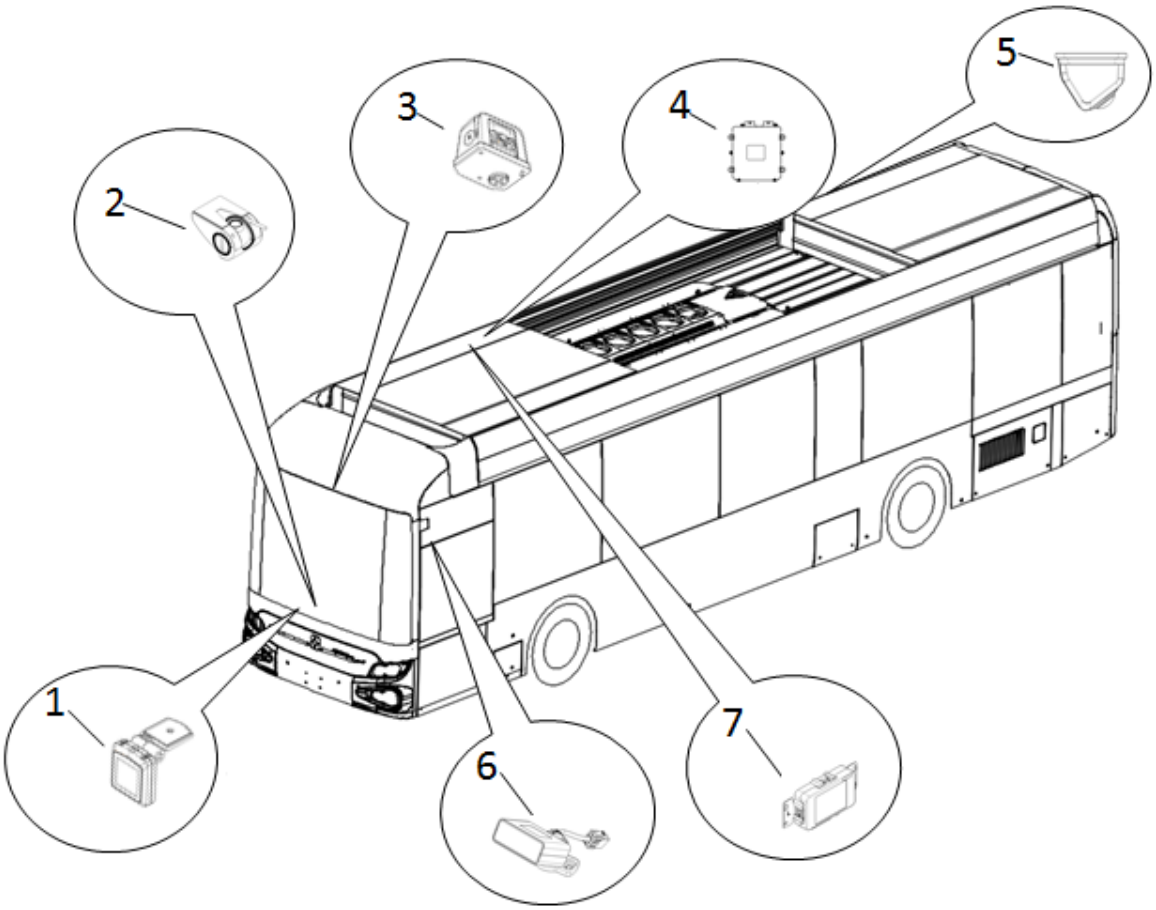

序号 No.	编　码 Parts No.	部件名称 Module Nape	数量 Quantity	单位 Unit	备注 Remark
1	536000073501	提示器 Prompter	1	件 a	
2	536000073502	主摄像头 Main camera	1	件 a	
3	536000073503	前摄像头 Front camera	1	件 a	
4	536000073504	ADAS 主机 ADAS host	1	件 a	
5	536000073505	鱼眼摄像头 Fisheye camera	2	件 a	
6	536000073506	DDAW 显示器 DDAW display	1	件 a	

JS6120GHBEV	系列车型产品零配件图册 Series Bus Parts Catalog	YAXING
7914	360 环视系统 360-degree panoramic view system	Group 10.26

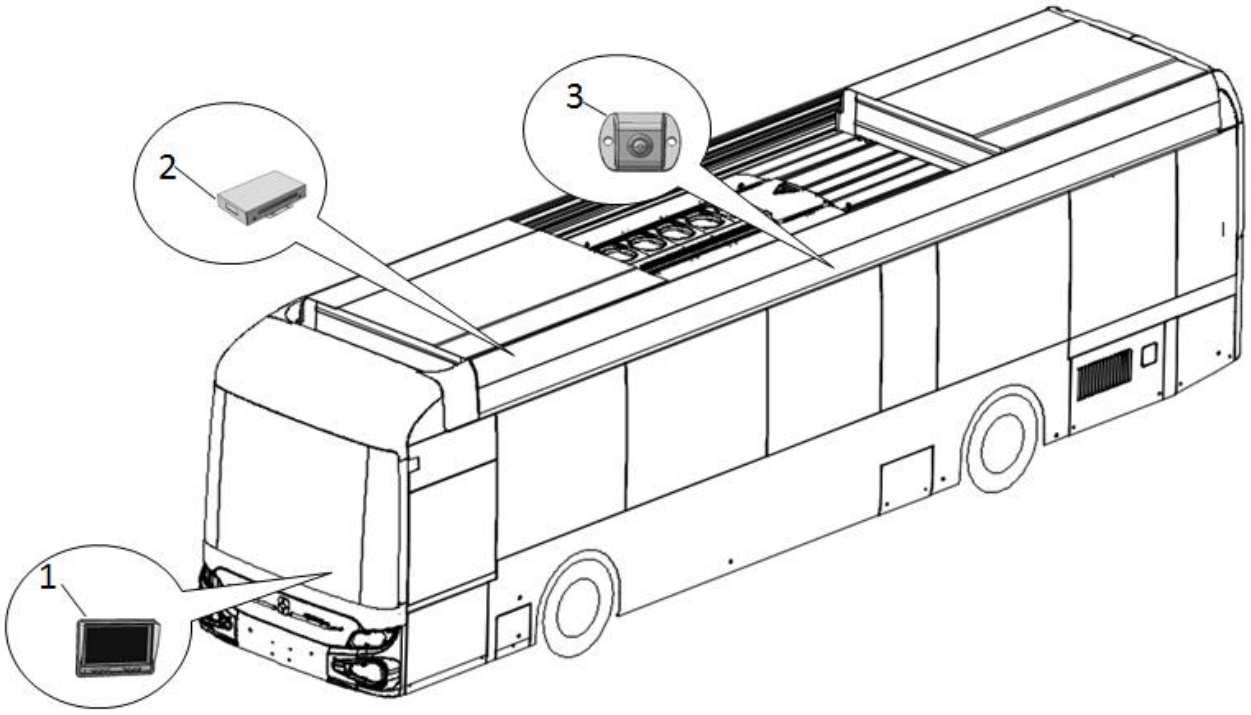

序号 No.	编　码 Parts No.	部件名称 Module Nape	数量 Quantity	单位 Unit	备注 Remark
1	579000140601	显示屏 Display screen	1	件 a	
2	579000140602	360 主机 360 Mainframe	1	件 a	
3	579000140603	360 探头 360 probe	4	件 a	

JS6120GHBEV	系列车型产品零配件图册 Series Bus Parts Catalog	YAXING
3608	电子后视镜 Electronic rearview mirror	Group 10.27

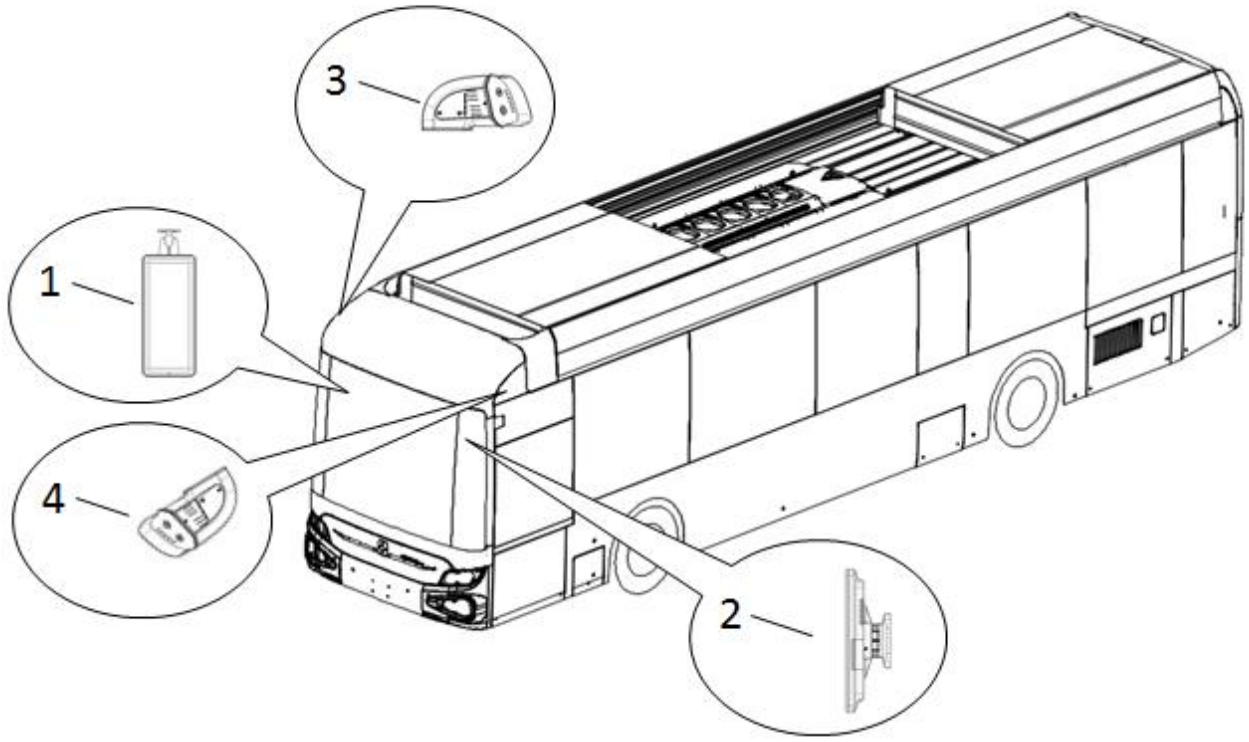

序号 No.	编　码 Parts No.	部件名称 Module Nape	数量 Quantity	单位 Unit	备注 Remark
1	582000269501	主机屏（右） Host screen (right)	1	件 a	
2	582000269502	主机屏（左） Host screen (left)	1	件 a	
3	582000269503	后视镜探头（右） Rearview mirror probe (right)	1	件 a	
4	582000269504	后视镜探头（左） Rearview mirror probe (left)	1	件 a	

JS6120GHBEV	系列车型产品零配件图册 Series Bus Parts Catalog	
7910	视频分配器 Video distributor	Group 10.28

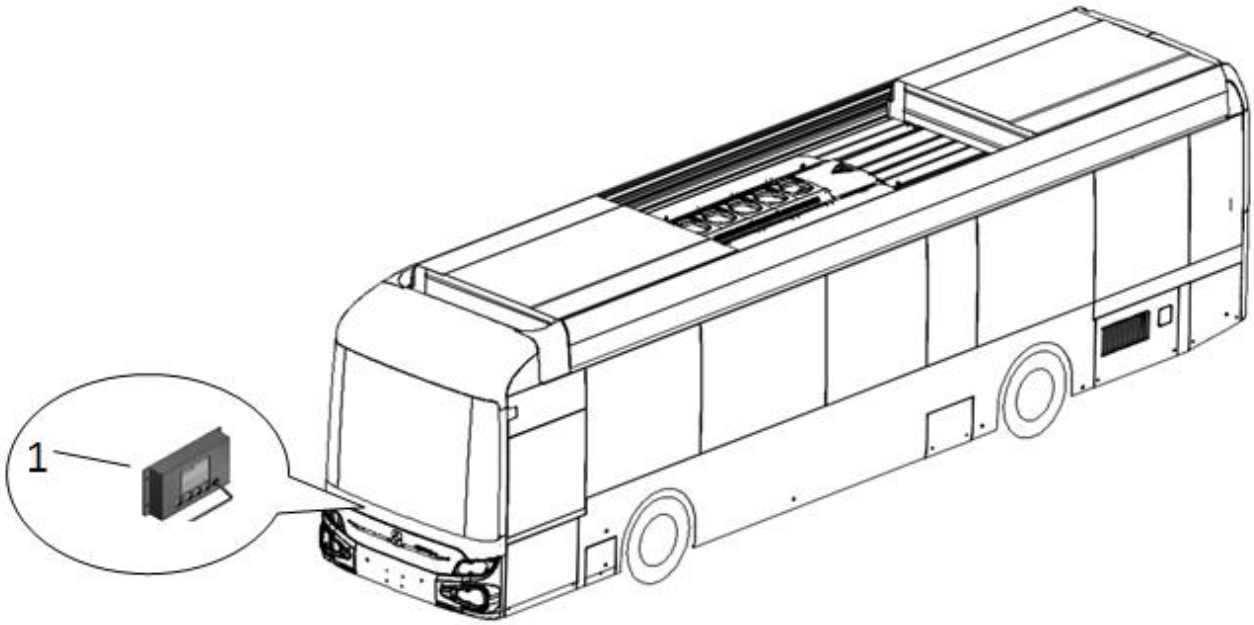

序号 No.	编　码 Parts No.	部件名称 Module Nape	数量 Quantity	单位 Unit	备注 Remark
1	5370013832	视频分配器 Video distributor	1	件 a	

JS6120GHBEV	系列车型产品零配件图册 Series Bus Parts Catalog	YAXING
3735	继电器 Relay	Group 10.29

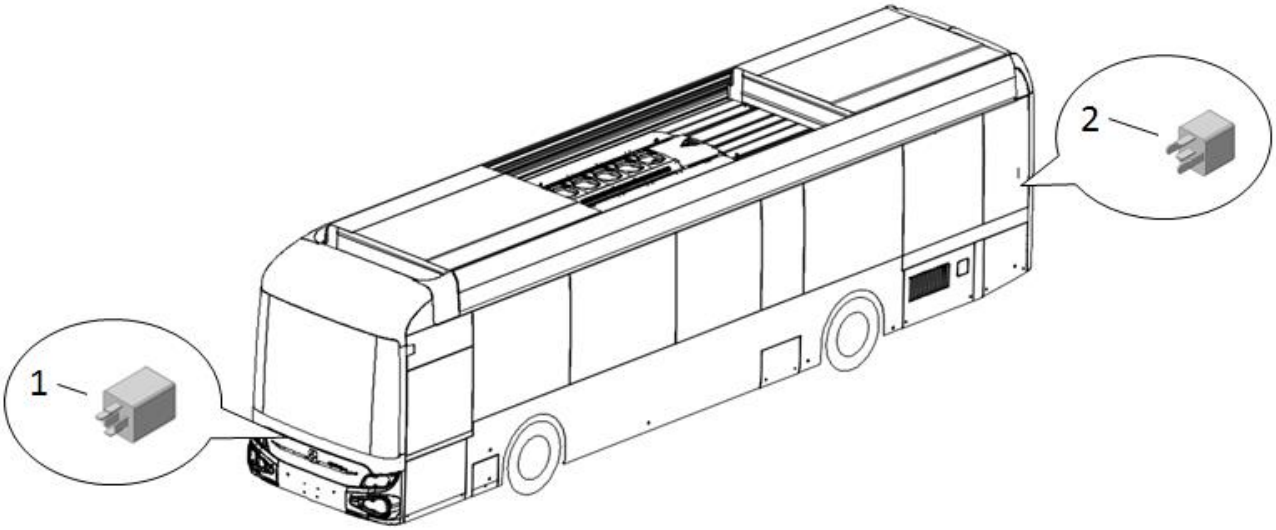

序号 No.	编　码 Parts No.	部件名称 Module Nape	数量 Quantity	单位 Unit	备注 Remark
1	4000002192	继电器 Relay	10	件 a	
2	5370014758	延时继电器 Delay relay	1	件 a	

JS6120GHBEV	系列车型产品零配件图册 Series Bus Parts Catalog	YAXING
3875	酒精互锁系统 Alcohol interlocking system	Group 10.30

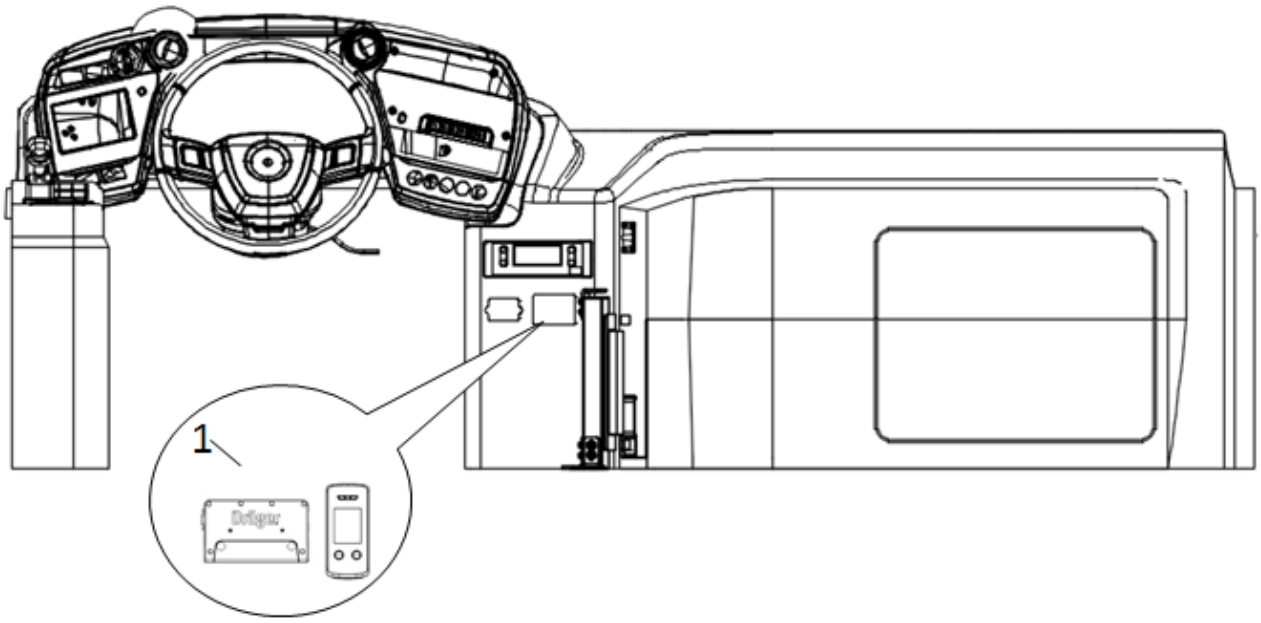

序号 No.	编　码 Parts No.	部件名称 Module Nape	数量 Quantity	单位 Unit	备注 Remark
1	5790000686	酒精互锁系统 Alcohol interlocking system	1	件 a	

JS6120GHBEV	系列车型产品零配件图册 Series Bus Parts Catalog	
3753	自动灭火器 Automatic fire extinguisher	Group 10.31

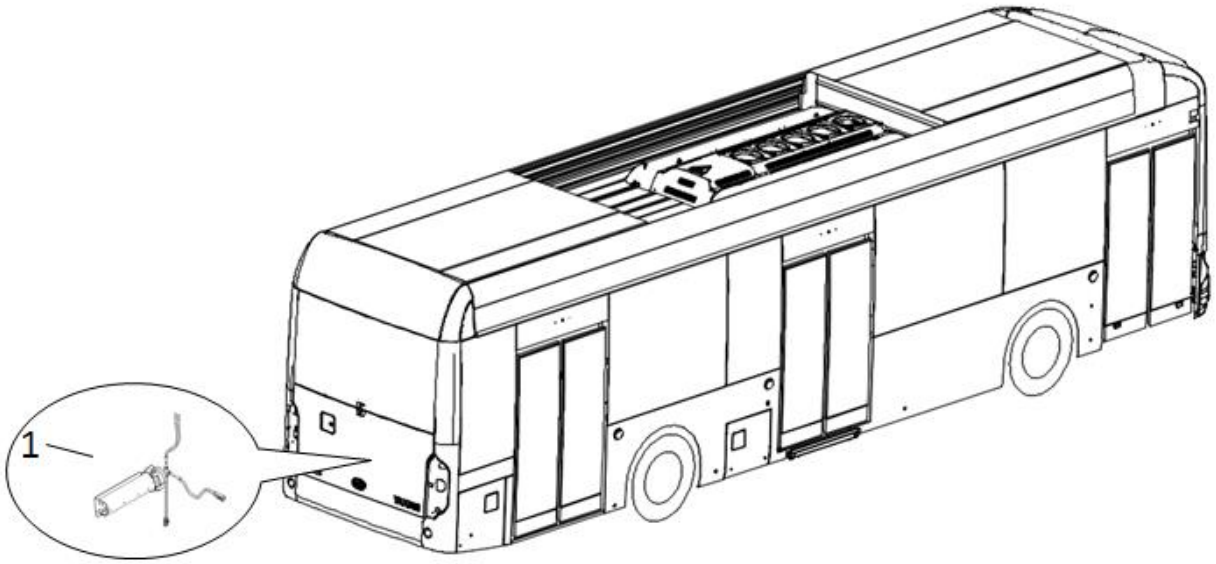

序号 No.	编　码 Parts No.	部件名称 Module Nape	数量 Quantity	单位 Unit	备注 Remark
1	5370014661	自动灭火器 Automatic fire extinguisher	8	件 a	

JS6120GHBEV	系列车型产品零配件图册 Series Bus Parts Catalog	YAXING
3693	仓温传感器 Warehouse temperature sensor	Group 10.32

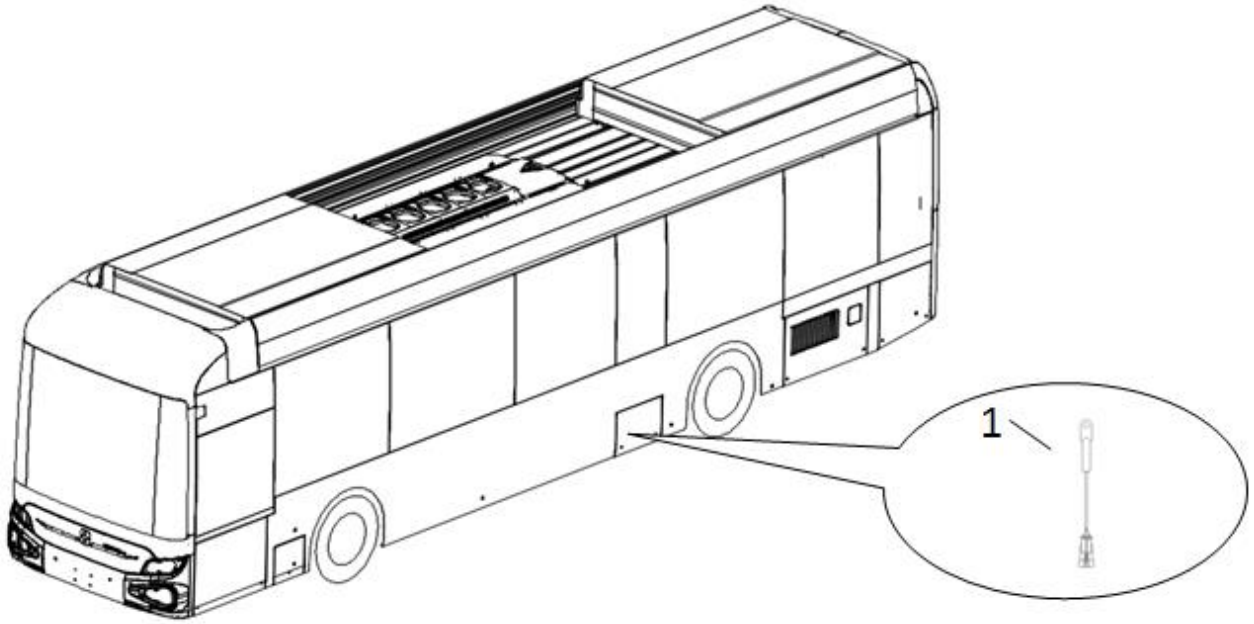

序号 No.	编　码 Parts No.	部件名称 Module Nape	数量 Quantity	单位 Unit	备注 Remark
1	5360000414	仓温传感器 Warehouse temperature sensor	2	件 a	

JS6120GHBEV	系列车型产品零配件图册 Series Bus Parts Catalog	
7934	STOP 屏 STOP screen	Group 10.33

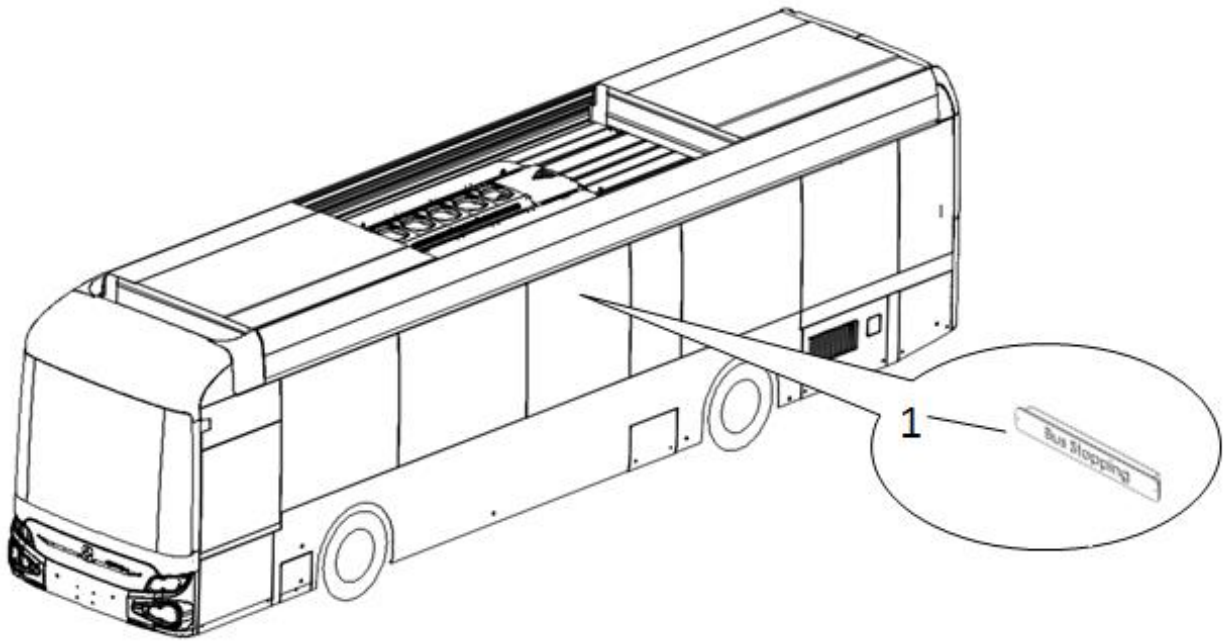

序号 No.	编　码 Parts No.	部件名称 Module Nape	数量 Quantity	单位 Unit	备注 Remark
1	5370013258	STOP 屏 STOP screen	1	件 a	

JS6120GHBEV	系列车型产品零配件图册 Series Bus Parts Catalog	YAXING
3607	GPS 报站器 GPS station announcer	Group 10.34

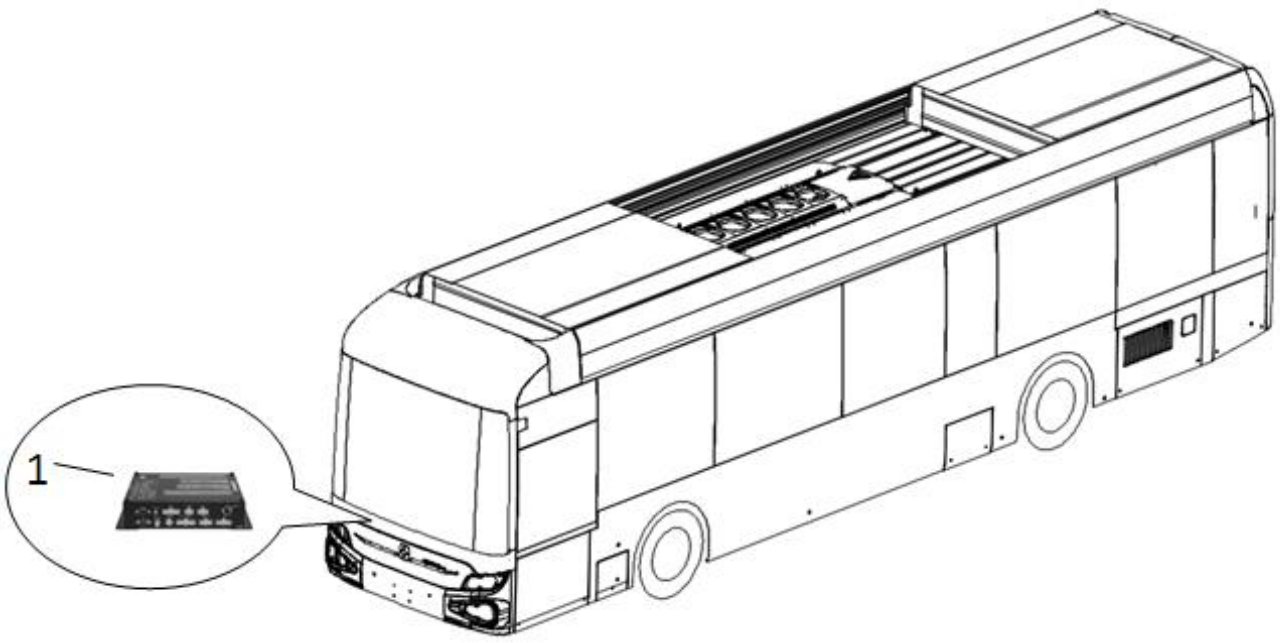

序号 No.	编　码 Parts No.	部件名称 Module Nape	数量 Quantity	单位 Unit	备注 Remark
1	5370014941	GPS 报站器 GPS station announcer	1	件 a	

JS6120GHBEV	系列车型产品零配件图册 Series Bus Parts Catalog	YAXING
3875	油量传感器 Oil quantity sensor	Group 10.35

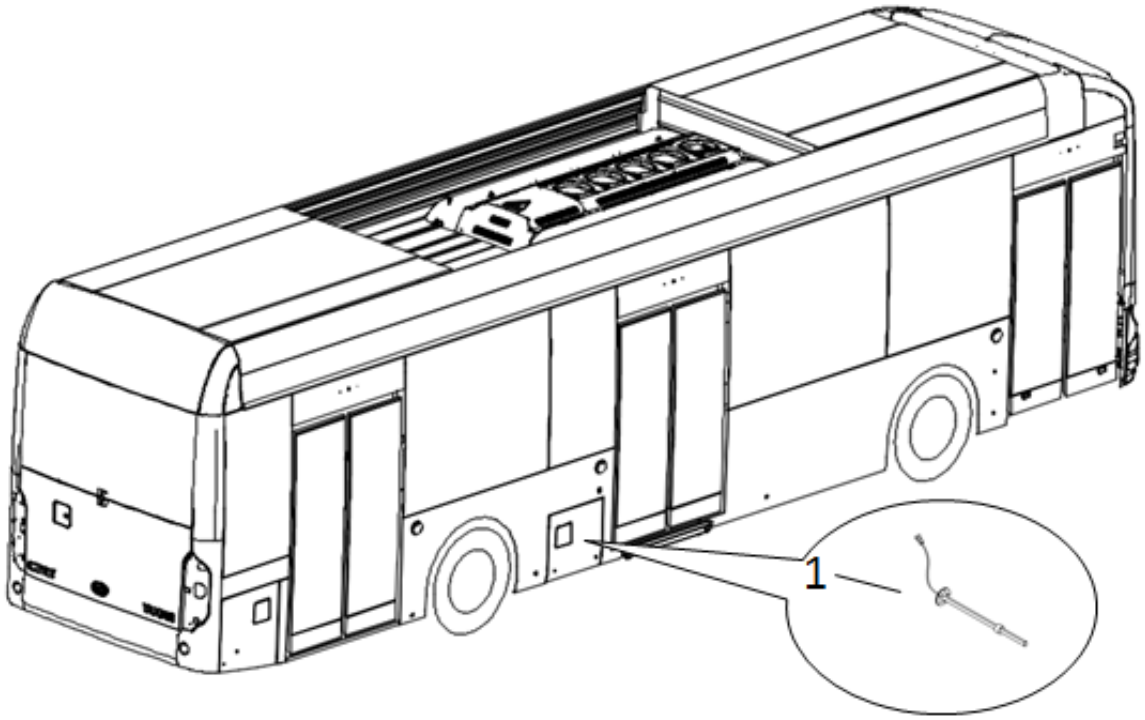

序号 No.	编　码 Parts No.	部件名称 Module Nape	数量 Quantity	单位 Unit	备注 Remark
1	5381011597	油量传感器 Oil quantity sensor	1	件 a	

JS6120GHBEV	系列车型产品零配件图册 Series Bus Parts Catalog	YAXING
3695	胎压监测 Tire pressure monitoring	Group 10.36

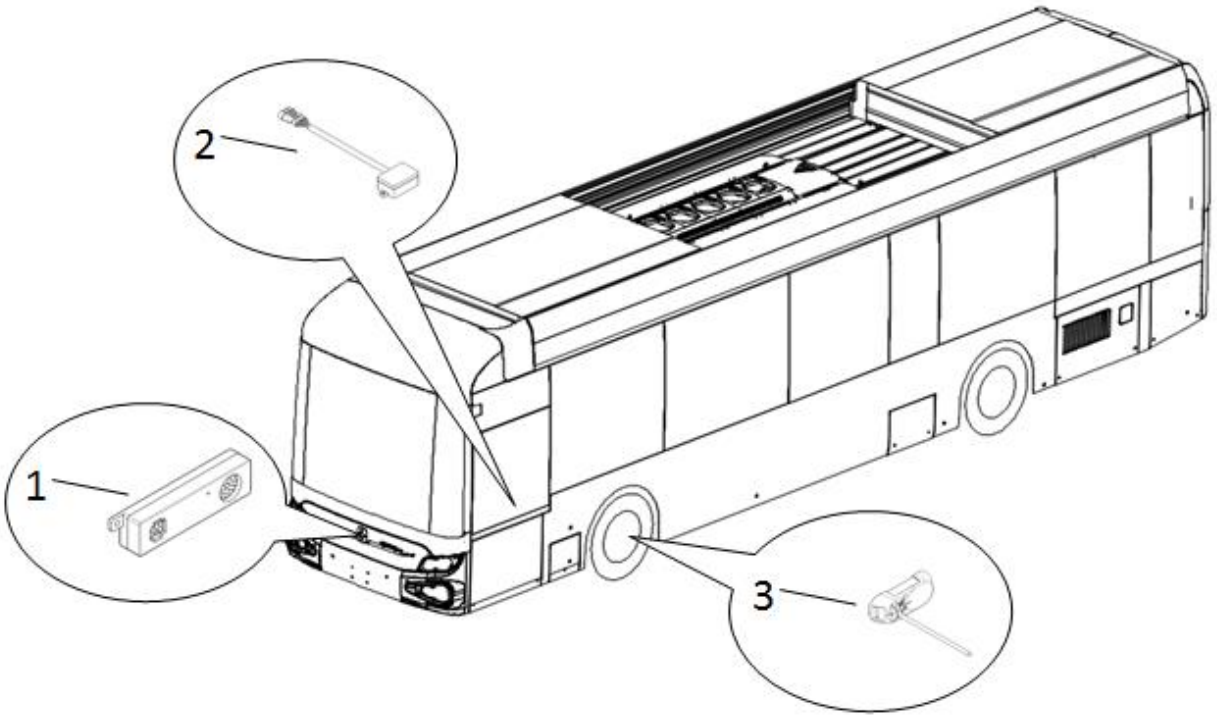

序号 No.	编　码 Parts No.	部件名称 Module Nape	数量 Quantity	单位 Unit	备注 Remark
1	536000050501	胎压监测主机 Tire pressure monitoring host	1	件 a	
2	536000050502	中继器 Repeater	1	件 a	
3	536000050503	绑带式传感器 Bandage-type sensor	6	件 a	

JS6120GHBEV	系列车型产品零配件图册 Series Bus Parts Catalog	YAXING
7912	车内显示屏 Inside display screen	Group 10.37

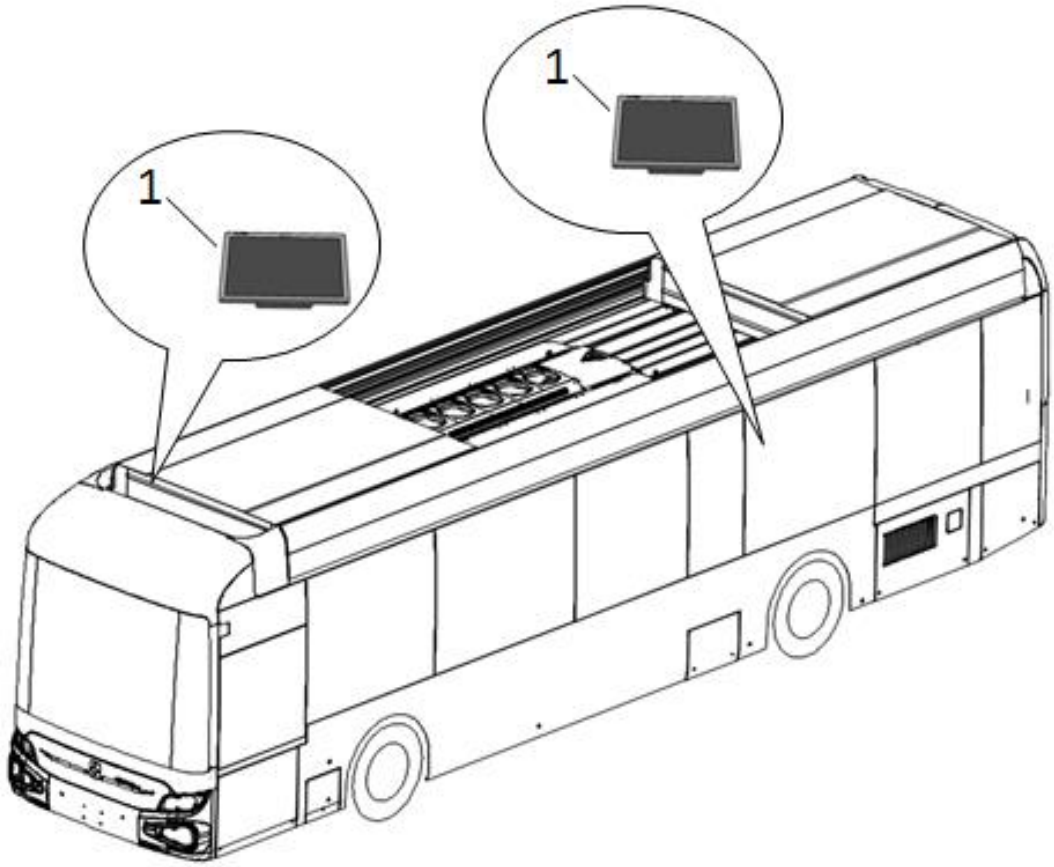

序号 No.	编　码 Parts No.	部件名称 Module Nape	数量 Quantity	单位 Unit	备注 Remark
1	5790001453	19 寸抱箍显示器 19-inch band display	2	件 a	

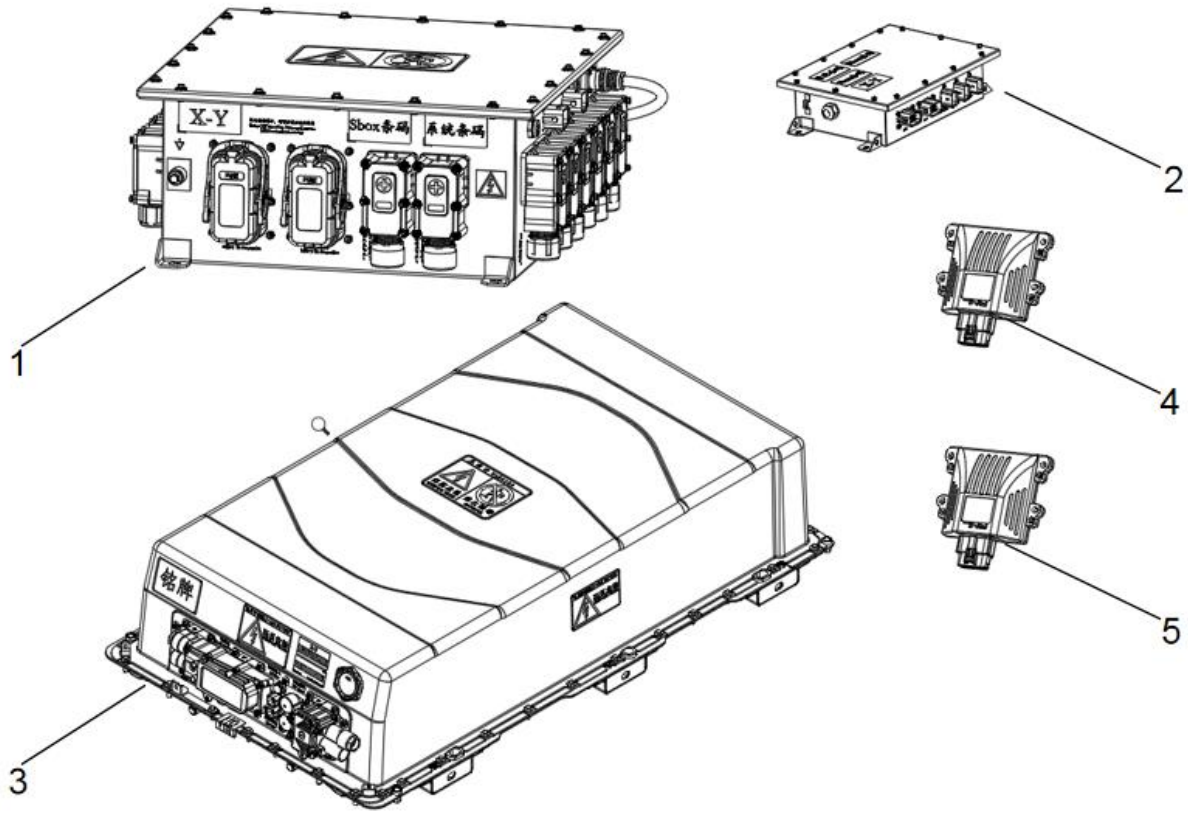

序号 No.	编　码 Parts No.	部件名称 Module Nape	数量 Quantity	单位 Unit	备注 Remark
1	5210011507	CATL 动力电池系统高压盒（集成水冷） CATL power battery system High-voltage box (Integrated water cooling)	1	件 a	
2	5210000816	CATL 动力电池系统 BMS（欧标双充） CATL power battery system BMS (European Standard Dual charging)	1	件 a	
3	5210010567	CATL 动力电池系统 C 箱（标准灭火） CATL Power Battery System C Box (Standard Fire Extinguishing)	12	件 a	
4	5370013684	欧标 EVCC 模块-A European standard EVCC module -A	1	件 a	
5	5370014564	欧标 EVCC 模块-B European standard EVCC module -B	1	件 a	

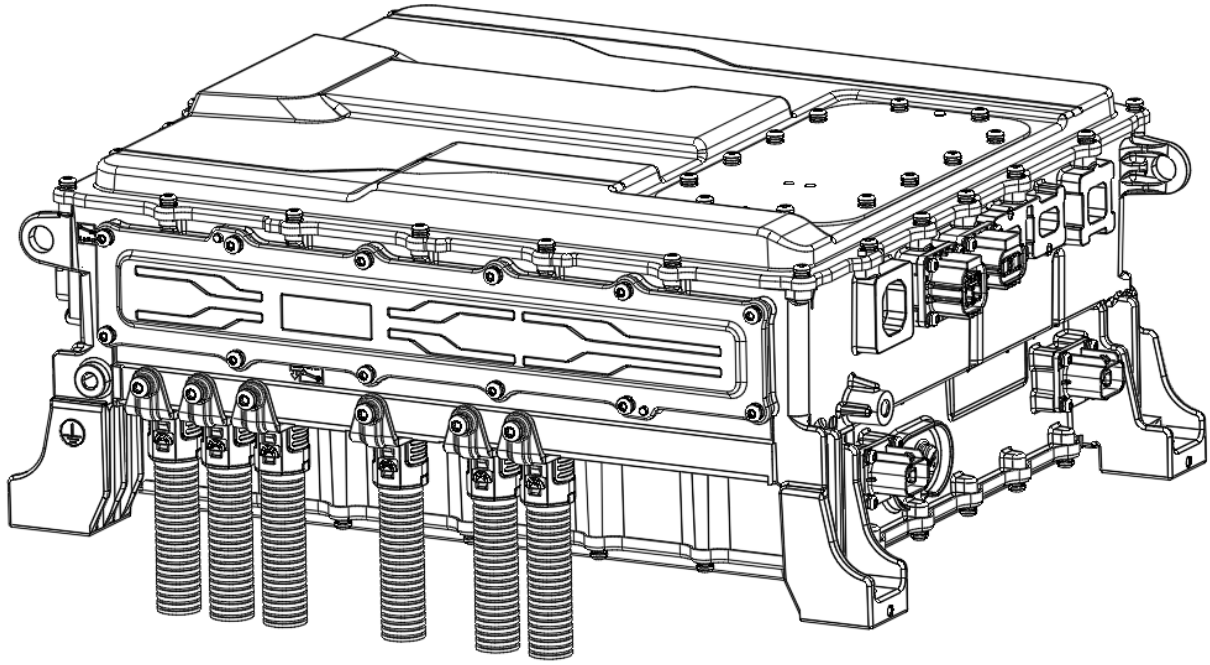

序号 No.	编　码 Parts No.	部件名称 Module Nape	数量 Quantity	单位 Unit	备注 Remark
1	5210001006	多合一控制器 Multi-in-one controller	1	件 a	

JS6120GHBEV	系列车型产品零配件图册 Series Bus Parts Catalog	YAXING
2163	电驱动系统 Electric drive system	Group 10.40

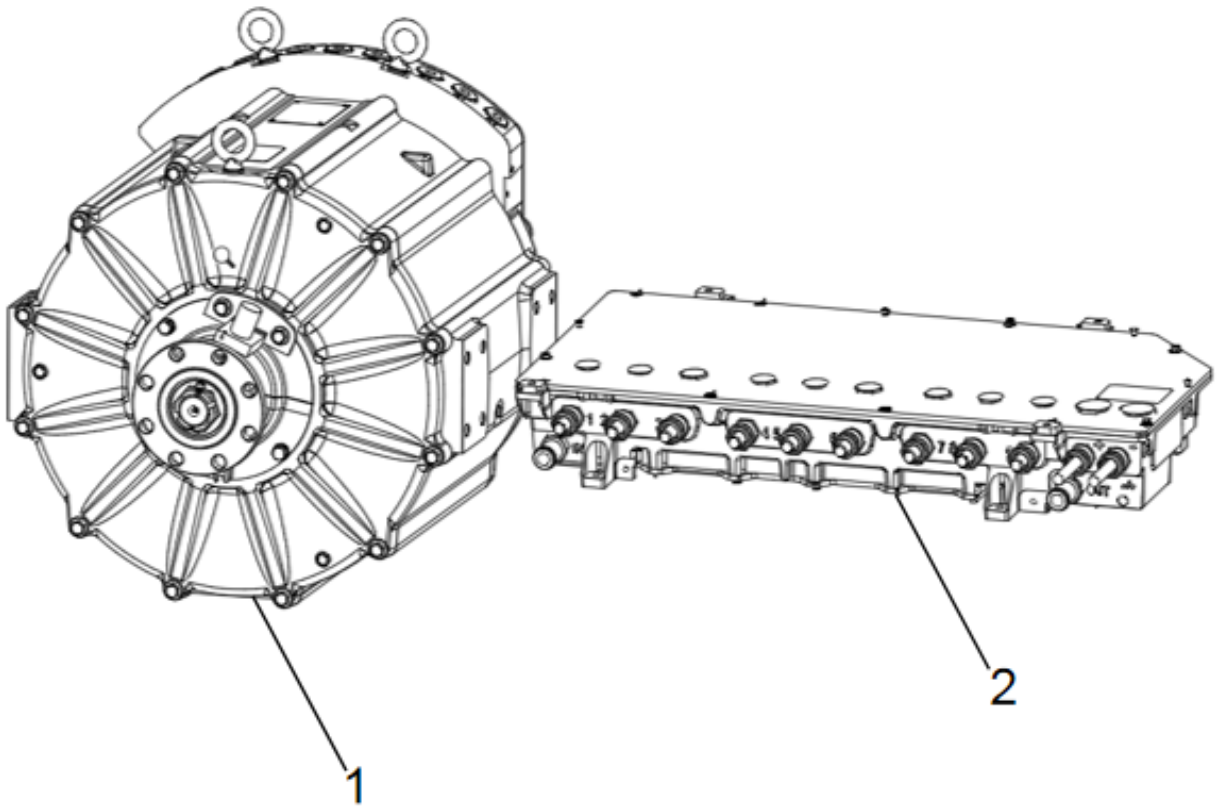

序号 No.	编　码 Parts No.	部件名称 Module Nape	数量 Quantity	单位 Unit	备注 Remark
1	5210012604	德纳 195kw 九相电机 Dana 195kw nine-phase motor	1	件 a	
2	5210012605	德纳 195kw 电机控制器 Dana 195kw motor controller	1	件 a	

JS6120GHBEV	系列车型产品零配件图册 Series Bus Parts Catalog	YAXING
2169	双源油泵 Dual-source oil pump	Group 10.41

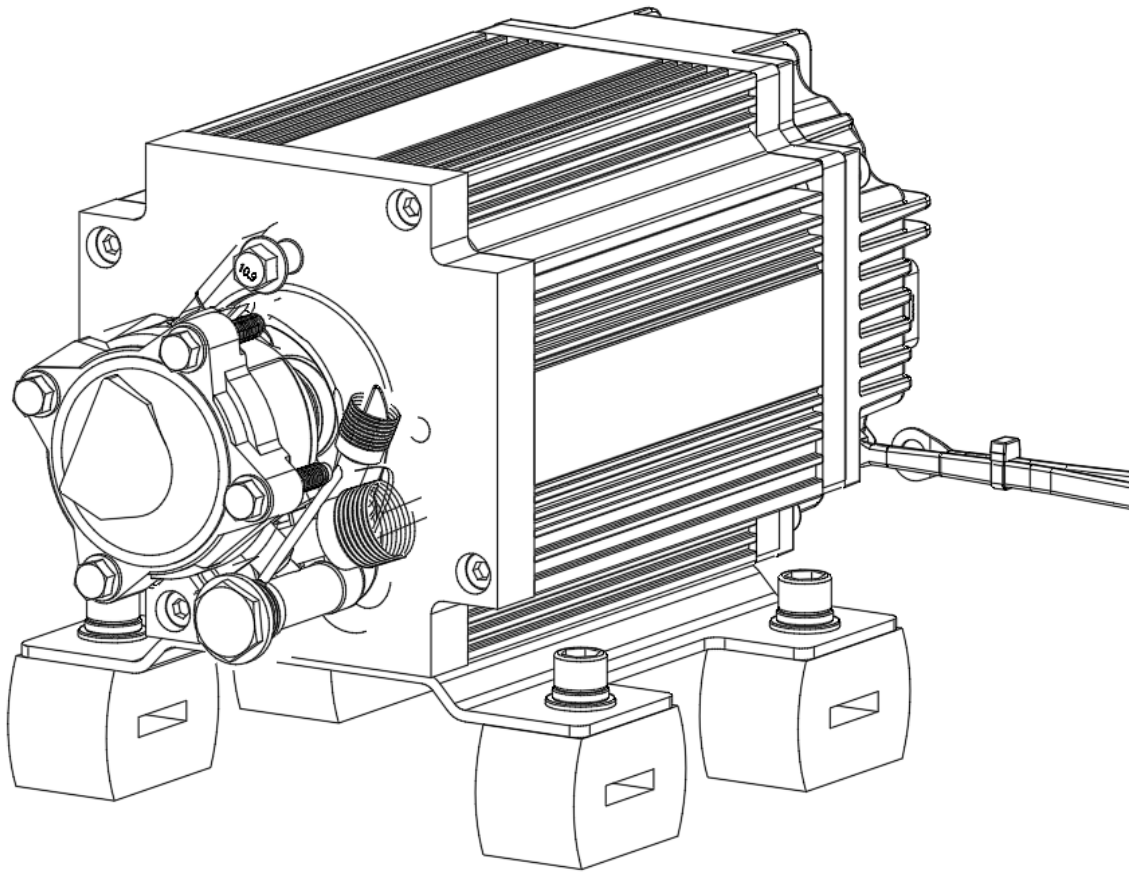

序号 No.	编　码 Parts No.	部件名称 Module Nape	数量 Quantity	单位 Unit	备注 Remark
1	5210000780	全兴精工双源一体油泵 Quanxing Jinggong dual-source integrated oil pump	1	件 a	

JS6120GHBEV	系列车型产品零配件图册 Series Bus Parts Catalog	YAXING
2171	空气压缩机总成 Air compressor assembly	Group 10.42

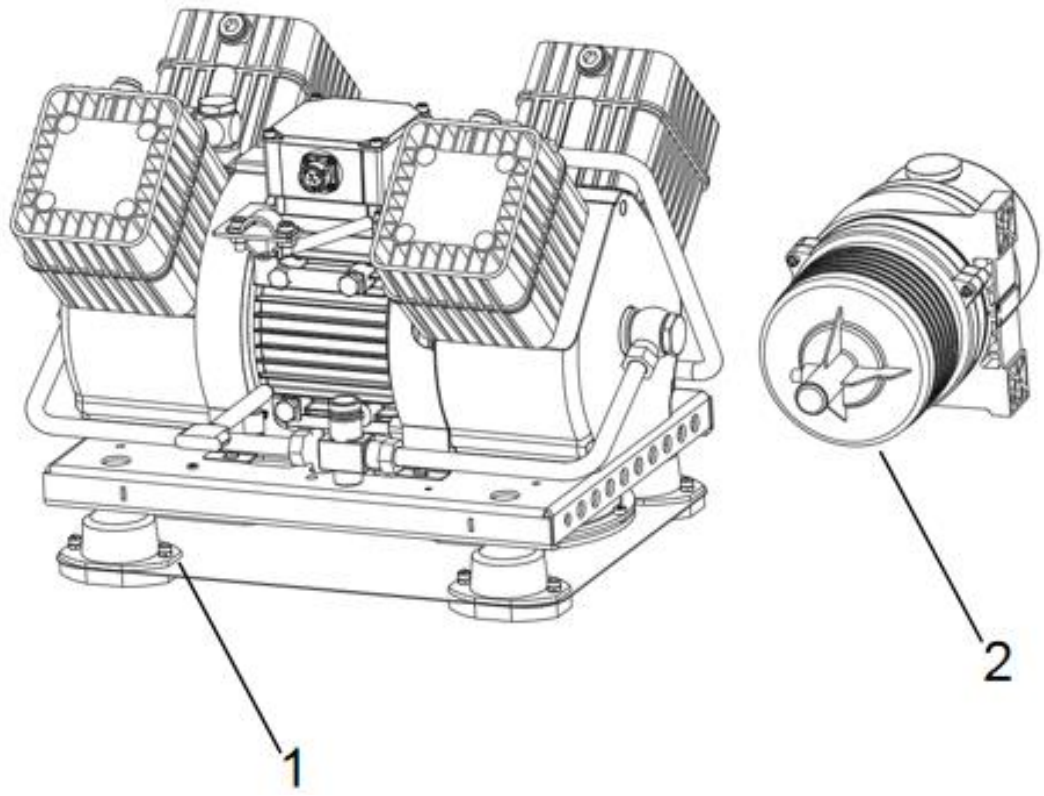

序号 No.	编　码 Parts No.	部件名称 Module Nape	数量 Quantity	单位 Unit	备注 Remark
1	5210012606	耐力无油 4kw 空压机 Endurance oil-free 4kw air compressor	1	件 a	
2	5210009986	耐力外置空气滤清器总成 Endurance external air filter assembly	1	件 a	

JS6120GHBEV	系列车型产品零配件图册 Series Bus Parts Catalog	
2164	整车控制器 Vehicle controller	Group 10.43

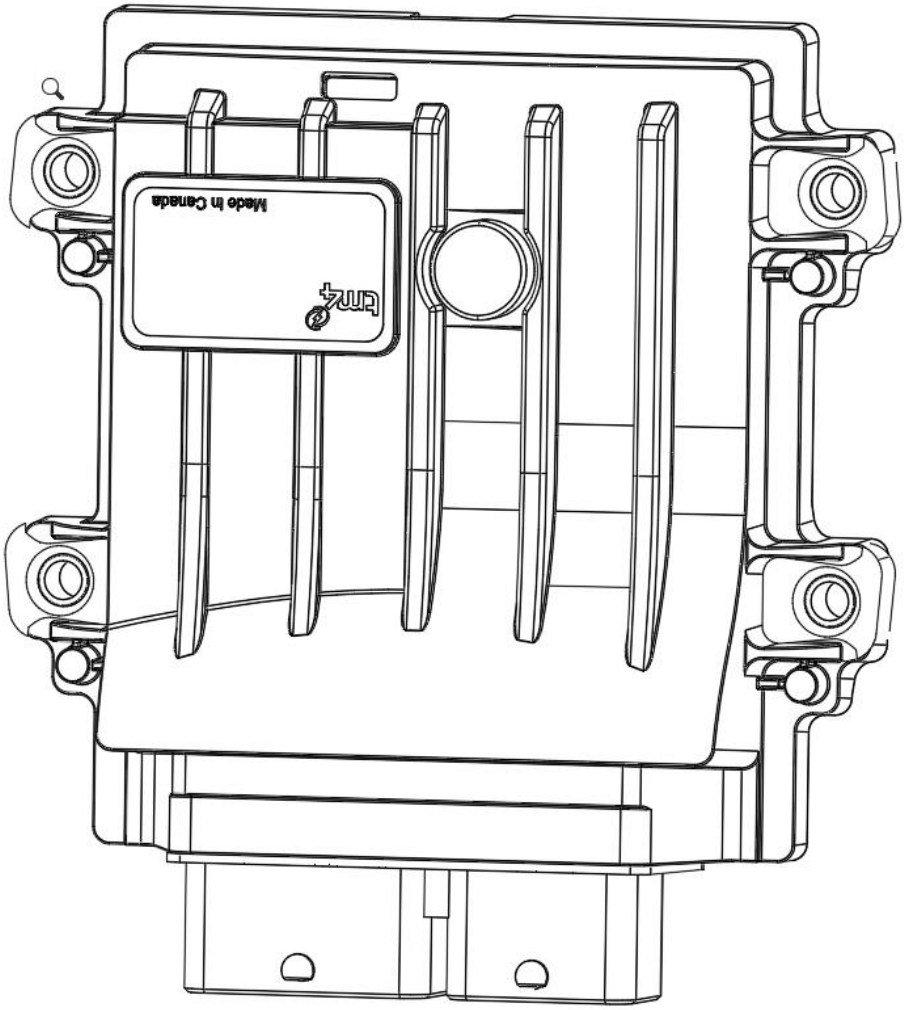

序号 No.	编　码 Parts No.	部件名称 Module Nape	数量 Quantity	单位 Unit	备注 Remark
1	5210000102	整车控制器 Vehicle controller	1	件 a	

JS6120GHBEV	系列车型产品零配件图册 Series Bus Parts Catalog	
2189	电池箱内灭火系统 Fire extinguishing system in the battery box	Group 10.44

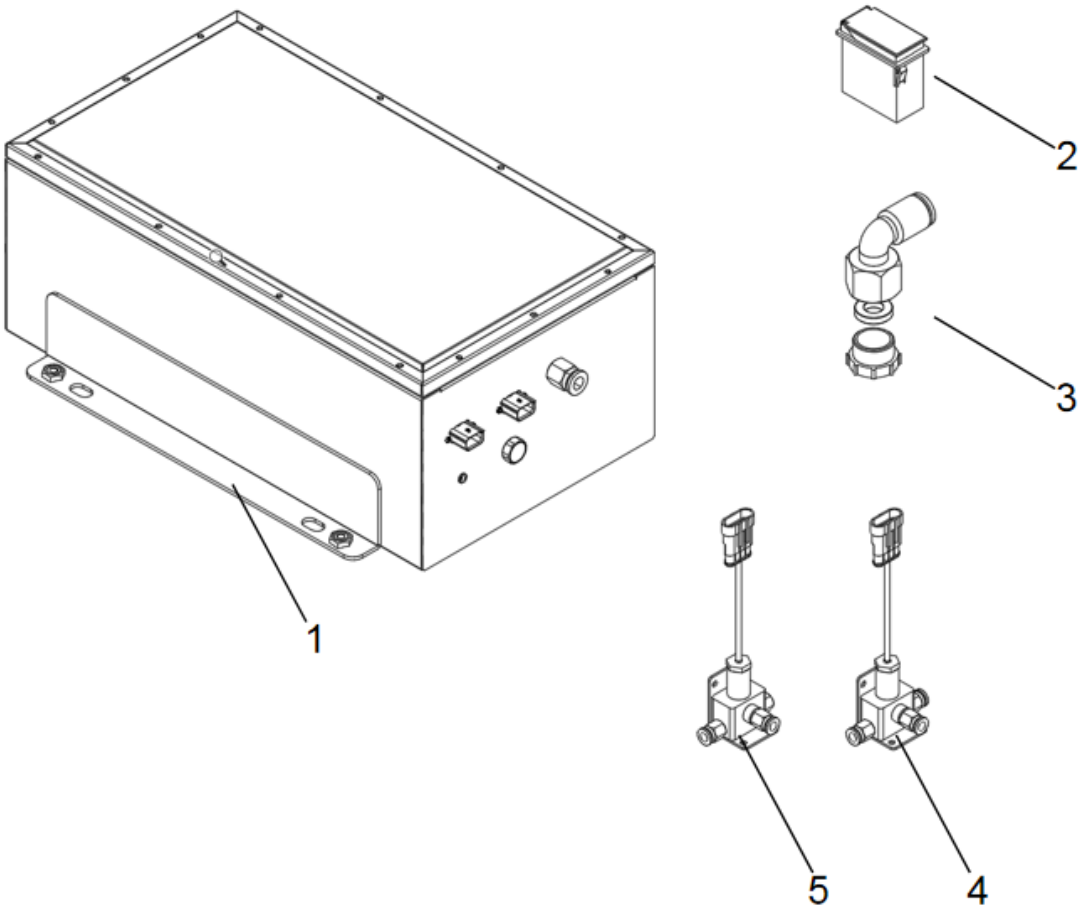

序号 No.	编　码 Parts No.	部件名称 Module Nape	数量 Quantity	单位 Unit	备注 Remark
1	5210012607	集成控制器（SHLJ） Integrated Controller (SHLJ)	1	件 a	
2	5210012608	启动按钮（SHLJ） Start button (SHLJ)	1	件 a	
3	5210012609	喷嘴（90°弯头） Nozzle (90° elbow)	12	件 a	
4	5210012610	分路选择阀-三通 Branch selection valve - three-way	11	件 a	
5	5210012611	分路选择阀-两通 Branch selection valve - two-way	1	件 a	
6	5210012612	8-6 气管（阀体-箱体） 8-6 Air pipes (Valve body - box body)		米 a	无图 No image
7	5210012613	6-4 气管（阀体-阀体） 6-4 Air Pipe (Valve Body - Valve body)		米 a	无图 No image

JS6120GHBEV	系列车型产品零配件图册 Series Bus Parts Catalog	YAXING
3724	高压线束图 High-voltage wiring harness diagram	Group 10.45

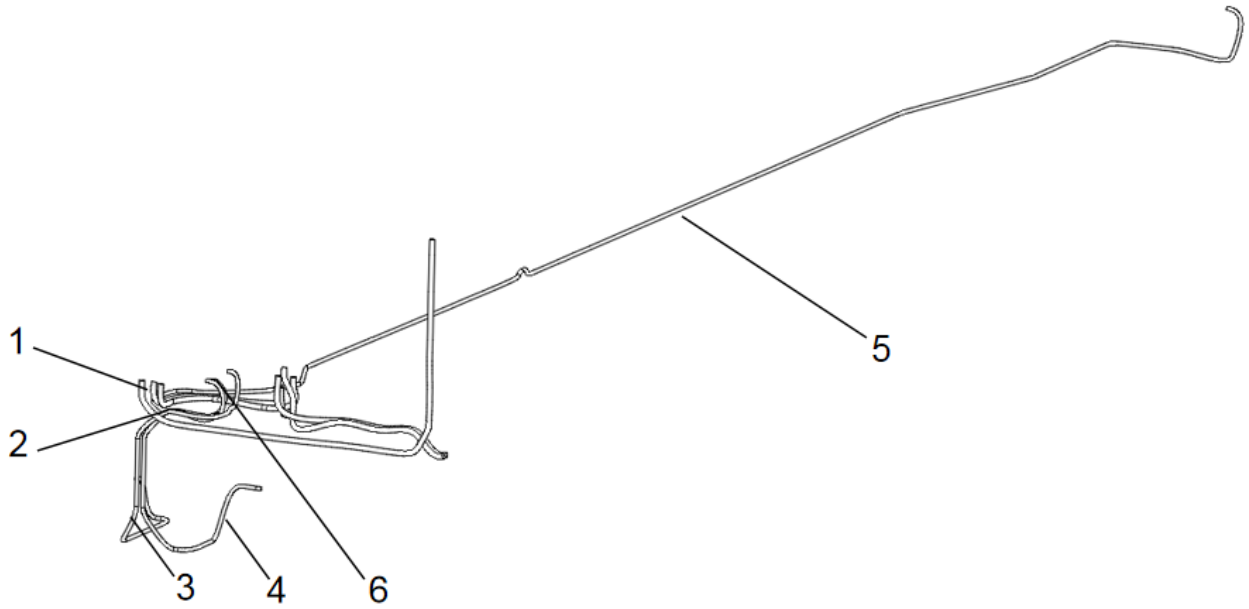

序号 No.	编　码 Parts No.	部件名称 Module Nape	数量 Quantity	单位 Unit	备注 Remark
1	5370043303	多合一 BMS 连接线束 Multi-in-one BMS connection harness	1	件 a	
2	5370043314	多合一电机控制器连接线束 Multi-in-one motor controller connection wiring harness	1	件 a	
3	5370043326	气泵线束 Air pump wiring harness	1	件 a	
4	5370043338	油泵线束 Oil pump wiring harness	1	件 a	
5	5370043349	电除霜线束 Electro-defrosting wiring harness	1	件 a	
6	5370043348	电加热堵头 Electric heating plug	1	件 a	

空调部分
Air Conditioning Section

11.1	5810	冷风装置 Cold air device	200	11.2	5810	除霜器安装 Defrosting device installation	201
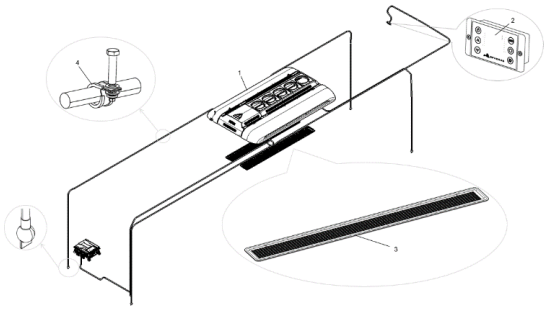				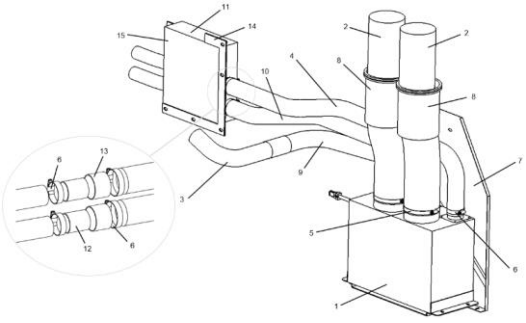			
11.3	5810	散热器安装 Radiator installation	203	11.4	5810	加热器安装 Heater installation	205
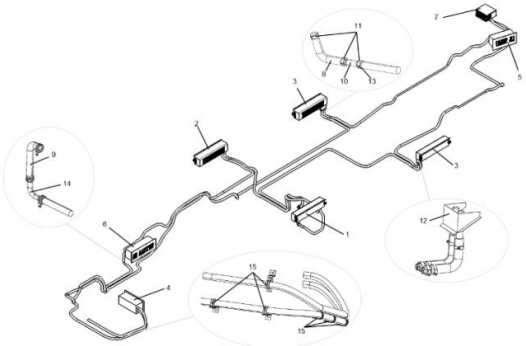				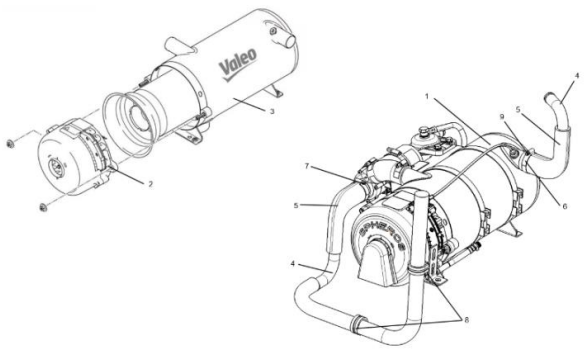			
11.5	5810	暖风水管 Warm air pipe	207	11.6	5810	暖风取油装 Warm air is used to extract oil for loading	209

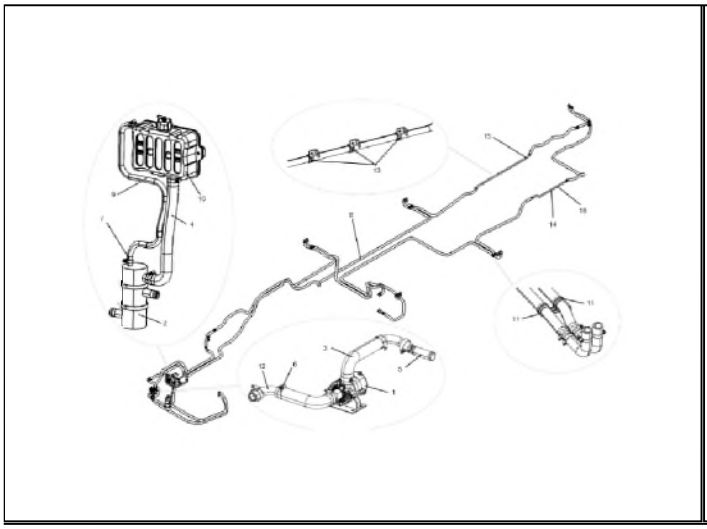

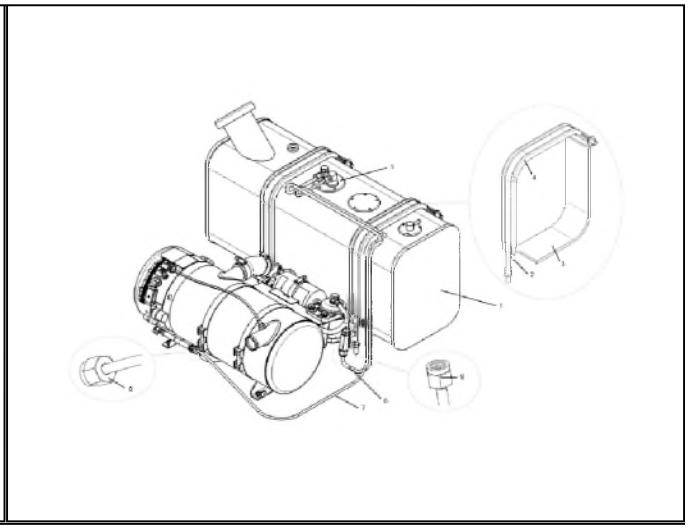

JS6120GHBEV	系列车型产品零配件图册 Series Bus Parts Catalog	YAXING
5810	冷风装置 Cold air device	Group 11.1

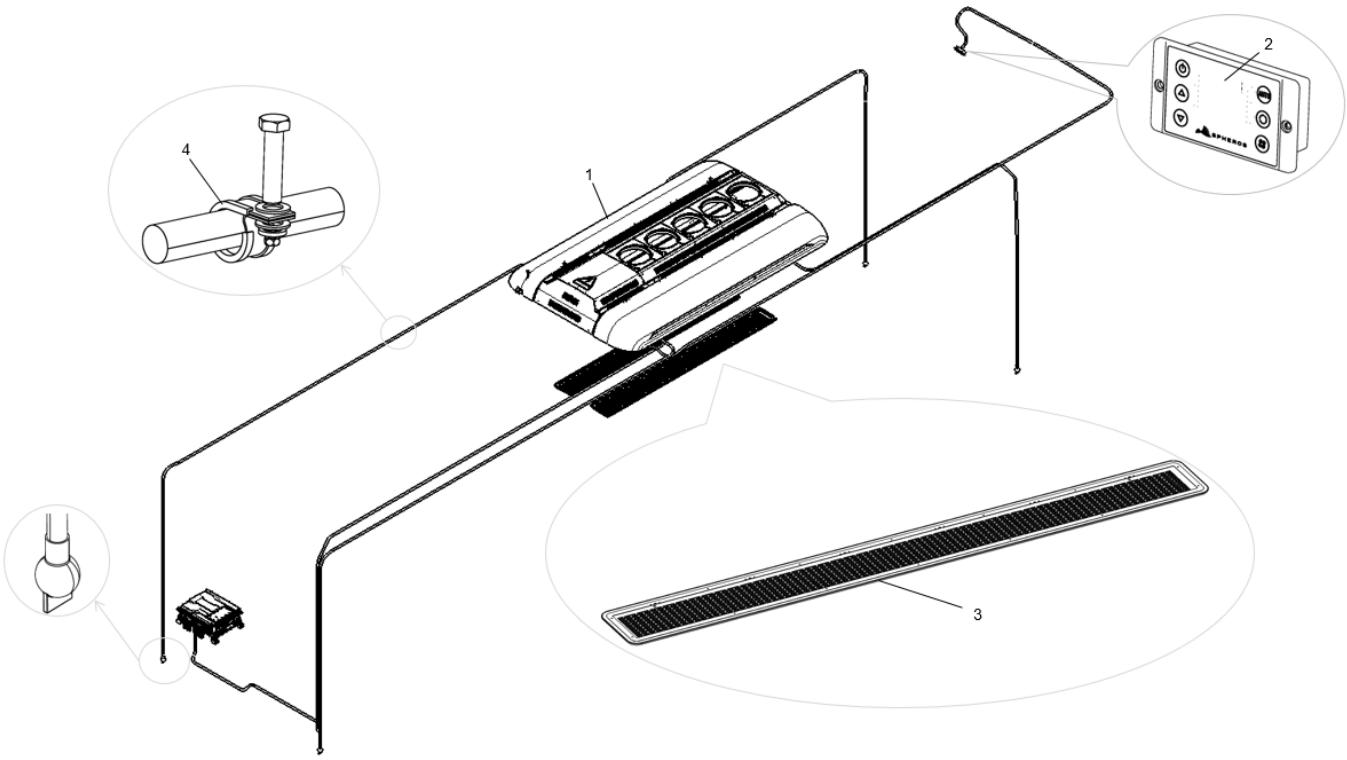

序号 No.	编　码 Parts No.	部件名称 Module Nape	数量 Quantity	单位 Unit	备注 Remark
1	5810022826	冷凝器蒸发器总成 Condenser evaporator assembly	1	件 a	
2	5810021883	空调控制面板 Air conditioning control panel	1	件 a	
3	5810024930	回风格栅 Return air grille	2	件 a	
4	2131800050	水管夹箍总成 Pipe clamp assembly	1	套 a	

JS6120GHBEV	系列车型产品零配件图册 Series Bus Parts Catalog	YAXING
5810	除霜器安装 Defrosting device installation	Group 11.2

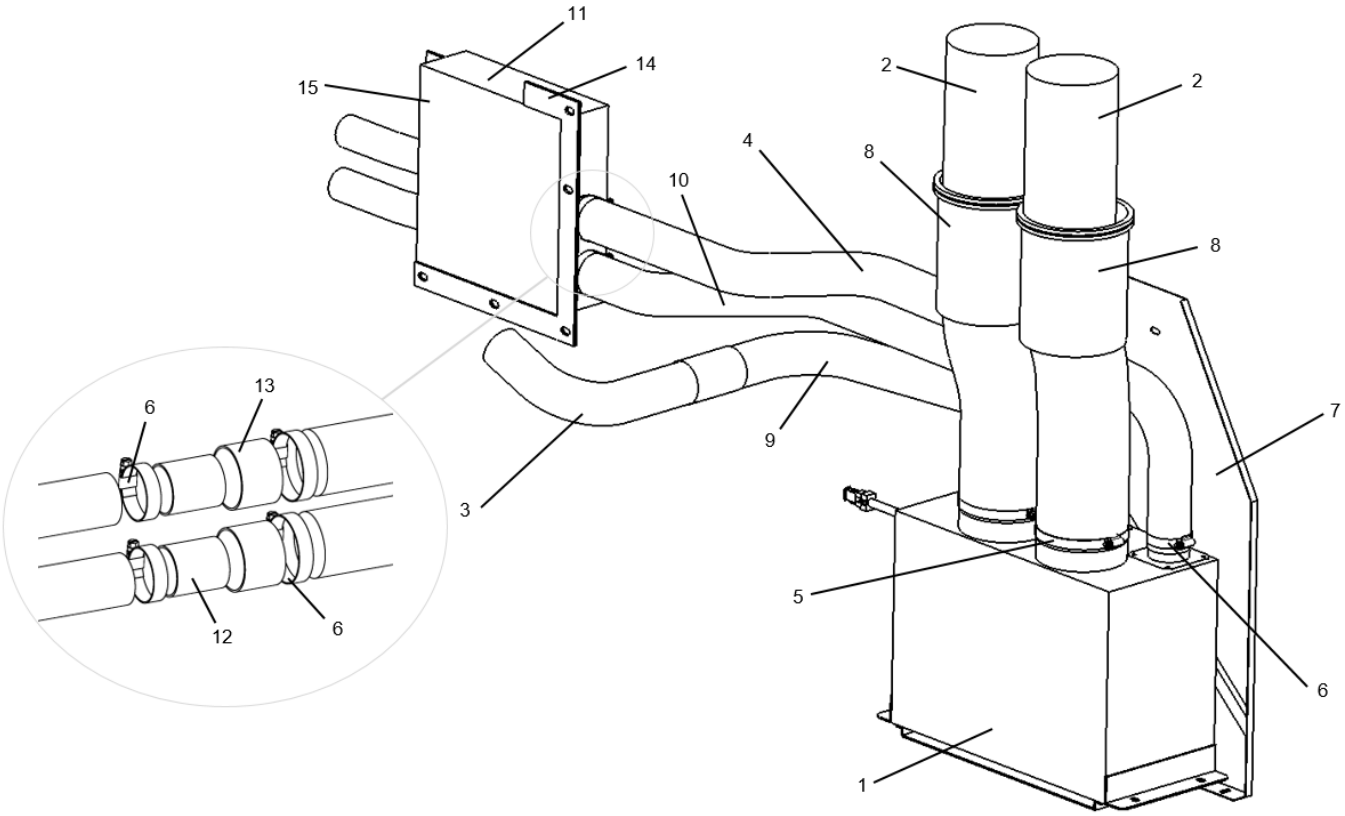

序号 No.	编　码 Parts No.	部件名称 Module Nape	数量 Quantity	单位 Unit	备注 Remark
1	5810024934	除霜器 Defrosting device	1	件 a	
2	5810002113	阻燃除霜风管 Flame-retardant defrosting air duct	2	件 a	
3	5810001899	阻燃除霜风管（φ50） Flame-retardant defrosting air duct (φ50)	1	件 a	
4	5810003792	阻燃除霜风管（φ50） Flame-retardant defrosting air duct (φ50)	1	件 a	
5	4171220068	吉美卡箍 Jimei clamp	4	件 a	
6	4171220046	不锈钢齿带式卡箍 Stainless steel toothed belt type	12	件 a	

		clamp			

序号 No.	编　码 Parts No.	部件名称 Module Nape	数量 Quantity	单位 Unit	备注 Remark
7	5810003354	挡板 Baffle	1	件 a	
8	5810002954	橡胶护套 Rubber sheath	2	件 a	
9	5810003895	阻燃除霜风管 Flame-retardant defrosting air duct	1	件 a	
10	5810003780	阻燃除霜风管 Flame-retardant defrosting air duct	1	件 a	
11	5810024942	除霜风管密封罩 Defrosting air duct sealing cover	1	件 a	
12	5810024943	软管连接套筒一 Hose connection sleeve 1	2	件 a	
13	5810024944	软管连接套筒二 Hose connection sleeve 2	2	件 a	
14	2932300097	阻燃橡胶板 Flame-retardant rubber sheet	0.05	平方米 m^2	
15	2932300091	XPE+铝箔 带背胶 XPE+ aluminum foil tape with adhesive backing	0.2	平方米 m^2	

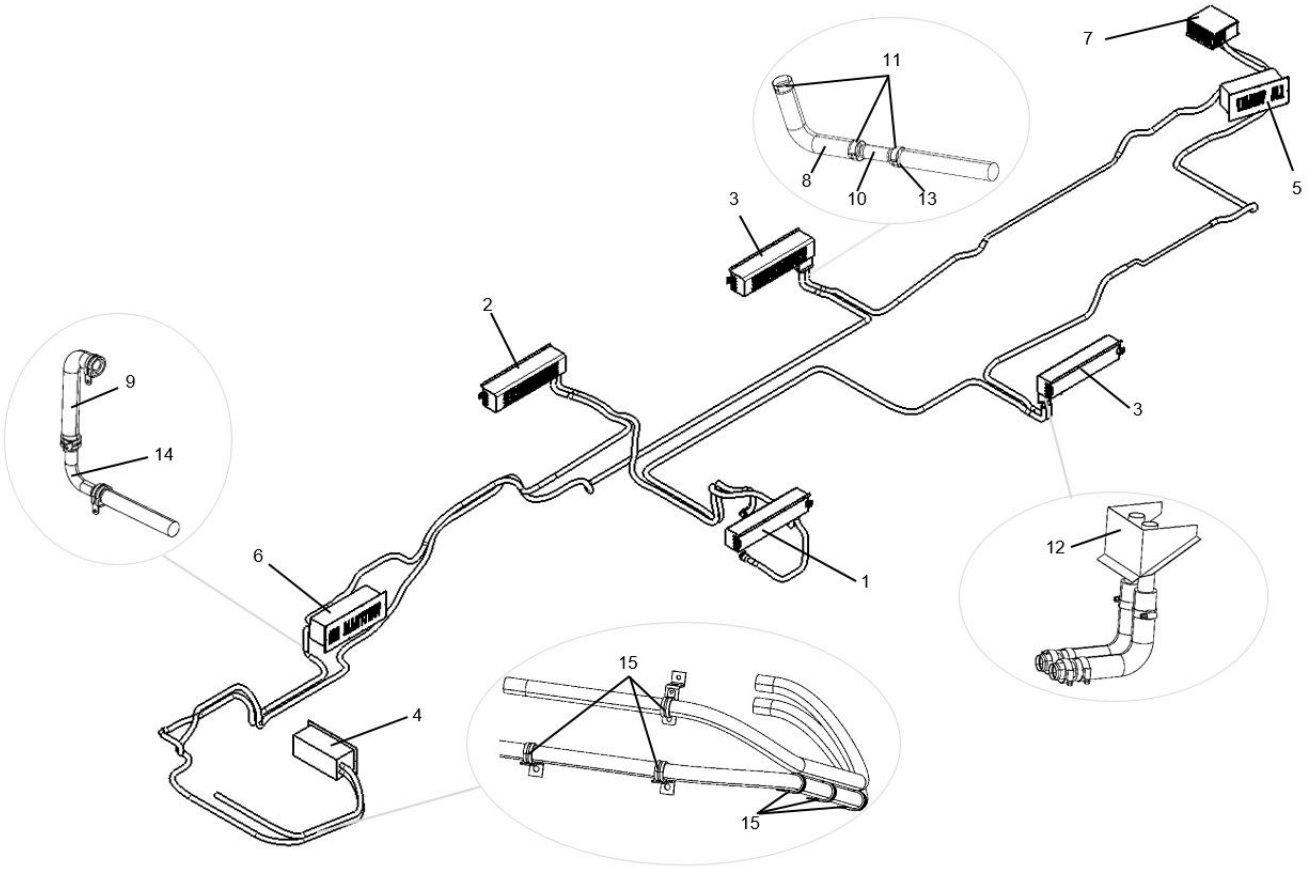

序号 No.	编　码 Parts No.	部件名称 Module Nape	数量 Quantity	单位 Unit	备注 Remark
1	5810003680	暖风散热器 Warm air radiator	1	件 a	
2	5810003474	暖风散热器 Warm air radiator	1	件 a	
3	5810003476	暖风散热器 Warm air radiator	2	件 a	
4	5810003637	暖风散热器 Warm air radiator	1	件 a	
5	5810003638	暖风散热器 Warm air radiator	1	件 a	
6	5810003639	暖风散热器 Warm air radiator	1	件 a	

序号 No.	编　码 Parts No.	部件名称 Module Nape	数量 Quantity	单位 Unit	备注 Remark
7	5810003293	暖风散热器 Warm air radiator	1	件 a	
8	5810001981	直角橡胶弯头 Right-angle rubber elbow	7	件 a	
9	5810002002	直角橡胶弯头 Right-angle rubber elbow	3	件 a	
10	2810123001	铜直通 Copper straight through	9	件 a	
11	4171220037	不锈钢齿带式卡箍 Stainless steel toothed belt type clamp	38	件 a	
12	5810003838	水暖管护罩 Water heating pipe cover	2	件 a	
13	3080900014	丁基密封胶带 Butyl sealing tape	52	件 a	
14	5810003818	水管弯接头 Elbow joint of water pipe	1	件 a	
15	2290200010	线束夹 Wire harness clamp	10	件 a	

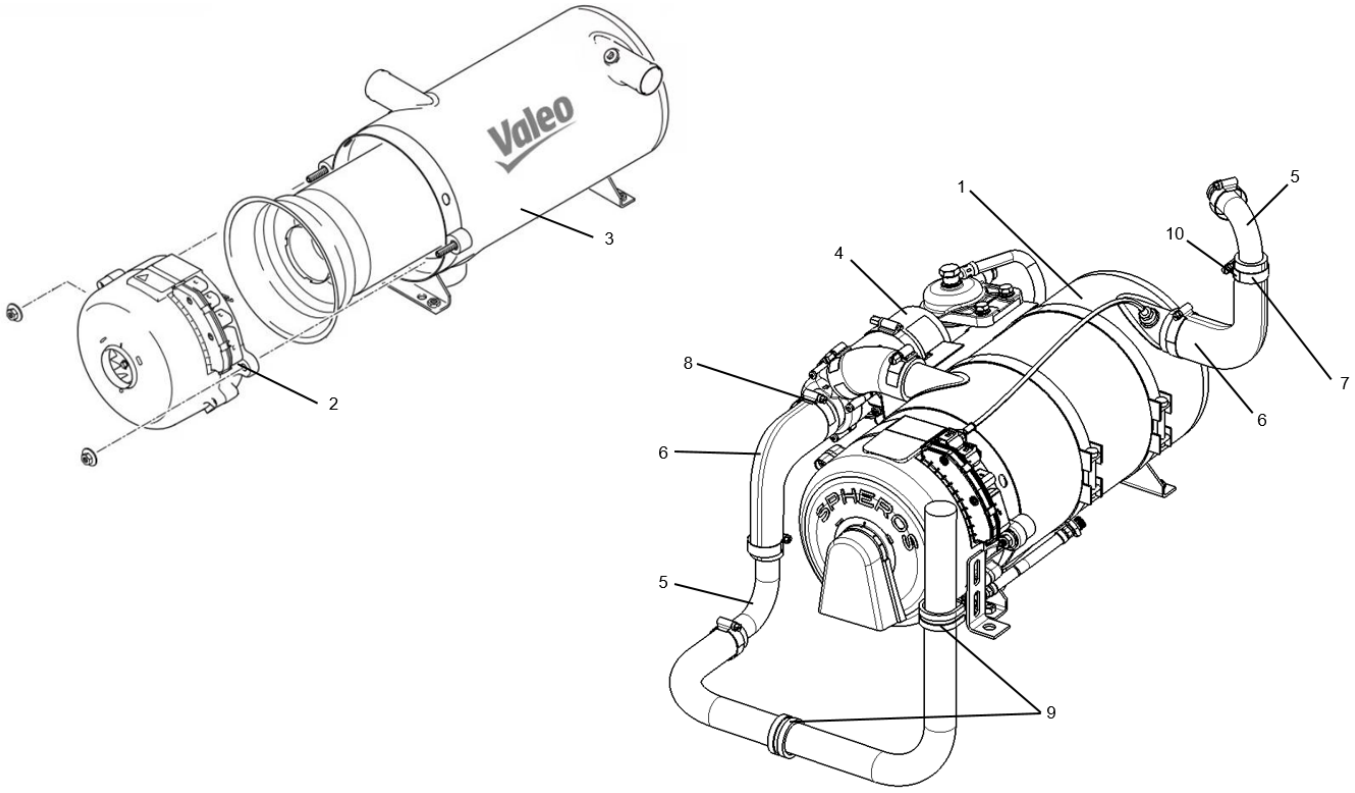

序号 No.	编　码 Parts No.	部件名称 Module Nape	数量 Quantity	单位 Unit	备注 Remark
1	5810025278	液体燃油加热器总成 Liquid fuel oil heater assembly	1	件 a	
2	581002527801	Therpo plus 350 加热器（含控制器） Therpo plus 350 Heater (including Controller)	1	件 a	
3	581002527804	燃烧室 Combustion chamber	1	件 a	
4	581002527803	Therpo plus 350 加热器水泵 Therpo plus 350 heater water pump	1	件 a	
5	5810003818	水管弯接头 Elbow joint of water pipe	2	件 a	
6	2810136041	变径橡胶弯头 Variable diameter rubber elbow	2	件 a	

序号 No.	编　码 Parts No.	部件名称 Module Nape	数量 Quantity	单位 Unit	备注 Remark
7	4171220037	不锈钢齿带式卡箍 Stainless steel toothed belt type clamp	4	件 a	
8	5130807461	B 型蜗杆传动式双层卡箍 Type B worm gear drive double-layer clamp	2	件 a	
9	2290200010	线束夹 Wire harness clamp	1	件 a	
10	3080900014	丁基密封胶带 Butyl sealing tape	4	件 a	

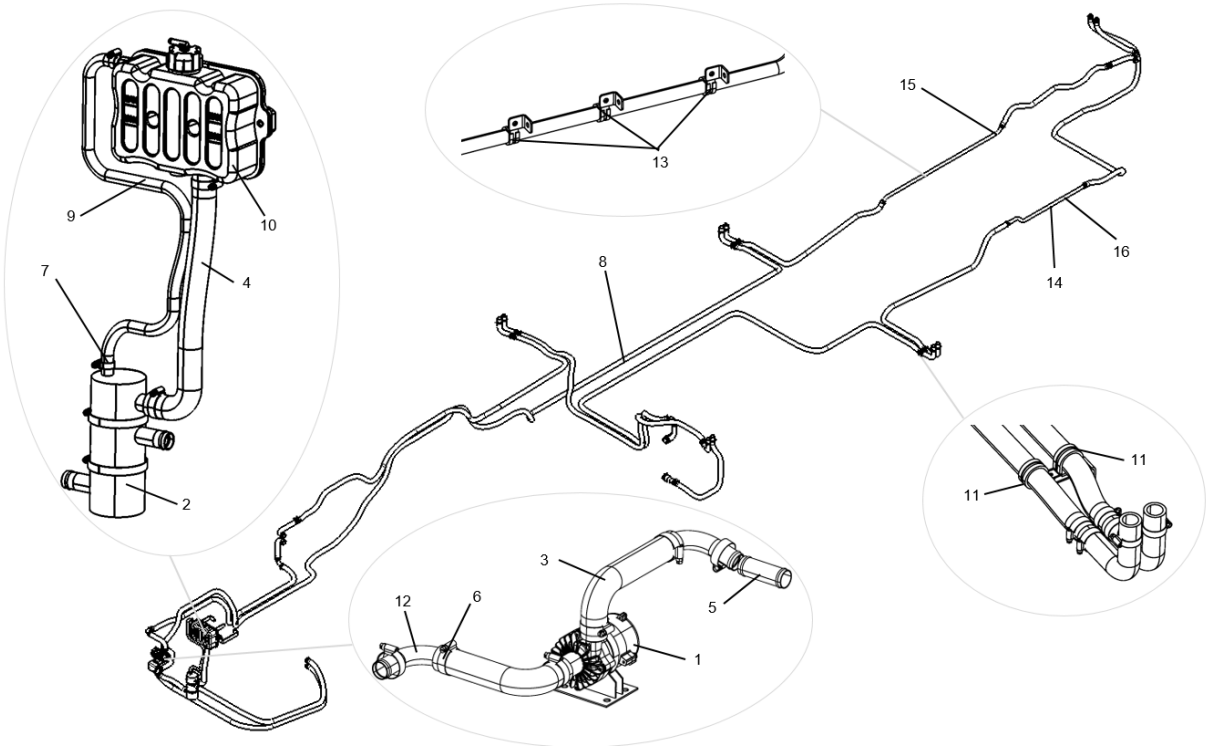

序号 No.	编　码 Parts No.	部件名称 Module Nape	数量 Quantity	单位 Unit	备注 Remark
1	5810003455	暖风水泵 Warm air water pump	1	件 a	
2	5810002017	除气罐 Degassing tank	1	件 a	
3	5810002002	直角橡胶弯头 Right-angle rubber elbow	2	件 a	
4	5810002278	直角橡胶弯头 Right-angle rubber elbow	1	件 a	
5	2810123001	铜直通 Copper straight through	1	件 a	
6	5130807460	B 型蜗杆传动式双层卡箍 Type B worm gear drive double-layer clamp	12	件 a	

序号 No.	编　码 Parts No.	部件名称 Module Nape	数量 Quantity	单位 Unit	备注 Remark
7	4171220053	吉美卡箍 Jimei clamp	2	件 a	
8	2810142284	输水软管（套保温管） Water delivery hose (with insulated pipe)	45	米 m	
9	5130810254	输水软管 Water delivery hose	1	米 m	
10	2131100027	电动车用塑料膨胀水箱 Plastic expansion water tank for electric vehicles	1	件 a	
11	2290200010	线束夹 Wire harness clamp	45	件 a	
12	5810003818	水管弯接头 Elbow joint of water pipe	2	件 a	
13	5400110288	线束夹 Wire harness clamp	6	件 a	
14	5810004116	水管 Water pipe	1	件 a	
15	5810024935	水管 Water pipe	1	件 a	
16	5350004206	保温套管 Thermal insulation sleeve	3	米 m	

JS6120GHBEV	系列车型产品零配件图册 Series Bus Parts Catalog	YAXING
5810	暖风取油装置 Warm air oil extraction device	Group 11.6

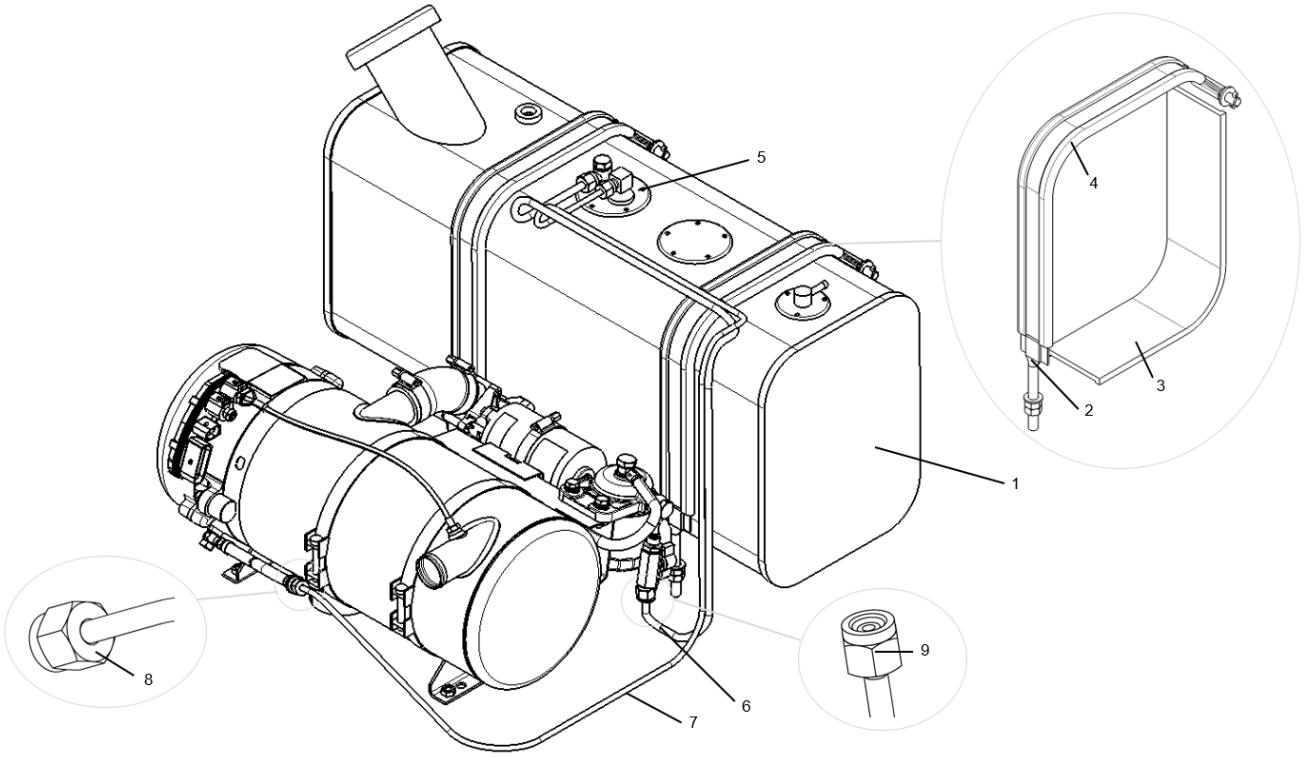

序号 No.	编　码 Parts No.	部件名称 Module Nape	数量 Quantity	单位 Unit	备注 Remark
1	5110905562	暖风油箱 Warm air fuel tank	1	件 a	
2	5110905602	油箱箍带总成 Fuel tank band assembly	2	件 a	
3	2930100007	油箱箍带垫片 The fuel tank clamp is equipped with a gasket	2	件 a	0.5 米 (m)
4	2930100006	油箱垫皮 Fuel tank gasket	2	件 a	0.7 米 (m)
5	5810002054	吸油盘 Oil suction pan	1	件 a	
6	5810002331	暖风油管 Warm air oil pipe	1	件 a	

序号 No.	编　码 Parts No.	部件名称 Module Nape	数量 Quantity	单位 Unit	备注 Remark
7	5810002178	暖风油管 Warm air oil pipe	1	件 a	
8	2352100006	管接头 Pipe joint	1	件 a	
9	2352100176	直通锥接头 Straight-through conical joint	1	件 a	